ZT510

Stampante industriale

Guida dell'utente

ZEBRA

P1095460-06IT Rev. A

2024/06/18

ZEBRA e il logo della testa di zebra stilizzata sono marchi di Zebra Technologies Corporation, registrati in molte giurisdizioni in tutto il mondo. Tutti gli altri marchi appartengono ai rispettivi proprietari. ©2024 Zebra Technologies Corporation e/o affiliate. Tutti i diritti riservati.

Le informazioni contenute in questo documento sono soggette a modifiche senza preavviso. Il software descritto nel presente documento viene fornito in conformità a un contratto di licenza o un accordo di non divulgazione. Il software può essere utilizzato o copiato solo in conformità con i termini di tali accordi.

Per ulteriori informazioni relative alle dichiarazioni sui diritti di proprietà e legali, visitare:

SOFTWARE:zebra.com/informationpolicy.
COPYRIGHT E MARCHI: zebra.com/copyright.
BREVETTO: ip.zebra.com.
GARANZIA: zebra.com/warranty.
CONTRATTO DI LICENZA CON L'UTENTE FINALE: zebra.com/eula.

Condizioni di utilizzo

Dichiarazione sui diritti di proprietà

Questo manuale contiene informazioni proprietarie di Zebra Technologies Corporation e delle sue società affiliate ("Zebra Technologies"). Il manuale è destinato esclusivamente a fornire informazioni e a essere utilizzato dalle persone che gestiscono e svolgono la manutenzione dell'apparecchiatura descritta nel presente documento. Tali informazioni proprietarie non possono essere utilizzate, riprodotte o divulgate a terzi per qualsiasi altro scopo senza il previo consenso scritto di Zebra Technologies.

Miglioramenti al prodotto

Il miglioramento continuo dei prodotti è una politica di Zebra Technologies. Tutte le specifiche e i design sono soggetti a modifiche senza preavviso.

Dichiarazione di non responsabilità

Zebra Technologies si impegna a garantire la correttezza delle specifiche di progettazione e dei manuali pubblicati; tuttavia, possono verificarsi errori. Zebra Technologies si riserva il diritto di correggere eventuali errori e declina ogni responsabilità da essi derivante.

Limitazione di responsabilità

Zebra Technologies o chiunque altro sia coinvolto nella creazione, produzione o consegna del prodotto di accompagnamento (compresi hardware e software) esclude ogni responsabilità per danni di qualsiasi natura (compresi, senza limitazioni, danni consequenziali, tra cui perdita di profitti aziendali, interruzione delle attività o perdita di informazioni aziendali) conseguenti all'uso o all'impossibilità d'uso di tale prodotto, anche nel caso in cui Zebra Technologies sia stata avvisata della possibilità di tali danni. Alcune giurisdizioni non consentono l'esclusione o la limitazione di danni incidentali o consequenziali, pertanto le suddette esclusioni o limitazioni potrebbero non essere applicabili all'utente.

Sommario

Introduzione **9**
Componenti della stampante 9
Opzioni della stampante 10
Pannello di controllo 11
Navigazione nelle schermate del display 13
Navigazione dal display inattivo 13
Navigazione nel menu principale 13
Navigazione nei menu utente 14
Scelte rapide dei menu 15
Display inattivo, menu principale e menu utente 16
Menu principale 16
Panoramica del nastro 17
Quando utilizzare il nastro 17
Lato rivestito del nastro 17

Configurazione e funzionamento della stampante **20**
Gestione della stampante 20
Disimballaggio e ispezione della stampante 20
Immagazzinaggio della stampante 20
Manutenzione della stampante 21
Spedizione della stampante 21
Scelta di una posizione per la stampante 21
Ordinazione di materiali di consumo e accessori 22
Supporti 22
Nastro 22

Selezione di una modalità di stampa....23
Caricamento dei supporti....24
Inserimento del supporto nella stampante....24
Caricamento del supporto - Modalità strappo....28
Caricamento del supporto - Modalità di spellicolatura o applicatore....34
Caricamento del supporto - Modalità di riavvolgimento....42
Caricamento dei supporti - Modalità taglierina o taglio ritardato....50
Caricamento del nastro....56
Connessione della stampante a un dispositivo....62
Collegamento a telefoni o tablet....62
Installazione dei driver e connessione a un computer basato su Windows....63
Aggiunta di una stampante tramite Zebra Setup Utilities....80
Stampa di un'etichetta di prova ed esecuzione delle regolazioni....89
Installazione del software di progettazione etichette....93
Requisiti di sistema per ZebraDesigner....93

Configurazione e regolazione della stampante....95
Modifica delle impostazioni della stampante tramite i menu utente....95
DARKNESS (INTENSITÀ)....97
PRINT SPEED (VELOCITÀ DI STAMPA)....97
MEDIA TYPE (TIPO DI SUPPORTO)....98
PRINT METHOD (METODO DI STAMPA)....98
TEAR OFF (STRAPPARE)....99
PRINT WIDTH (LARGHEZZA STAMPA)....100
PRINT MODE (MODALITÀ DI STAMPA)....100
LABEL TOP (PARTE SUPERIORE ETICHETTA)....101
LEFT POSITION (POSIZIONE SINISTRA)....102
REPRINT MODE (MODALITÀ DI RISTAMPA)....103
LABEL LENGTH MAX (LUNGHEZZA MAX. ETICHETTA)....104
PRINT INFORMATION (STAMPA INFORMAZIONI)....105
IDLE DISPLAY (DISPLAY INATTIVO)....108
POWER-UP ACTION (AZIONE ALL'ACCENSIONE)....109
HEAD-CLOSE ACTION (CHIUSURA TESTINA)....110
LOAD DEFAULTS (CARICA VALORI PREDEFINITI)....111

MEDIA/RIBBON CAL (CAL. SUPPORTI/NASTRO)....112
DIAGNOSTIC MODE (MODALITÀ DIAGNOSTICA)....112
ENERGY STAR....113
CONFIG INFO TO USB (INFORMAZIONI CONFIGURAZIONE A USB)....114
ZBI ENABLED? (ZBI ABILITATO?)....114
RUN ZBI PROGRAM (ESEGUI PROGRAMMA ZBI)....115
STOP ZBI PROGRAM (ARRESTA PROGRAMMA ZBI)....115
PRINT USB FILE (STAMPA FILE USB)....116
COPY USB FILE TO E: (COPIA FILE USB IN E:)....116
STORE E: FILE TO USB (MEMORIZZA FILE IN E: SU USB)....117
PRINT STATION (STAZIONE DI STAMPA)....118
PASSWORD PROTECT (PROTEZIONE CON PASSWORD)....118
PRINT TEST FORMAT (STAMPA FORMATO TEST)....119
ACTIVE PRINT SERVER (SERVER DI STAMPA ATTIVO)....120
PRIMARY NETWORK (RETE PRIMARIA)....120
WIRED IP ADDRESS (INDIRIZZO IP CABLATO)....120
WIRED SUBNET MASK (SUBNET MASK CABLATA)....121
WIRED GATEWAY (GATEWAY CABLATO)....122
WIRED IP PROTOCOL (PROTOCOLLO IP CABLATO)....122
WIRED MAC ADDRESS (INDIRIZZO MAC CABLATO)....123
WLAN IP ADDRESS (INDIRIZZO IP WLAN)....123
WLAN SUBNET MASK (SUBNET MASK WLAN)....124
WLAN GATEWAY (GATEWAY WLAN)....125
WLAN IP PROTOCOL (PROTOCOLLO IP WLAN)....125
WLAN MAC ADDRESS (INDIRIZZO MAC WLAN)....126
ESSID (ID Serviz Esteso)....127
CHANNEL (CANALE)....127
SIGNAL (SEGNALE)....128
IP PORT (PORTA IP)....128
IP ALTERNATE PORT (PORTA IP ALTERNATIVA)....128
RESET NETWORK (REIMPOSTA RETE)....129
VISIBILITY AGENT (AGENTE DI VISIBILITÀ)....129
LANGUAGE (LINGUA)....130
COMMAND LANGUAGE (LINGUAGGIO COMANDI)....131

COMMAND CHAR (CARATTERE DI COMANDO)..... 131
CONTROL CHAR (CARATTERE CONTROLLO)..... 132
DELIMITER CHAR (CARATTERE DELIMITATORE).....133
ZPL MODE (MODALITÀ ZPL).....133
VIRTUAL DEVICE (DISPOSITIVO VIRTUALE)..... 134
SENSOR TYPE (TIPO SENSORE).....134
LABEL SENSOR (SENSORE ETICHETTA).....135
TAKE LABEL (RACCOLTA ETICHETTA).....135
BAUD RATE (VELOCITÀ DI TRASMISSIONE)..... 136
DATA BITS (BIT DI DATI).....136
PARITY (PARITÀ)..... 137
HOST HANDSHAKE (HANDSHAKE HOST)..... 138
WML..... 138
BLUETOOTH ADDRESS (INDIRIZZO BLUETOOTH).....138
MODE (MODALITÀ)..... 139
DISCOVERY (RILEVAZIONE).....139
CONNECTED (CONNESSO).....140
BT SPEC VERSION (VERSIONE SPEC BT)..... 140
MIN SECURITY MODE (MODALITÀ DI SICUREZZA MIN)..... 140
Calibrazione dei sensori del nastro e dei supporti.....141
Regolazione della pressione della testina di stampa e della posizione dei perni pressori..... 147
Regolazione della posizione dei perni pressori.....148
Regolazione della pressione della testina di stampa..... 149
Regolazione dei sensori trasmittenti dei supporti..... 151
Rimozione del nastro usato.....153
Installazione della piastra di riavvolgimento/avvolgimento della pellicola..... 155
Installazione della piastra di riavvolgimento/avvolgimento della pellicola- Modalità di spellicolatura/applicatore.....155
Installazione della piastra di riavvolgimento/avvolgimento della pellicola - Modalità di riavvolgimento.....157

Manutenzione ordinaria..... 159
Pianificazione e procedure di pulizia..... 159

Pulizia esterna, del comparto supporti e dei sensori....160
Sostituzione di componenti della stampante....174
Ordinazione di parti di ricambio....174
Riciclaggio dei componenti della stampante....174
Ordinazione dei materiali di consumo....174
Lubrificazione....174

Diagnostica e risoluzione dei problemi....175
Accesso a una pagina della guida rapida....175
Valutazione della qualità dei codici a barre....175
Test diagnostici della stampante....177
Opzione Print Test Format (Stampa formato test)....177
Autotest tramite il pulsante FEED (AVANZAMENTO)....181
Test di diagnostica delle comunicazioni....183
Profilo del sensore....184
Significato delle spie....186
Risoluzione dei problemi....188
Avvisi e messaggi di errore....188
Problemi di stampa....193
Problemi relativi al nastro....196
Problemi di comunicazione....198
Problemi vari....198

Utilizzo di una porta host USB e della funzionalità Print Touch....202
Articoli necessari per gli esercizi....202
File per completare gli esercizi....203
Host USB....205
Esercizio 1: copiare i file su un'unità flash USB ed eseguire il mirroring USB....205
Esercizio 2: stampare un formato di etichetta da un'unità flash USB....206
Esercizio 3: copiare i file su/da un'unità flash USB....207
Esercizio 4: immettere i dati per un file memorizzato con una tastiera USB e stampare un'etichetta....208
Near Field Communication (NFC)....209

Esercizio 5: immettere i dati per un file memorizzato con uno smart device e stampare un'etichetta....210

Specifiche....212

Specifiche generali....212

Specifiche di alimentazione....215

Specifiche del cavo di alimentazione....216

Specifiche dell'interfaccia di comunicazione....217

Specifiche wireless....218

Specifiche di stampa....219

Specifiche dei supporti....220

Specifiche del nastro....221

Glossario....222

Introduzione

Questa sezione fornisce una panoramica di alto livello della stampante e dei relativi componenti.

Componenti della stampante

Alcuni componenti nelle illustrazioni di questo manuale sono evidenziati a colori per maggiore chiarezza.

Questa figura mostra i componenti all'interno del vano supporti di una stampante standard. A seconda del modello della stampante e dei componenti opzionali installati, la stampante potrebbe risultare leggermente diversa da quella visualizzata nell'immagine. I componenti etichettati sono menzionati nelle procedure descritte nel manuale.

Figura 1 Componenti della stampante

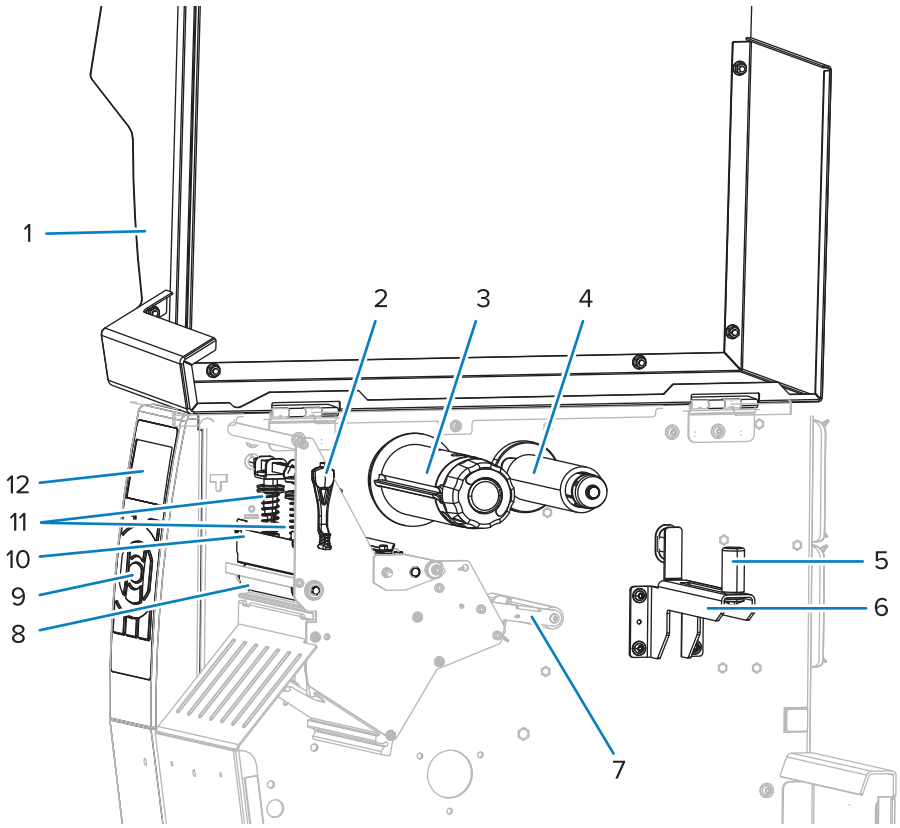

1	Sportello dei supporti	7	Gruppo guida supporti mobile
2	Leva di apertura della testina di stampa	8	Rullo
3	Perno di avvolgimento del nastro	9	Pannello di controllo
4	Perno di alimentazione del nastro	10	Gruppo testina di stampa
5	Guida di alimentazione dei supporti	11	Perni pressori della testina di stampa
6	Perno di alimentazione dei supporti	12	Display del pannello di controllo

Opzioni della stampante

Vengono visualizzate le opzioni disponibili per la stampante.

Per informazioni sulle modalità di stampa che è possibile utilizzare con le opzioni della stampante, vedere Selezione di una modalità di stampa alla pagina 23.

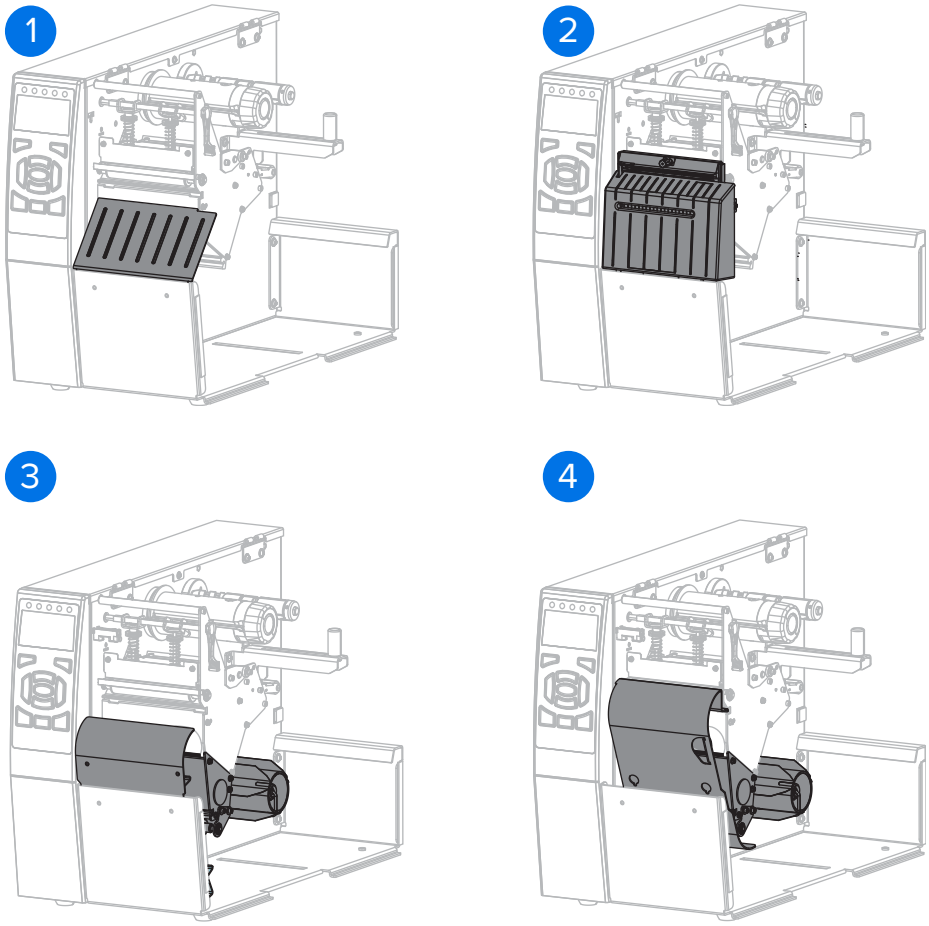

1	Strappo (standard)
2	Opzione taglierina
3	Opzione riavvolgimento impostata per la modalità di spellicolatura

4	Opzione riavvolgimento impostata per la modalità di riavvolgimento

Pannello di controllo

Il pannello di controllo indica lo stato corrente della stampante e consente di controllare le operazioni di base della stampante.

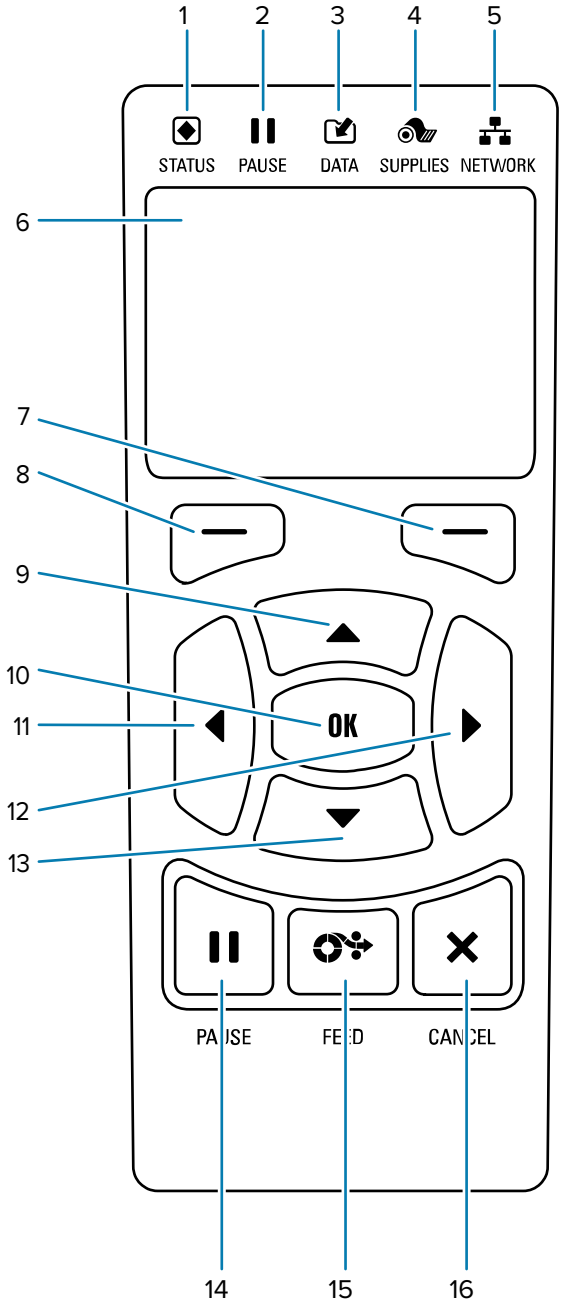

1	Spia **STATUS (STATO)**	Queste spie mostrano lo stato corrente della stampante. Per ulteriori informazioni, vedere Table 1.
2	Spia **PAUSE (PAUSA)**	
3	Spia **DATA (DATI)**	
4	Spia **SUPPLIES (MATERIALI DI CONSUMO)**	
5	Spia **NETWORK (RETE)**	
6	Il display mostra lo stato corrente della stampante e consente all'utente di navigare nel sistema di menu.	
7	Pulsante **RIGHT SELECT (SELEZIONE DESTRA)**	Questi pulsanti eseguono i comandi visualizzati immediatamente sopra di essi sul display.
8	Pulsante **LEFT SELECT (SELEZIONE SINISTRA)**	
9	Il pulsante **FRECCIA SU** consente di cambiare i valori dei parametri. Questo e altri pulsanti freccia sono comunemente utilizzati per scorrere le scelte e modificare i valori.	
10	Il pulsante **OK** consente di selezionare o confermare quanto è visualizzato sul display.	
11	Il pulsante **FRECCIA SINISTRA**, attivo solo nei menu, consente di spostarsi a sinistra.	
12	Il pulsante **FRECCIA DESTRA**, attivo solo nei menu, consente di spostarsi a destra.	
13	Il pulsante **FRECCIA GIÙ** consente di cambiare i valori dei parametri. Gli utilizzi comuni sono diminuire un valore o scorrere delle scelte.	
14	Il pulsante **PAUSE (PAUSA)** consente di sospendere o riprendere il funzionamento della stampante.	
15	Ogni volta che viene premuto il pulsante **FEED (AVANZAMENTO)**, nella stampante viene alimentata un'etichetta vuota.	
16	Il pulsante **CANCEL (ANNULLA)** consente di annullare i formati delle etichette quando la stampante è in pausa. • Premere una volta per annullare il formato dell'etichetta successivo. • Tenere premuto per 2 secondi per annullare tutti i formati delle etichette.	

Navigazione nelle schermate del display

I seguenti argomenti descrivono come spostarsi nelle schermate e selezionare o modificare le opzioni mostrate.

Navigazione dal display inattivo

Il display inattivo è la schermata di destinazione della stampante dopo la sequenza di accensione. Da qui, è possibile spostarsi tra i menu e le opzioni dei menu.

- Nel display in modalità inattiva, premere il pulsante **LEFT SELECT** (SELEZIONE SINISTRA) per accedere al **menu principale** della stampante.

Figura 2 Display inattivo

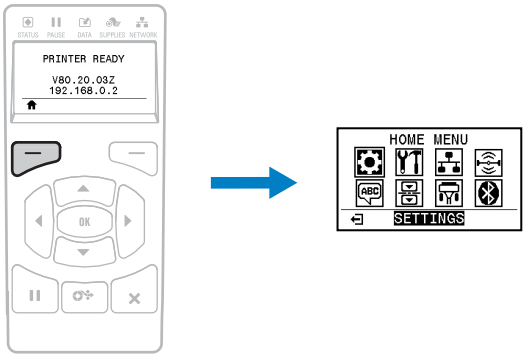

Navigazione nel menu principale

In questa sezione viene descritto come spostarsi nel menu principale.

Per passare da un'icona all'altra nel menu principale, premere uno dei pulsanti **FRECCIA**. Quando viene selezionata	Per selezionare l'icona evidenziata ed entrare nel menu, premere **OK**.	Premere **LEFT SELECT (SELEZIONE SINISTRA)** per uscire dal menu principale e

un'icona, i colori vengono invertiti per evidenziarla. Icona del menu SETTINGS (IMPOSTAZIONI) Icona del menu SETTINGS (IMPOSTAZIONI) evidenziata 		tornare al display in modalità inattiva. La stampante torna automaticamente al display in modalità inattiva dopo 15 secondi di inattività nel menu principale.

Navigazione nei menu utente

In questa sezione vengono descritte le modalità di navigazione nei menu utente.

 Premere il pulsante **LEFT SELECT (SELEZIONE SINISTRA)** per tornare al menu principale. La stampante torna automaticamente al menu principale dopo 15 secondi di inattività in un menu utente.	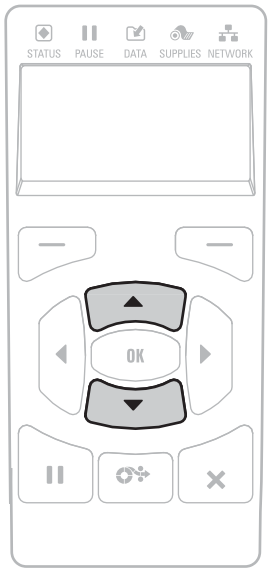 ▼ e ▲ indicano un valore che è possibile cambiare. Le modifiche apportate vengono salvate immediatamente. Premere **FRECCIA SU** o **FRECCIA GIÙ** per scorrere i valori accettati.

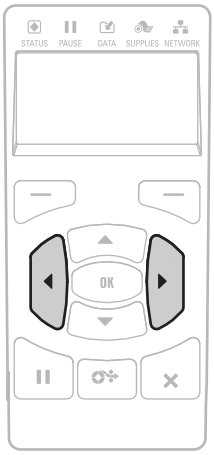 Per scorrere le voci di un menu utente, premere **FRECCIA SINISTRA** o **FRECCIA DESTRA**.	 Una parola nell'angolo inferiore destro del display indica un'azione disponibile. Premere **OK** o **RIGHT SELECT (SELEZIONE DESTRA)** per eseguire l'azione indicata.

Scelte rapide dei menu

In questa sezione sono riportate le scelte rapide da utilizzare per accedere rapidamente alle voci.

Per passare al menu utente successivo da una scelta rapida di menu, premere **OK** oppure il pulsante **RIGHT SELECT** (SELEZIONE DESTRA) per selezionare **GO (VAI)**.

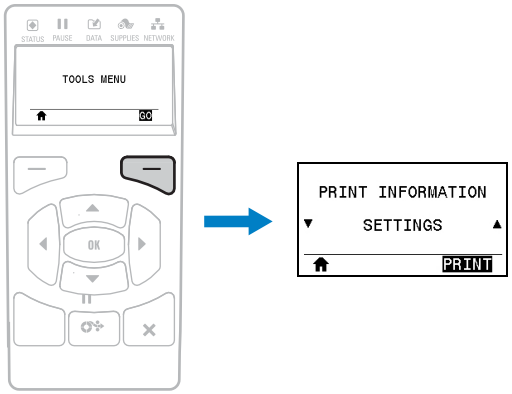

Per continuare a scorrere le voci di un menu utente, premere la **FRECCIA SINISTRA** o la **FRECCIA DESTRA**.

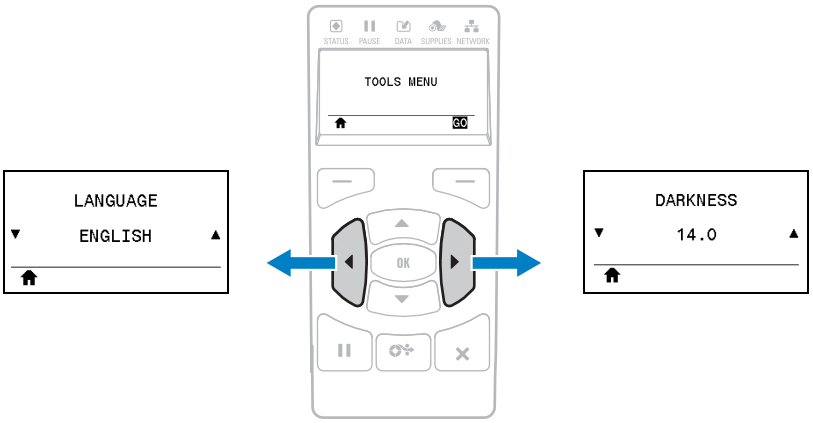

Display inattivo, menu principale e menu utente

Il pannello di controllo della stampante include un display. Il display consente di visualizzare lo stato della stampante o di modificare i parametri operativi. In questa sezione viene spiegato come navigare nei menu della stampante e cambiare i valori delle voci di menu.

Terminata la sequenza di accensione, la stampante passa al display in modalità inattiva. Se è installato un server di stampa, la stampante presenta ciclicamente l'indirizzo IP e le informazioni configurate dall'utente.

Figura 3 Display inattivo

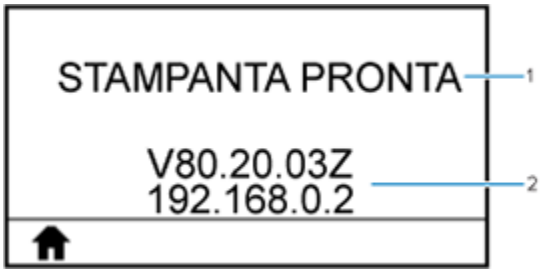

1	Stato corrente della stampante
2	Informazioni impostate tramite le opzioni TOOLS (STRUMENTI) in Modifica delle impostazioni della stampante tramite i menu utente alla pagina 95.
	Collegamento al menu principale

Menu principale

Utilizzare il menu principale per accedere ai parametri operativi della stampante tramite i menu utente.

Figura 4 Menu principale

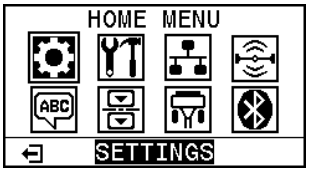

	Consente di uscire e tornare al display in modalità inattiva.

Panoramica del nastro

Il nastro è una sottile pellicola con un lato rivestito di cera, resina o resina paraffinata che viene fissata sul supporto durante il processo di trasferimento termico. Il supporto determina se è necessario utilizzare il nastro e la relativa larghezza.

Quando utilizzato, il nastro deve essere largo almeno quanto il supporto. Se il nastro è più stretto del supporto, alcune aree della testina di stampa non sono protette e quindi sono maggiormente soggette a usura precoce.

Quando utilizzare il nastro

La stampa su supporti a trasferimento termico richiede l'utilizzo di un nastro, che invece non è necessario per la stampa termica diretta. Per determinare se con un particolare supporto deve essere utilizzato un nastro, eseguire un test di graffiatura.

Test di graffiatura

1. Graffiare rapidamente la superficie di stampa del supporto con un'unghia.
2. Sul supporto è presente un segno nero?

Se un segno nero...	Il supporto è...
Non viene visualizzato sul supporto	Per stampa a trasferimento termico. È necessario un nastro.
Compare sul supporto	Per stampa termica diretta. Non è necessario alcun nastro.

Lato rivestito del nastro

I nastri possono essere avvolti con il lato rivestito all'interno o all'esterno. Questa stampante può utilizzare solo nastri con rivestimento esterno. In caso di dubbi, eseguire un test di adesione o un test di graffiatura del nastro per verificare quale lato sia rivestito.

Nastro rivestito sul lato esterno	Nastro rivestito sul lato interno

Test di adesione

Se sono disponibili etichette, eseguire il test di adesione per stabilire qual è il lato rivestito di un nastro. Questo metodo è utile nel caso il nastro sia già installato.

1. Staccare un'etichetta dalla pellicola di supporto.
2. Premere un angolo del lato adesivo dell'etichetta sulla superficie esterna del rotolo di nastro.
3. Staccare l'etichetta dal nastro.
4. Osservare i risultati. Parti o residui d'inchiostro del nastro sono rimasti sull'etichetta?

Se l'inchiostro del nastro...	Allora...
È rimasto sull'etichetta	Il nastro è rivestito sul lato esterno ed è possibile utilizzarlo con la stampante.
Non aderisce all'etichetta	Il nastro è rivestito sul lato interno e non può essere utilizzato con questa stampante. Per un'ulteriore verifica, ripetere il test sull'altra superficie del rotolo di nastro.

Test di graffiatura del nastro

Eseguire il test di graffiatura del nastro quando non sono disponibili etichette.

1. Svolgere un piccolo pezzo di nastro.
2. Posizionare la parte svolta su un pezzo di carta con la superficie esterna del nastro a contatto con la carta.
3. Graffiare con un'unghia la superficie interna del nastro svolto.
4. Sollevare il nastro dalla carta.
5. Osservare i risultati. Il nastro ha lasciato un segno sulla carta?

Se l'inchiostro del nastro...	Allora...
Ha lasciato un segno sulla carta	Il nastro è rivestito sul lato esterno ed è possibile utilizzarlo con la stampante.
Non ha lasciato alcun segno sulla carta	Il nastro è rivestito sul lato interno e non può essere utilizzato con questa stampante.

Se l'inchiostro del nastro...	Allora...
	 Per un'ulteriore verifica, ripetere il test sull'altra superficie del rotolo di nastro.

Configurazione e funzionamento della stampante

Questa sezione assiste il tecnico nella configurazione iniziale e nel funzionamento della stampante.

Gestione della stampante

Questa sezione descrive come gestire la stampante.

Disimballaggio e ispezione della stampante

Utilizzare una descrizione breve in un argomento di riferimento per descrivere brevemente cosa fa l'oggetto in questione, che cos'è o per quale scopo viene utilizzato.

Quando si riceve la stampante, disimballarla immediatamente e verificare la presenza di eventuali danni dovuti alla spedizione.

- Conservare tutti i materiali di imballaggio.
- Controllare che tutte le superfici esterne non siano danneggiate.
- Sollevare lo sportello dei supporti e controllare che i componenti nel vano dei supporti non abbiano subito danni.

Se si rilevano danni durante l'ispezione:

- Informare immediatamente la ditta di spedizioni e inviare un rapporto sui danni.
- Conservare tutto il materiale di imballaggio per la verifica che condurrà la ditta di spedizioni.
- Informare il proprio rivenditore Zebra autorizzato.

IMPORTANTE: Zebra Technologies non si assume alcuna responsabilità per eventuali danni occorsi alla stampante durante la spedizione e non riparerà tali danni in garanzia.

Immagazzinaggio della stampante

Se non si desidera utilizzare immediatamente la stampante, reimballarla utilizzando i materiali originali. Condizioni di immagazzinaggio della stampante:

- Temperatura: da -40 a 60 °C (da -40 a 140 °F)
- Umidità relativa: dal 5% all'85% in assenza di condensa

Manutenzione della stampante

In caso di problemi con l'utilizzo della stampante, contattare il servizio di assistenza per i sistemi o il reparto tecnico aziendale. In caso di problemi con la stampante, il servizio contatterà a sua volta il centro di assistenza clienti Zebra globale all'indirizzo zebra.com/support.

Raccogliere le seguenti informazioni prima di contattare l'assistenza clienti Zebra globale:

- Numero di serie dell'unità
- Numero di modello o nome del prodotto
- Numero di versione del firmware

Zebra risponde alle chiamate tramite e-mail, telefono o fax entro i tempi previsti dai contratti di assistenza. Se l'assistenza clienti Zebra globale non è in grado di risolvere il problema, è possibile restituire l'apparecchiatura per la manutenzione e verranno fornite istruzioni precise in merito.

Se il prodotto Zebra è stato acquistato da un partner aziendale Zebra, contattarlo direttamente per ottenere assistenza.

Spedizione della stampante

Se è necessario spedire la stampante:

1. Spegnere (O) la stampante e scollegare tutti i cavi.
2. Rimuovere qualsiasi supporto, nastro od oggetto non fissato dall'interno della stampante.
3. Chiudere la testina di stampa.
4. Riporre con attenzione la stampante nell'imballaggio originale oppure in un contenitore alternativo idoneo per evitare danni durante il trasporto. Se l'imballaggio originale è andato perduto o è stato distrutto, è possibile acquistarne uno da Zebra.

Scelta di una posizione per la stampante

Scegliere una posizione per la stampante che soddisfi le seguenti condizioni:

- Superficie: la superficie su cui verrà posizionata la stampante deve essere stabile, piana e di dimensioni e resistenza sufficienti a sostenere la stampante.
- Spazio: l'area in cui verrà collocata la stampante deve prevedere spazio sufficiente per la ventilazione e per l'accesso ai componenti e ai connettori della stampante. Per consentire una ventilazione e un raffreddamento adeguati, lasciare uno spazio aperto su tutti i lati della stampante.

AVVERTENZA: non posizionare materiali di imbottitura o ammortizzanti dietro o sotto la stampante, in quanto limiterebbero il flusso d'aria e potrebbero causare il surriscaldamento della stampante.

- Alimentazione: la stampante deve trovarsi a breve distanza da una presa elettrica facilmente accessibile.
- Interfacce di comunicazione dati: la stampante deve trovarsi nel raggio del trasmettitore WLAN (se applicabile) o a una distanza accettabile per il collegamento all'origine dati (generalmente un computer). Per ulteriori informazioni sulla lunghezza massima dei cavi e sulla configurazione, vedere Specifiche generali alla pagina 212.

- Condizioni operative: La stampante è stata realizzata in modo da consentirne l'utilizzo in una vasta gamma di condizioni ambientali ed elettriche, ad esempio in magazzino o in officina. Di seguito sono riportati i requisiti di temperatura e umidità relativa per la stampante in modalità operativa.

Tabella 1 Temperatura e umidità operative

Modalità	Temperatura	Umidità relativa
Trasferimento termico	Da 5 a 40 °C (da 41 a 104 °F)	Dal 20% all'85% in assenza di condensa
Termica diretta	Da 0 a 40 °C (da 32 a 104 °F)	

Ordinazione di materiali di consumo e accessori

Gli elementi seguenti NON sono forniti in dotazione con la stampante:

- Cavi di comunicazione/rete (ad esempio Ethernet seriale o cablata) diversi da USB
- Supporti
- Nastro (se la stampante dispone dell'opzione di trasferimento termico)

Per i materiali di consumo consigliati per garantire il funzionamento ottimale della stampante, visitare la pagina zebra.com/supplies.

Supporti

Il tipo e il formato del supporto scelto devono essere appropriati per le opzioni installate sulla stampante.

Fare riferimento alle specifiche del supporto per la stampante per le lunghezze minime delle etichette e altri fattori importanti da tenere in considerazione.

Per ottenere una qualità di stampa ottimale e prestazioni di stampa adeguate in tutte le linee di prodotti, Zebra consiglia vivamente di utilizzare materiali di consumo certificati Zebra come parte della soluzione completa. È stata realizzata una vasta gamma di prodotti di carta, polipropilene, poliestere e vinile allo scopo specifico di esaltare le capacità della stampante e di evitare l'usura prematura della testina di stampa. Per acquistare i materiali di consumo, visitare zebra.com/supplies.

Il glossario include termini associati con i supporti, come supporti con segno nero, supporti con gap/tacca, supporti a fogli ripiegati e supporti in rotolo. Utilizzare questi termini per determinare quali sono i supporti migliori per le proprie esigenze.

Nastro

Questa sezione si applica solo alle stampanti con l'opzione di stampa a trasferimento termico installata.

È necessario utilizzare un nastro?	I supporti stessi determinano se è necessario utilizzare il nastro. • I supporti a trasferimento termico richiedono l'utilizzo di un nastro. • I supporti per la stampa termica diretta non richiedono il nastro.

Come posso stabilire se i supporti sono per la stampa termica diretta o a trasferimento termico? Vedere termica diretta e trasferimento termico per le definizioni.	Il modo più semplice è graffiare rapidamente con un'unghia la superficie di stampa del supporto. Se compare un segno nero nel punto dove è stato graffiato il supporto, il supporto è per stampa termica diretta e NON è necessario utilizzare il nastro.
Che tipo di nastro è possibile utilizzare?	Questa stampante può utilizzare SOLO nastri con rivestimento all'esterno, a meno che non sia stato acquistato e installato il perno opzionale che consente l'utilizzo di nastri con rivestimento all'interno. Per informazioni sulle ordinazioni, contattare il rivenditore Zebra autorizzato.
Come posso stabilire quale lato del nastro è rivestito?	Utilizzare uno di questi due metodi per determinare quale lato del nastro è rivestito: • Esecuzione di un test di adesione. • Esecuzione di un test di graffiatura del nastro.

Selezione di una modalità di stampa

Utilizzare una modalità di stampa adatta al supporto utilizzato e alle opzioni della stampante disponibili. Il percorso del supporto è lo stesso per i supporti a rotolo e a fogli ripiegati.

Per impostare la stampante per l'uso di una modalità di stampa disponibile, vedere PRINT MODE (MODALITÀ DI STAMPA) alla pagina 100.

Tabella 2 Modalità di stampa e opzioni della stampante

Print Mode (Modalità di stampa)	Descrizione
TEAR OFF (STRAPPO)	È possibile utilizzare questa modalità predefinita con qualsiasi opzione della stampante e con la maggior parte dei tipi di supporto. La stampante stampa i formati delle etichette man mano che li riceve. L'operatore della stampante può rimuovere le etichette stampate in qualsiasi momento dopo la stampa.
PEEL OFF (SPELLICOLATURA)	Questa modalità può essere utilizzata se la stampante dispone di un'opzione di riavvolgimento. La stampante esegue la spellicolatura dell'etichetta dal supporto durante la stampa, quindi si interrompe sino alla rimozione dell'etichetta. La pellicola posteriore viene avvolta sul perno di riavvolgimento senza utilizzare la piastra di riavvolgimento.
REWIND (RIAVVOLGIMENTO)	Questa modalità può essere utilizzata solo se la stampante dispone di un'opzione di riavvolgimento. La stampante esegue la stampa senza interruzioni tra un'etichetta e l'altra. Dopo la stampa, il supporto viene riavvolto attorno a una bobina. La piastra di riavvolgimento è utilizzata per separare le etichette dalla parte posteriore.

Tabella 2 Modalità di stampa e opzioni della stampante (Continued)

Print Mode (Modalità di stampa)	Descrizione
CUTTER (TAGLIERINA)	Questa modalità può essere utilizzata solo se la stampante dispone di un'opzione taglierina. La stampante taglia le etichette dopo che ciascuna etichetta viene stampata.
DELAYED CUT (TAGLIO RITARDATO)	Questa modalità può essere utilizzata solo se la stampante dispone di un'opzione taglierina. La stampante attende un comando di taglio ZPL ritardato (~JK) prima di tagliare l'ultima etichetta stampata.
LINERLESS PEEL (SPELLICOLATURA SENZA SUPPORTO)*	* Riservato per un utilizzo futuro.
LINERLESS REWIND (RIAVVOLGIMENTO SENZA SUPPORTO)*	
LINERLESS TEAR (STRAPPO SENZA SUPPORTO)*	
APPLICATOR (APPLICATORE)	Questa modalità viene utilizzata con un dispositivo che applica le etichette. La stampante stampa quando riceve un segnale dall'applicatore. Per ulteriori informazioni sull'interfaccia dell'applicatore, fare riferimento alla sezione Informazioni utente avanzate del Manuale di manutenzione.

Caricamento dei supporti

Seguire le istruzioni in questa sezione per caricare supporti in rotolo o a fogli ripiegati nella modalità di stampa necessaria.

AVVERTENZA: quando si svolgono operazioni vicino a una testina di stampa aperta, togliere tutti gli anelli, orologi, collane, badge di identificazione o altri oggetti metallici che potrebbero entrare in contatto con la testina di stampa. Quando si lavora vicino a una testina di stampa aperta non è obbligatorio spegnere la stampante, anche se questo è comunque consigliato da Zebra in via precauzionale. Se si spegne l'alimentazione, andranno perdute tutte le impostazioni temporanee, quali i formati delle etichette, e sarà necessario ricaricarle prima di riprendere la stampa.

Inserimento del supporto nella stampante

La maggior parte delle illustrazioni in questa sezione mostra i supporti in rotolo, poiché il percorso di caricamento dei supporti è lo stesso per i supporti in rotolo e a fogli ripiegati.

1. Sollevare lo sportello dei supporti.

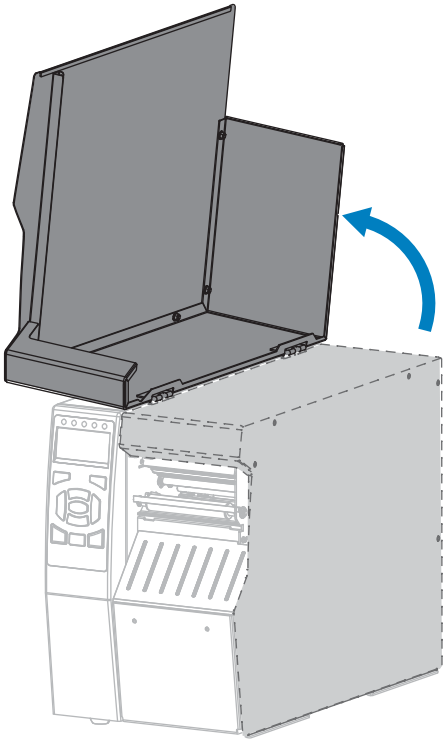

2. Rimuovere e scartare qualsiasi cartellino o etichetta strappato o sporco oppure tenuto assieme da adesivi o nastro.

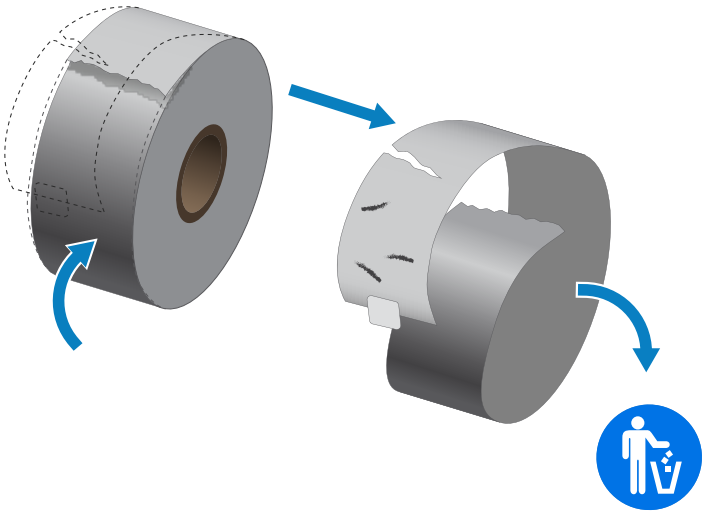

3. Inserire supporti in rotolo o a fogli ripiegati nella stampante.

Supporti in rotolo	Supporti a fogli ripiegati
a. Estrarre quanto più possibile la guida di alimentazione supporti.	a. I supporti a fogli ripiegati possono essere riposti dietro o sotto la stampante. A seconda della posizione in cui sono conservati i supporti, questi ultimi devono essere inseriti da dietro o attraverso la fessura di accesso inferiore.

Supporti in rotolo	Supporti a fogli ripiegati
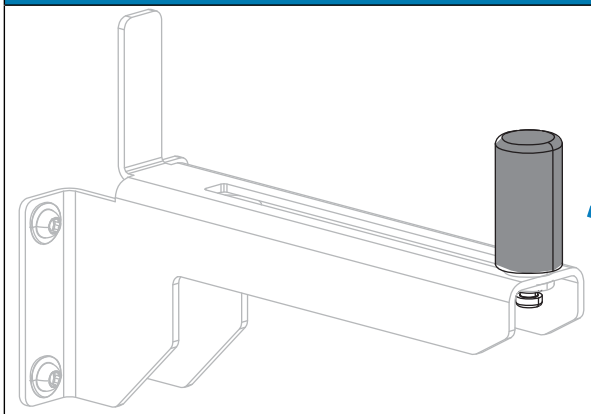	Alimentazione dall'accesso posteriore 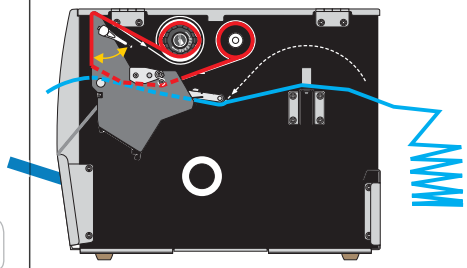 Alimentazione dall'accesso inferiore 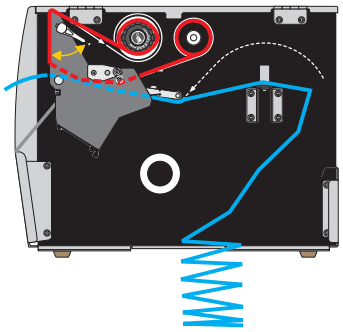
b. Inserire il rotolo di supporti sulla staffa di alimentazione supporti. Spingere il rotolo completamente fino in fondo. 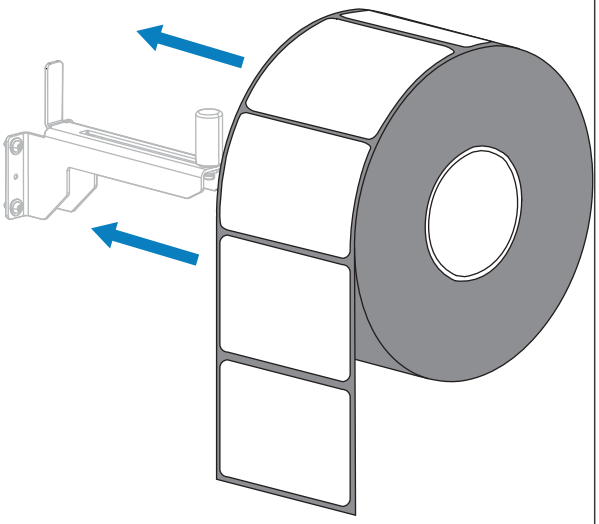	b. Estrarre quanto più possibile la guida di alimentazione supporti. 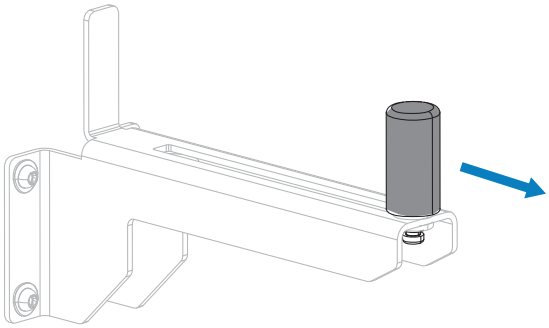
c. Far scorrere la guida di alimentazione supporti in modo che sia a contatto con il bordo del rotolo.	c. Far passare il supporto sopra la staffa di alimentazione supporti.

Supporti in rotolo	Supporti a fogli ripiegati
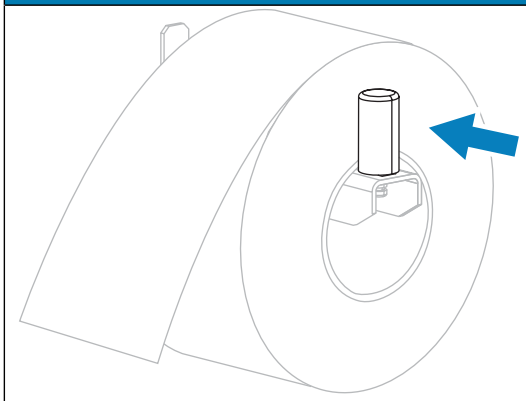	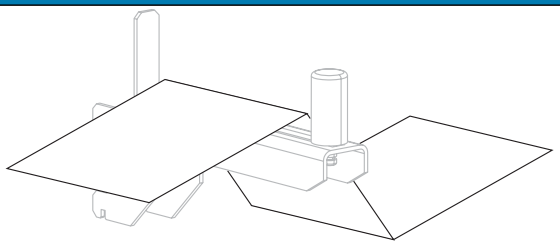
	d. Far scorrere la guida di alimentazione supporti in modo che sia a contatto con il bordo del supporto. 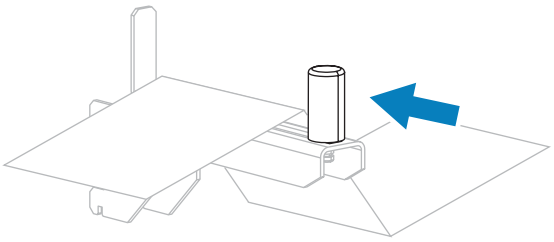

4. In quale modalità di stampa verrà utilizzata la stampante? Per ulteriori informazioni sulle modalità di stampa, vedere Selezione di una modalità di stampa alla pagina 23.

Se si utilizza...	Allora...
TEAR OFF (STRAPPO) 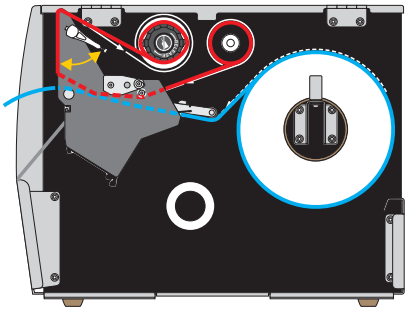	Continuare con Caricamento del supporto - Modalità strappo alla pagina 28.
PEEL-OFF (SPELLICOLATURA) o APPLICATOR (APPLICATORE)	Continuare con Caricamento del supporto - Modalità di spellicolatura o applicatore alla pagina 34.

Se si utilizza...	Allora...
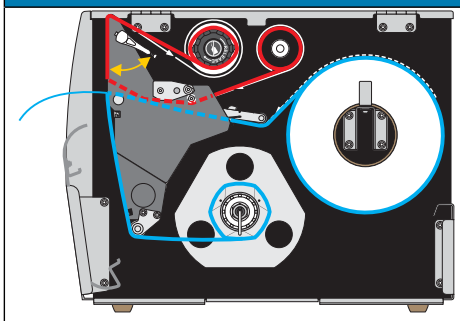	
REWIND (RIAVVOLGIMENTO) 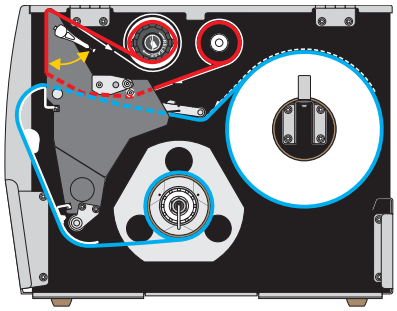	Continuare con Caricamento del supporto - Modalità di riavvolgimento alla pagina 42.
CUTTER (TAGLIERINA) o DELAYED CUT (TAGLIO RITARDATO) 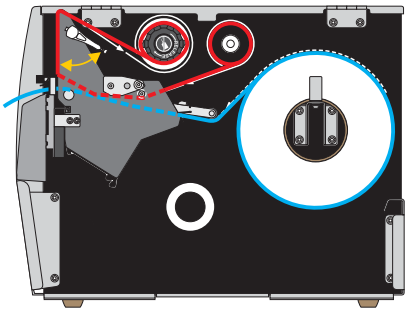	Continuare con Caricamento dei supporti - Modalità taglierina o taglio ritardato alla pagina 50.

Caricamento del supporto - Modalità strappo

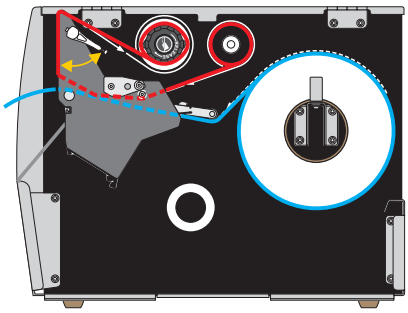

1. Se non è ancora stato fatto, seguire le istruzioni nella sezione Inserimento del supporto nella stampante alla pagina 24.

AVVERTENZA—SUPERFICIE CALDA: la testina di stampa potrebbe essere molto calda e causare gravi ustioni. Attendere che la testina di stampa si raffreddi.

2. Aprire il gruppo testina di stampa ruotando la relativa leva di apertura verso l'alto.

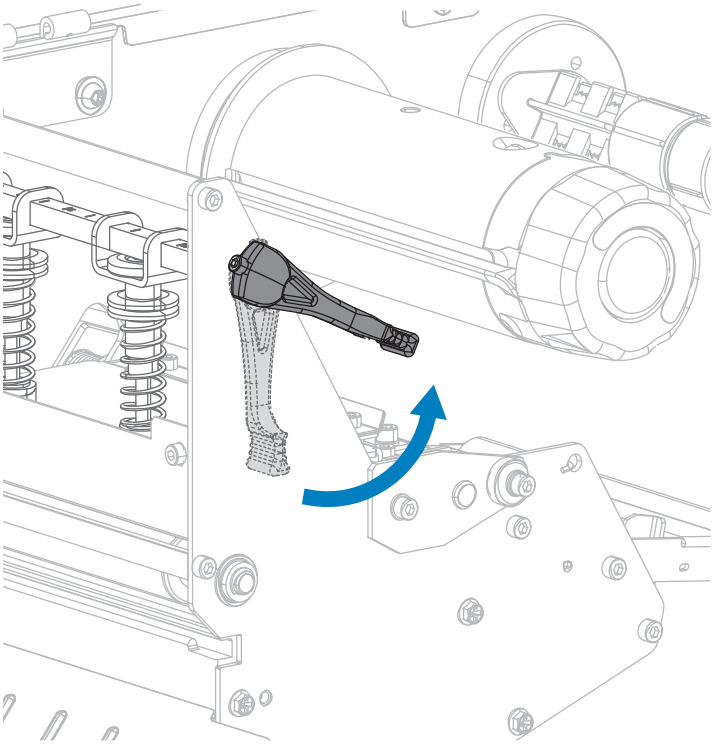

3. Allentare la vite a testa zigrinata sulla parte inferiore della guida supporti esterna.

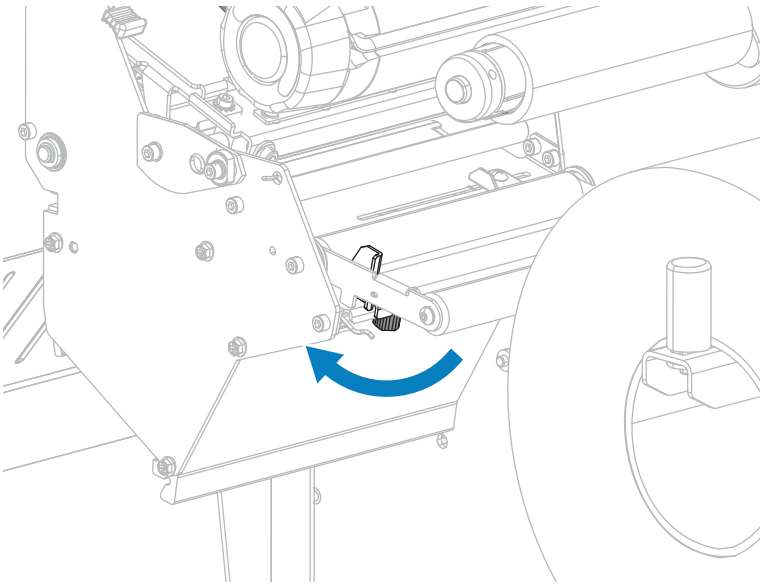

4. Estrarre completamente la guida supporti esterna.

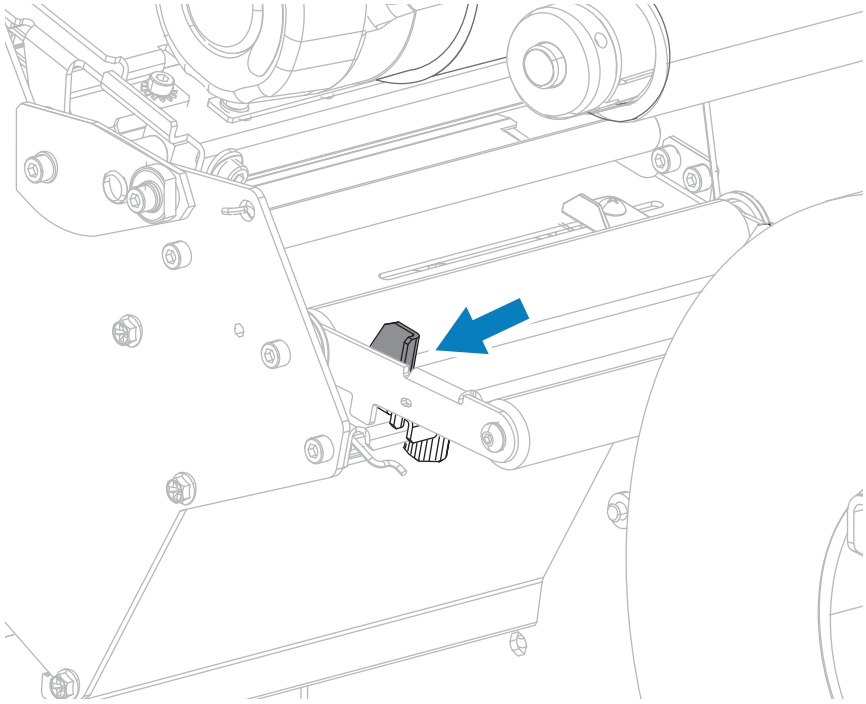

5. Infilare il supporto sotto il rullo del gruppo guida supporti mobile (1), il rullo della guida supporti (2) e il sensore dei supporti (3).

IMPORTANTE: assicurarsi di inserire il supporto sotto questi componenti. Se inserito sopra i componenti, il supporto ostruisce il sensore del nastro e causa un falso errore RIBBON OUT (NASTRO ESAURITO).

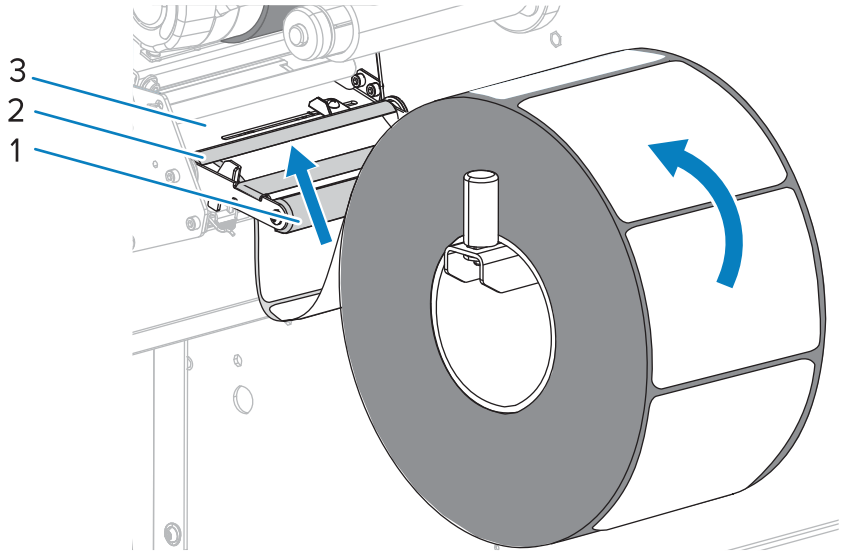

6. Spingere il supporto in avanti fino a farlo passare sotto il gruppo testina di stampa (1), sotto la piastra supporti a scatto (2) e sopra il rullo (3).

AVVERTENZA—SUPERFICIE CALDA: la testina di stampa potrebbe essere molto calda e causare gravi ustioni. Attendere che la testina di stampa si raffreddi.

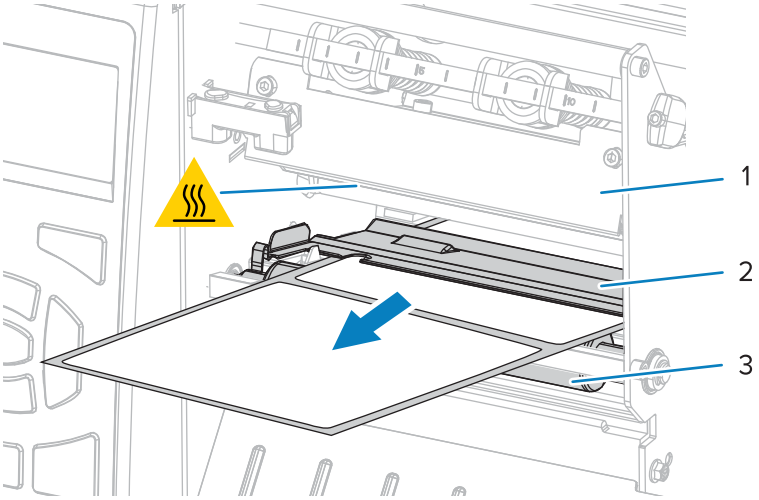

7. È necessario un nastro per la stampa con i supporti utilizzati? Se non si è certi, vedere Quando utilizzare il nastro.

Se si usa...	Allora...
Supporto per la stampa termica diretta (il nastro non è necessario)	Procedere con il passaggio 8.
Supporto a trasferimento termico (è necessario il nastro)	**a.** Se non è già stato fatto, caricare il nastro nella stampante. Vedere Caricamento del nastro alla pagina 56. **b.** Procedere con il passaggio 8.

8. Spingere il supporto all'indietro fino in fondo, quindi farlo scorrere nella guida esterna finché non tocca il bordo del supporto.

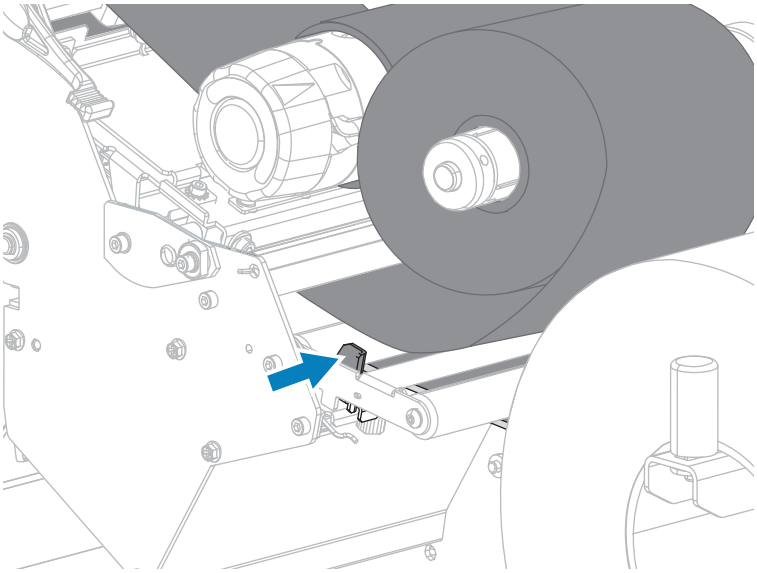

9. Stringere la vite a testa zigrinata sulla parte inferiore della guida supporti esterna.

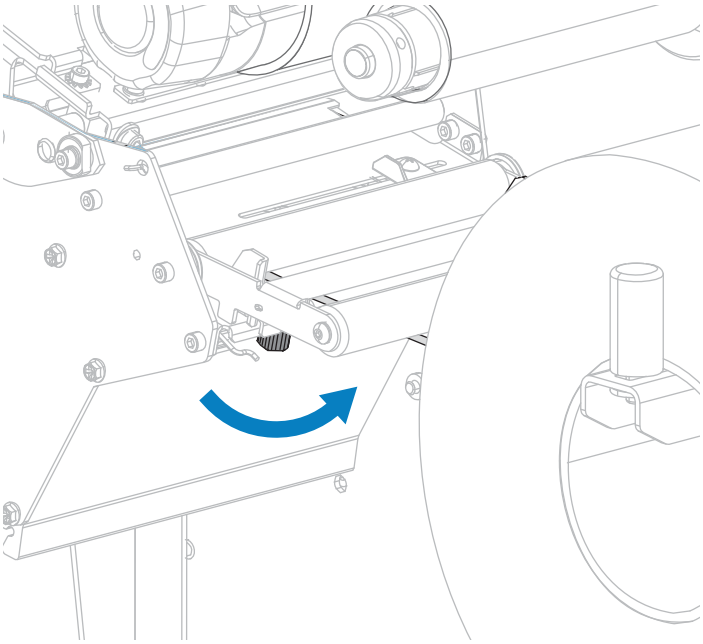

10. Ruotare la leva di apertura della testina di stampa verso il basso finché non blocca la testina in posizione.

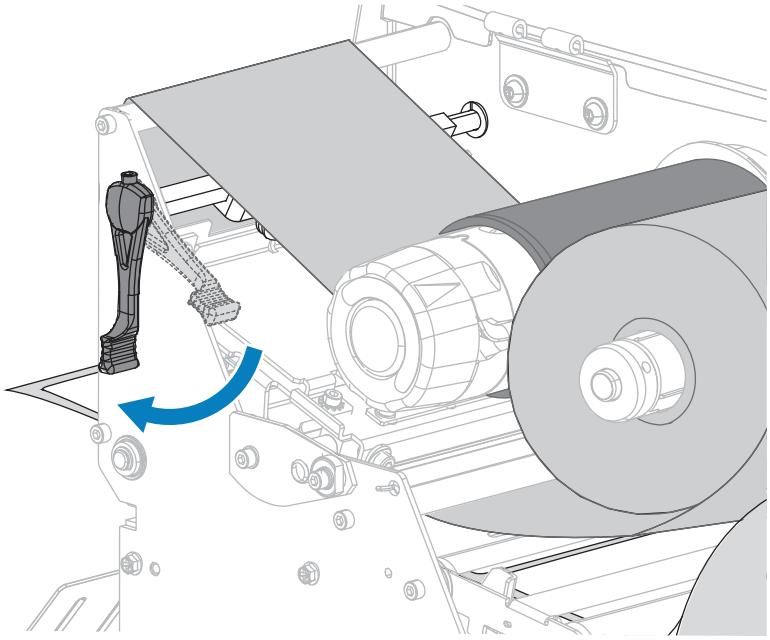

11. Chiudere lo sportello dei supporti.

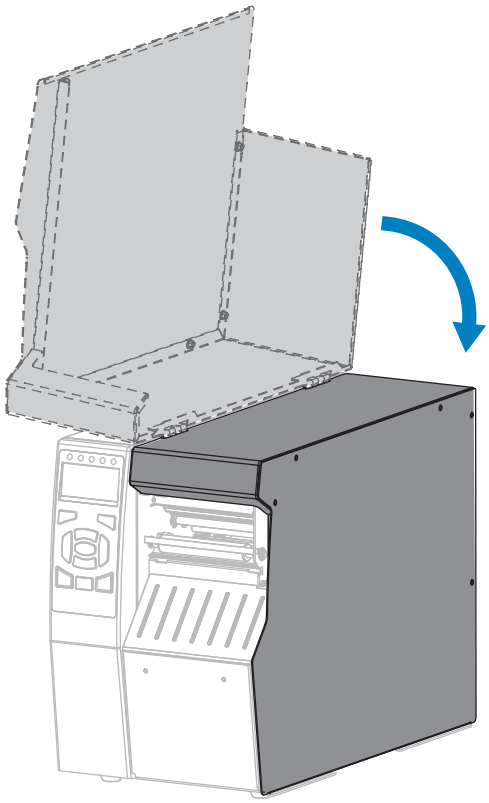

12. Impostare la stampante sulla modalità di stampa appropriata. Vedere PRINT MODE (MODALITÀ DI STAMPA) alla pagina 100.

13. Premere **PAUSE** (PAUSA) per uscire dalla modalità pausa e abilitare la stampa.

    A seconda delle impostazioni, la stampante potrebbe eseguire la calibrazione delle etichette o caricare un'etichetta.

14. Per risultati migliori, calibrare la stampante. Vedere Calibrazione dei sensori del nastro e dei supporti alla pagina 141.

15. Se si desidera, stampare una configurazione o un'altra etichetta per verificare che la stampante sia in grado di stampare. Vedere PRINT INFORMATION (STAMPA INFORMAZIONI) alla pagina 105.

Il caricamento dei supporti in modalità strappo è completato.

Caricamento del supporto - Modalità di spellicolatura o applicatore

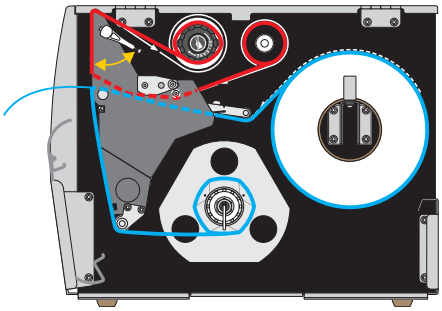

1. Se non è ancora stato fatto, seguire le istruzioni nella sezione Inserimento del supporto nella stampante alla pagina 24.

2. Se necessario, installare la piastra di riavvolgimento/avvolgimento della pellicola nella posizione di spellicolatura, come mostrato. Per le istruzioni, vedere Installazione della piastra di riavvolgimento/avvolgimento della pellicola alla pagina 155.

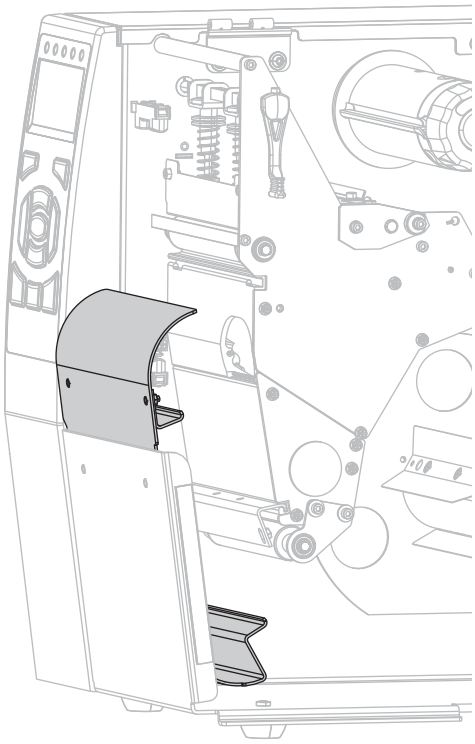

3. Aprire il gruppo testina di stampa ruotando la relativa leva di apertura verso l'alto.

AVVERTENZA—SUPERFICIE CALDA: la testina di stampa potrebbe essere molto calda e causare gravi ustioni. Attendere che la testina di stampa si raffreddi.

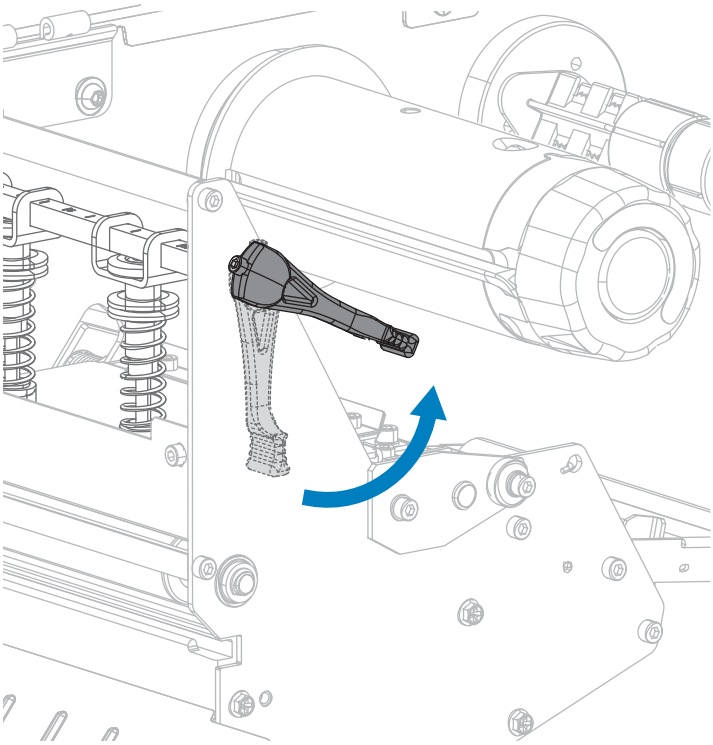

4. Allentare la vite a testa zigrinata sulla parte inferiore della guida supporti esterna.

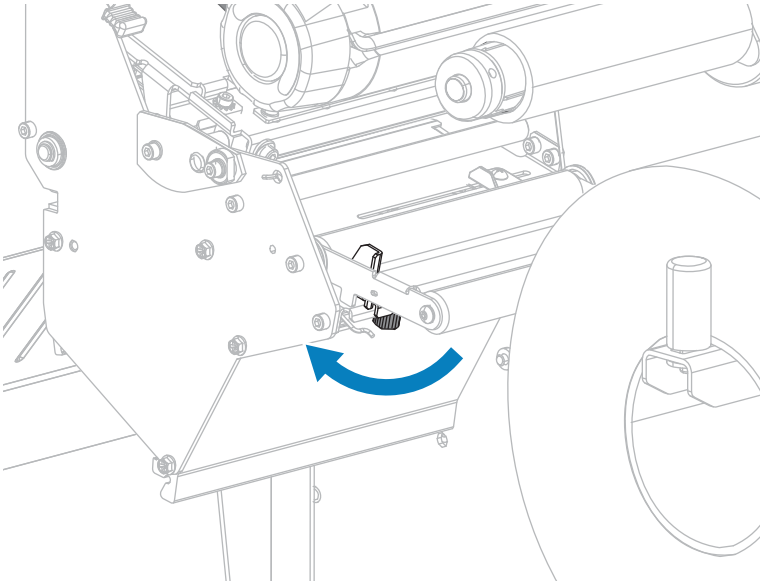

5. Estrarre completamente la guida supporti esterna.

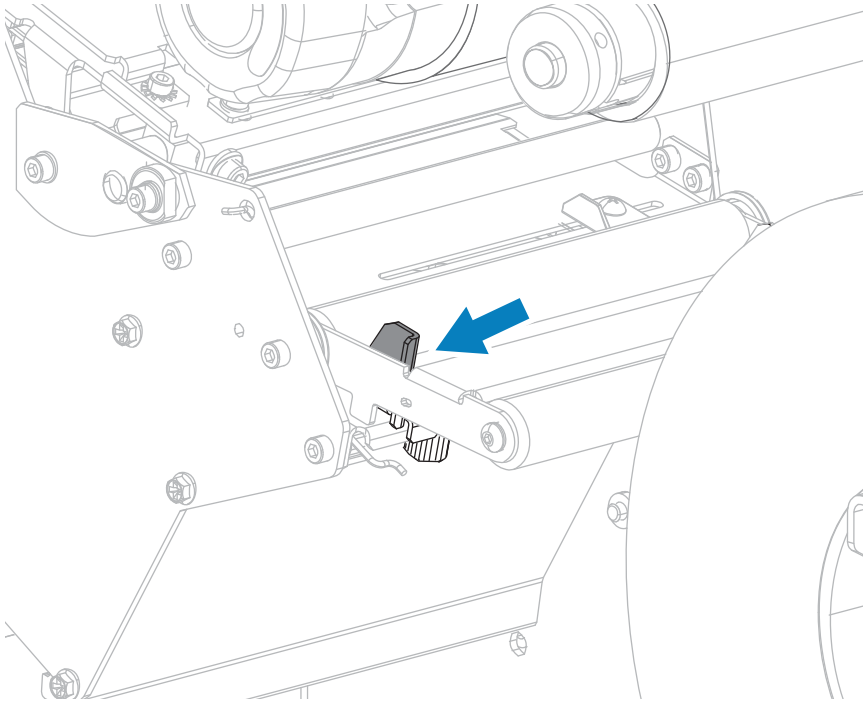

6. Infilare il supporto sotto il rullo del gruppo guida supporti mobile (1), il rullo della guida supporti (2) e il sensore dei supporti (3).

IMPORTANTE: assicurarsi di inserire il supporto sotto questi componenti. Se inserito sopra i componenti, il supporto ostruisce il sensore del nastro e causa un falso errore RIBBON OUT (NASTRO ESAURITO).

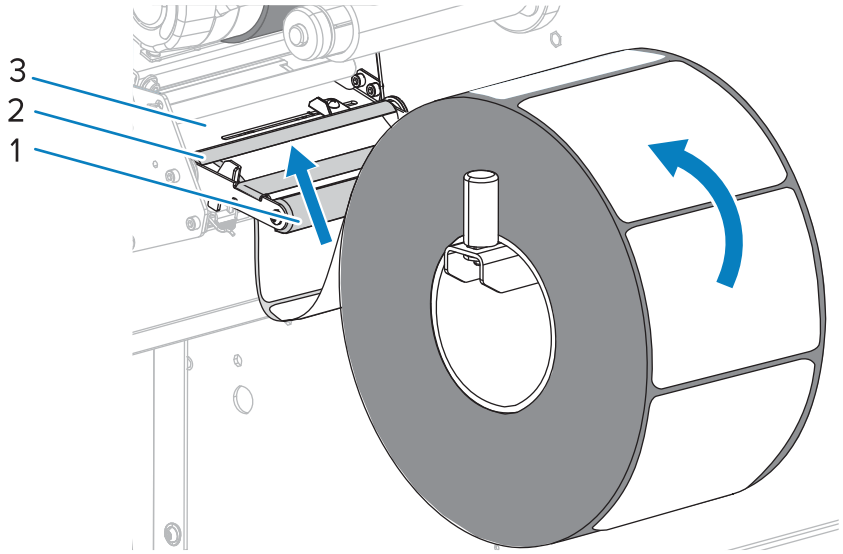

7. Spingere il supporto in avanti fino a farlo passare sotto il gruppo testina di stampa (1), sotto la piastra supporti a scatto (2) e sopra il rullo (3).

AVVERTENZA—SUPERFICIE CALDA: la testina di stampa potrebbe essere molto calda e causare gravi ustioni. Attendere che la testina di stampa si raffreddi.

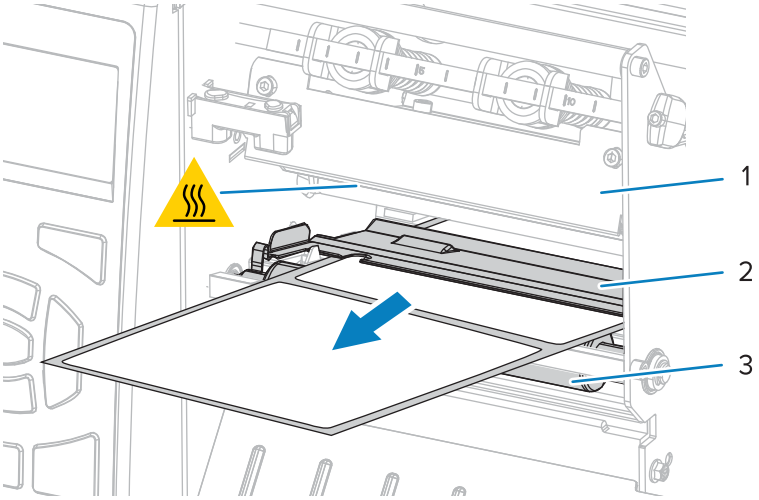

8. Estrarre circa 500 mm (18") di supporto dalla stampante. Rimuovere ed eliminare le etichette dal supporto esposto, lasciando solo la pellicola di supporto.

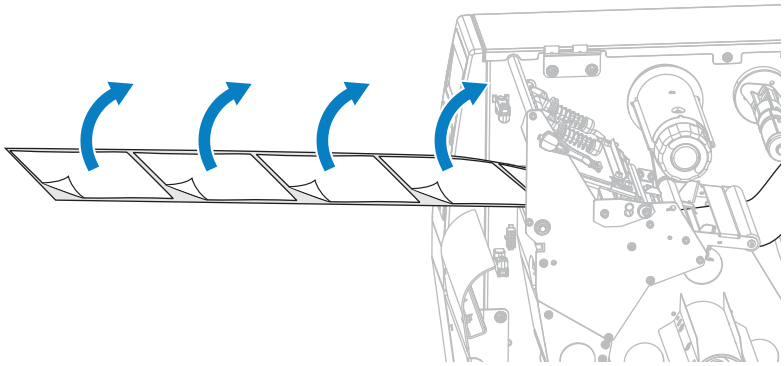

9. Far passare la pellicola di supporto dietro la piastra di riavvolgimento/avvolgimento della pellicola.

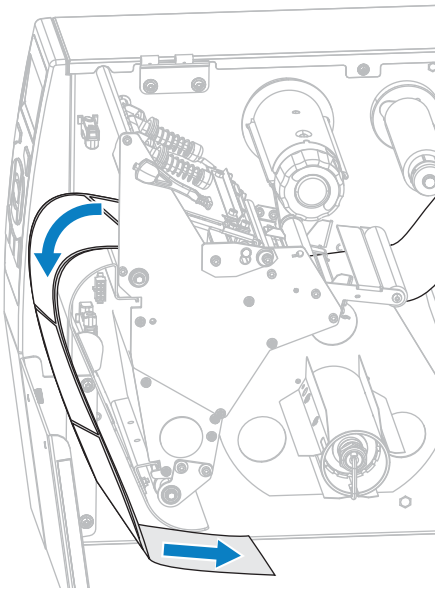

10. Se si desidera, far scorrere una bobina vuota sul perno di riavvolgimento fino a quando non è a filo con la piastra guida. Non è necessaria una bobina vuota per l'avvolgimento della pellicola.

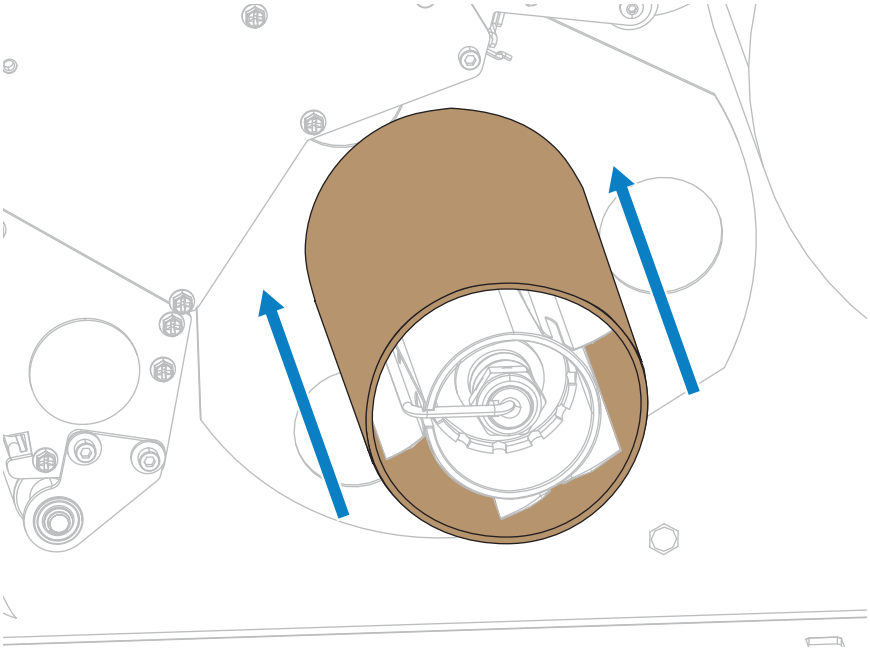

11. Rimuovere il gancio dal perno di riavvolgimento.

12. Avvolgere la pellicola di supporto attorno al perno di riavvolgimento come mostrato. Ruotare il perno di riavvolgimento di diversi giri per serrare la pellicola di supporto e rimuovere eventuali allentamenti.

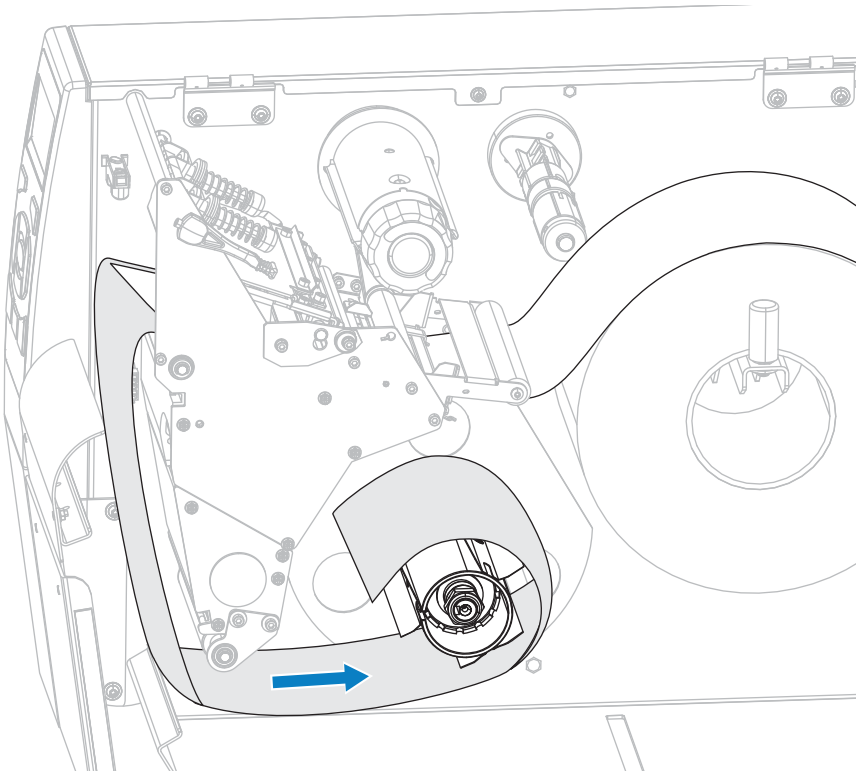

13. Reinstallare il gancio del perno sulla pellicola di supporto. Inserire l'estremità lunga del gancio nel piccolo foro sulla piastra guida (1). Inserire l'estremità corta del gancio nel foro al centro del dado di regolazione (2).

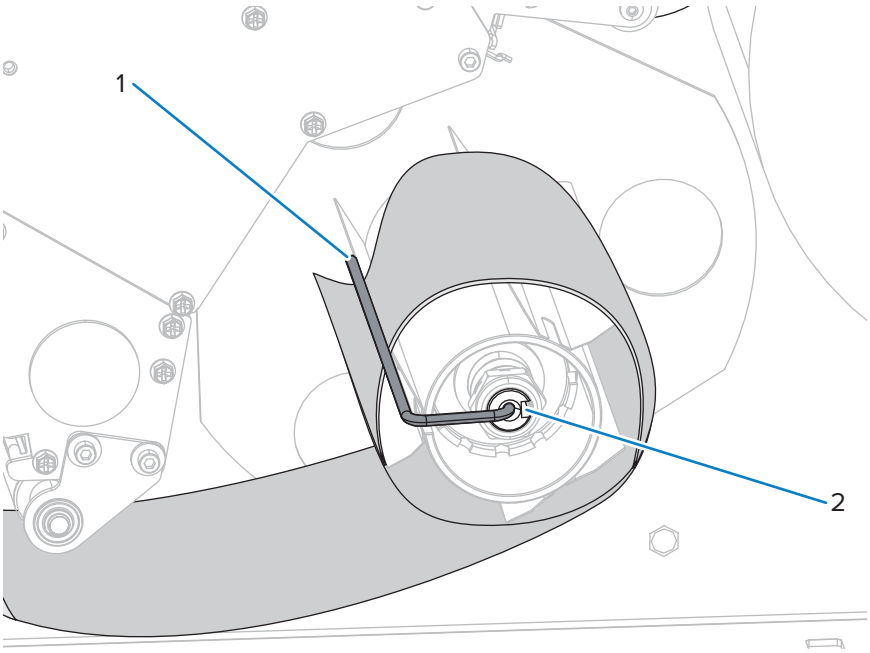

14. È necessario un nastro per la stampa con i supporti utilizzati? Se non si è certi, vedere Quando utilizzare il nastro.

Se si usa...	Allora...
Supporto per la stampa termica diretta (il nastro non è necessario)	Procedere con il passaggio 15.
Supporto a trasferimento termico (è necessario il nastro)	**a.** Se non è già stato fatto, caricare il nastro nella stampante. Vedere Caricamento del nastro alla pagina 56. **b.** Procedere con il passaggio 15.

15. Spingere il supporto all'indietro fino in fondo, quindi farlo scorrere nella guida esterna finché non tocca il bordo del supporto.

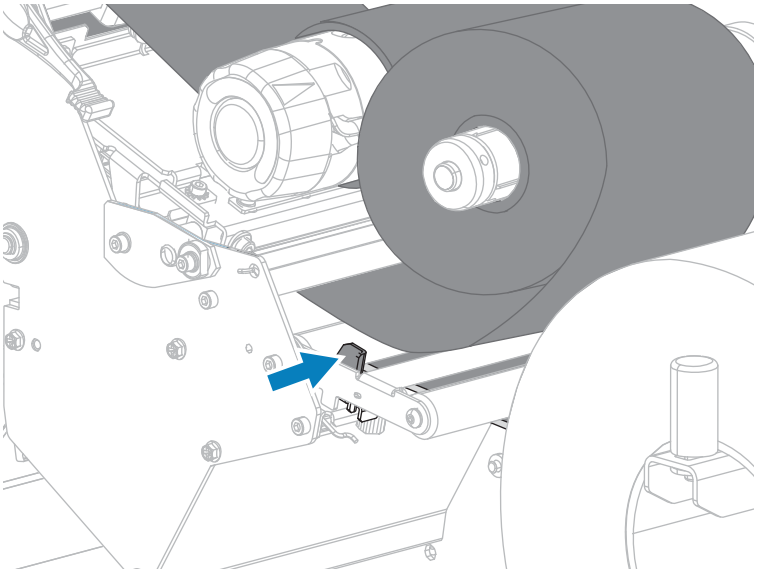

16. Stringere la vite a testa zigrinata sulla parte inferiore della guida supporti esterna.

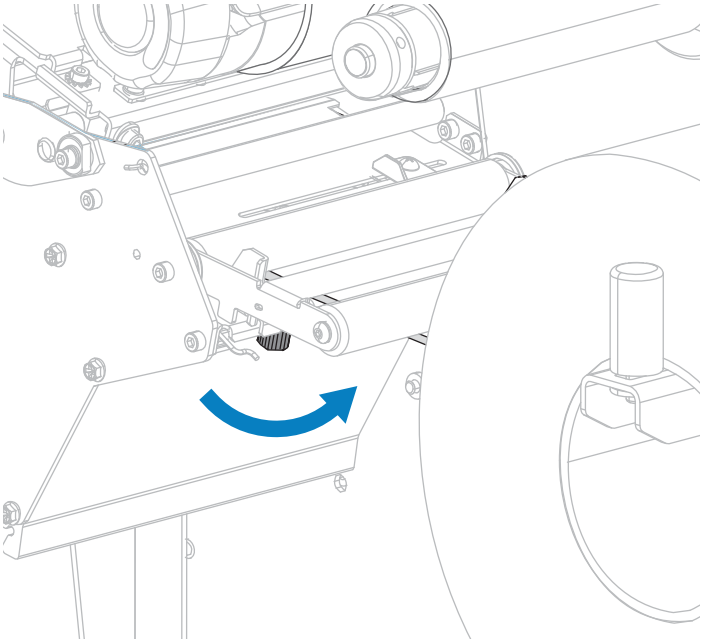

17. Ruotare la leva di apertura della testina di stampa verso il basso finché non blocca la testina in posizione.

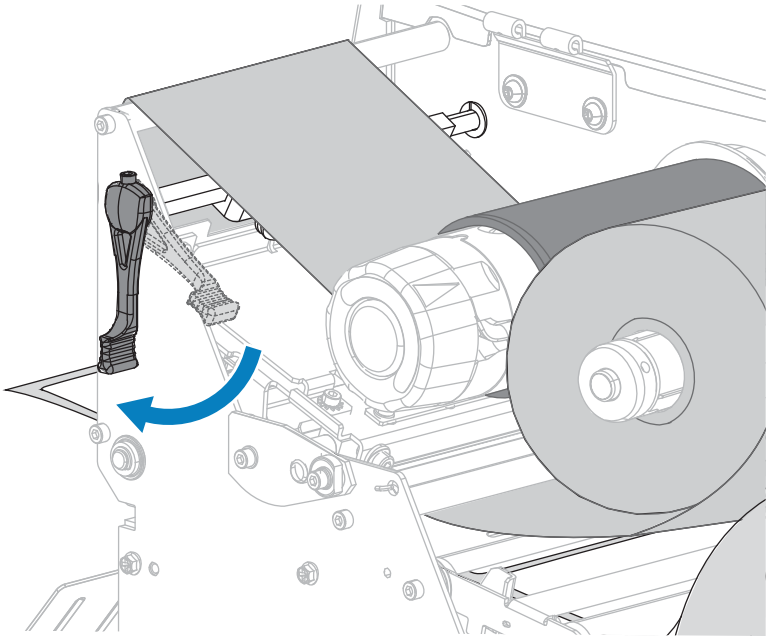

18. Chiudere lo sportello dei supporti.

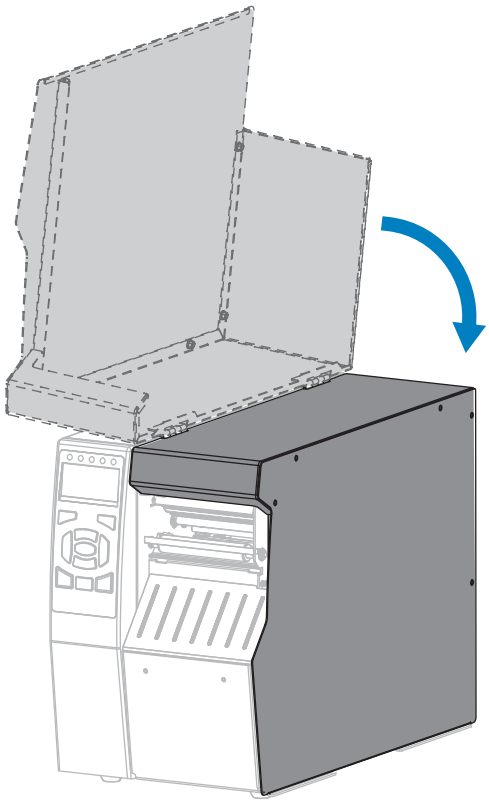

19. Impostare la stampante sulla modalità di stampa appropriata. Vedere PRINT MODE (MODALITÀ DI STAMPA) alla pagina 100.
20. Premere **PAUSE** (PAUSA) per uscire dalla modalità pausa e abilitare la stampa.

    A seconda delle impostazioni, la stampante potrebbe eseguire la calibrazione delle etichette o caricare un'etichetta.
21. Per risultati migliori, calibrare la stampante. Vedere Calibrazione dei sensori del nastro e dei supporti alla pagina 141.
22. Se si desidera, stampare una configurazione o un'altra etichetta per verificare che la stampante sia in grado di stampare. Vedere PRINT INFORMATION (STAMPA INFORMAZIONI) alla pagina 105.

Il caricamento dei supporti in modalità spellicolatura è completato.

Caricamento del supporto - Modalità di riavvolgimento

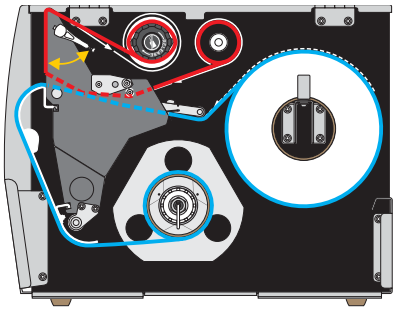

1. Se non è ancora stato fatto, seguire le istruzioni nella sezione Inserimento del supporto nella stampante alla pagina 24.
2. Se necessario, installare la piastra di riavvolgimento/avvolgimento della pellicola nella posizione di riavvolgimento, come mostrato. Per le istruzioni, vedere Installazione della piastra di riavvolgimento/avvolgimento della pellicola alla pagina 155.

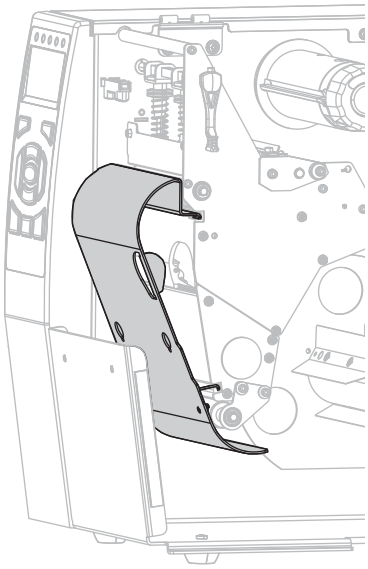

3. Far scorrere un'anima vuota sul perno di riavvolgimento fino a quando non è a filo con la piastra guida.

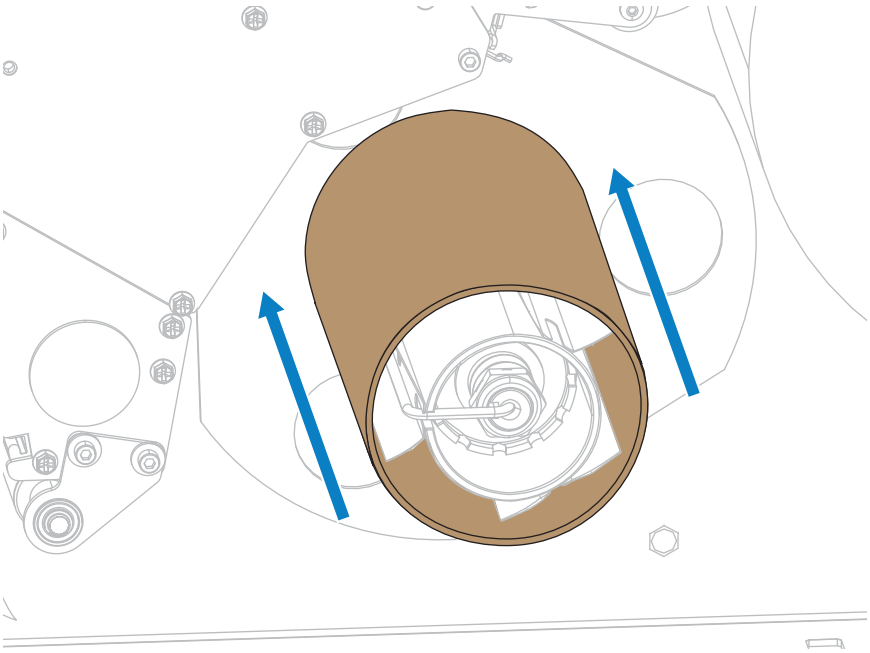

4. Aprire il gruppo testina di stampa ruotando la relativa leva di apertura verso l'alto.

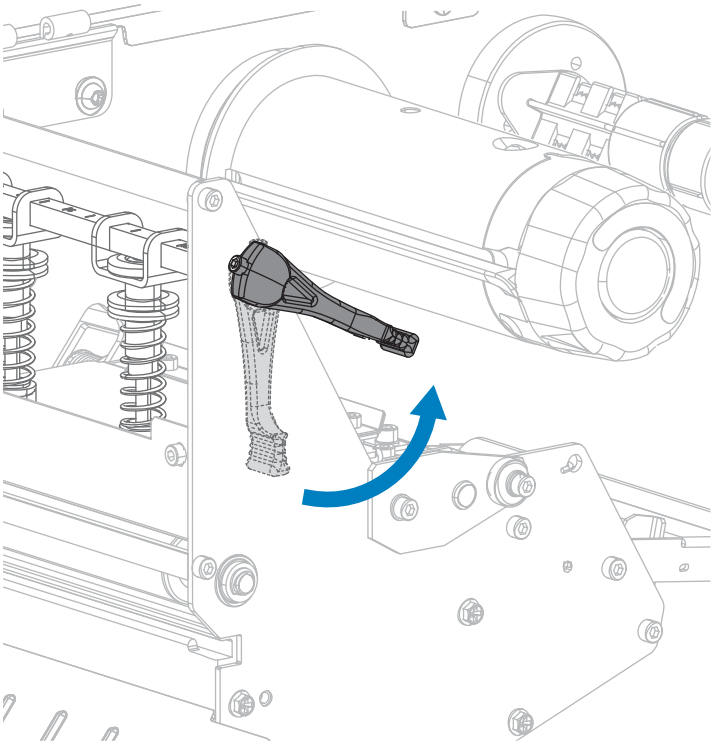

5. Allentare la vite a testa zigrinata sulla parte inferiore della guida supporti esterna.

AVVERTENZA—SUPERFICIE CALDA: la testina di stampa potrebbe essere molto calda e causare gravi ustioni. Attendere che la testina di stampa si raffreddi.

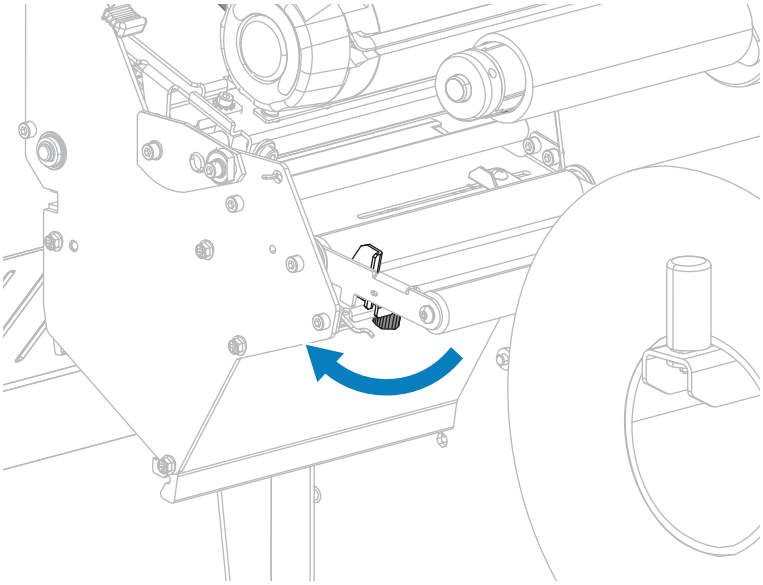

6. Estrarre completamente la guida supporti esterna.

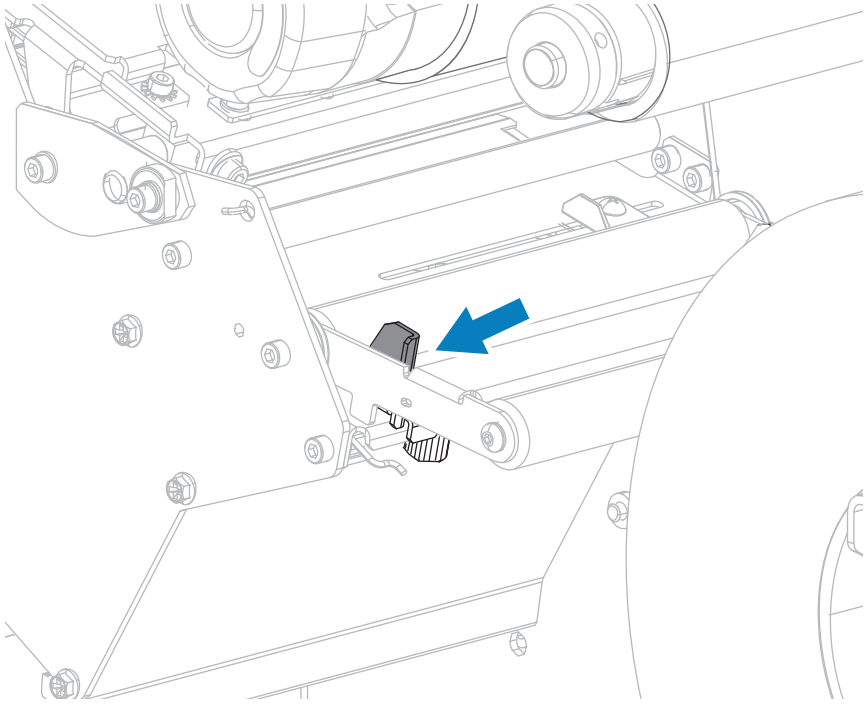

7. Infilare il supporto sotto il rullo del gruppo guida supporti mobile (1), il rullo della guida supporti (2) e il sensore dei supporti (3).

IMPORTANTE: assicurarsi di inserire il supporto sotto questi componenti. Se inserito sopra i componenti, il supporto ostruisce il sensore del nastro e causa un falso errore RIBBON OUT (NASTRO ESAURITO).

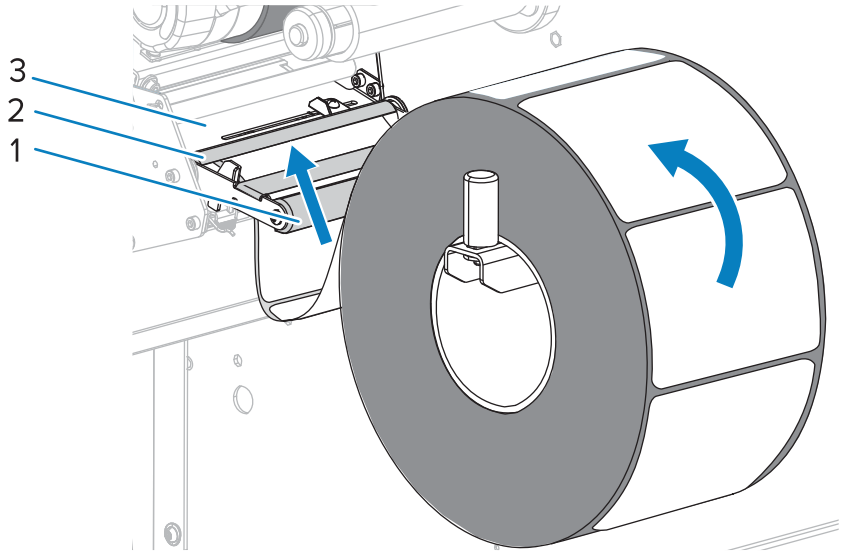

8. Spingere il supporto in avanti fino a farlo passare sotto il gruppo testina di stampa (1), sotto la piastra supporti a scatto (2) e sopra il rullo (3).

AVVERTENZA—SUPERFICIE CALDA: la testina di stampa potrebbe essere molto calda e causare gravi ustioni. Attendere che la testina di stampa si raffreddi.

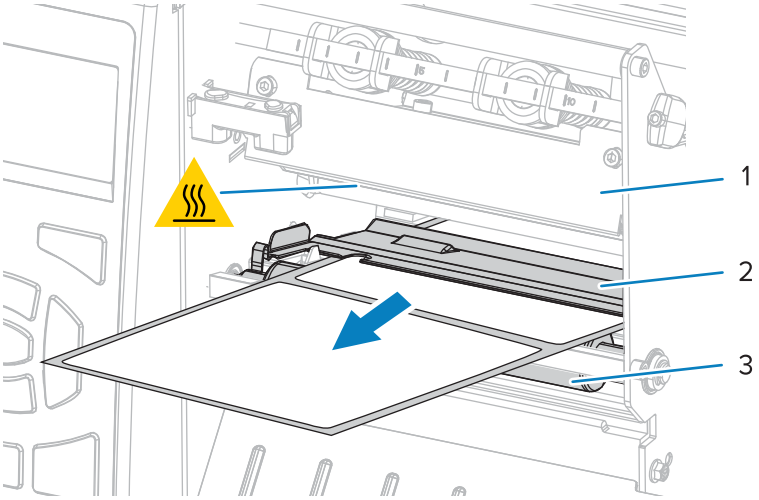

9. Estrarre circa 500 mm (18") di supporto dalla stampante.

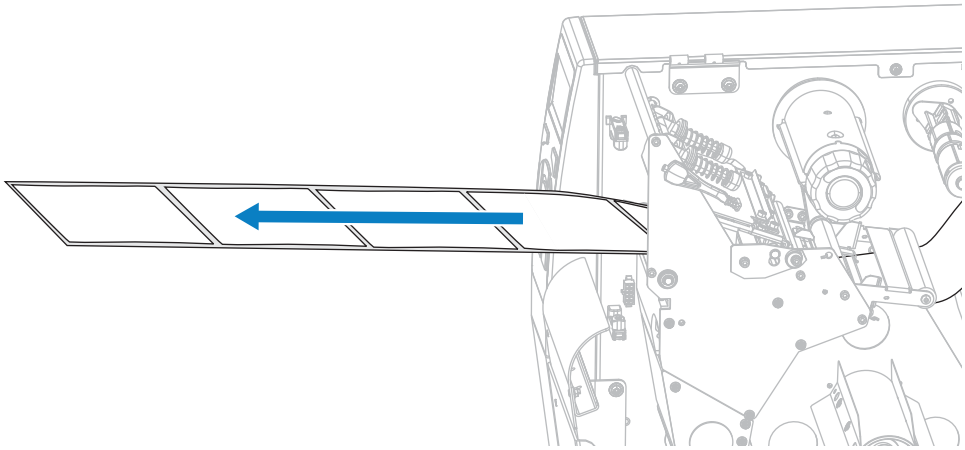

10. Far passare il supporto sopra la piastra di riavvolgimento/avvolgimento della pellicola.

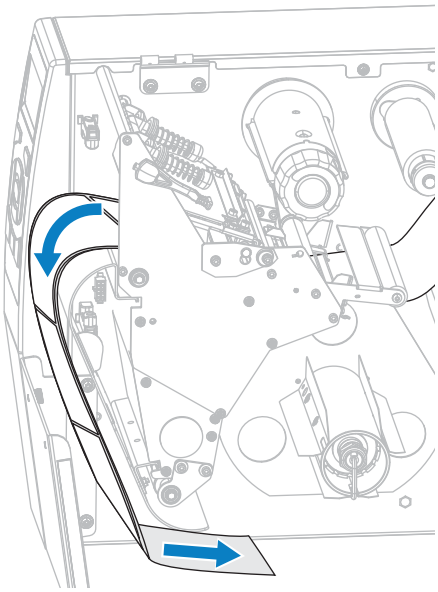

11. Avvolgere il supporto attorno al perno di riavvolgimento, come mostrato. Ruotare il perno di riavvolgimento di diversi giri per serrare il supporto e rimuovere eventuali allentamenti.

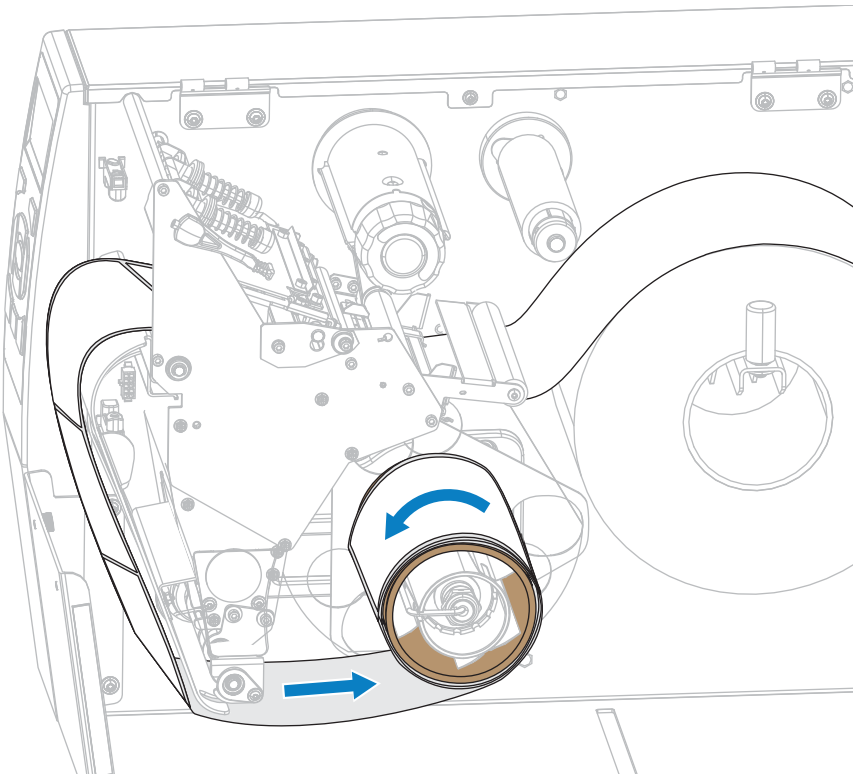

12. È necessario un nastro per la stampa con i supporti utilizzati? Se non si è certi, vedere Quando utilizzare il nastro.

Se si usa...	Allora...
Supporto per la stampa termica diretta (il nastro non è necessario)	Procedere con il passaggio 13.
Supporto a trasferimento termico (è necessario il nastro)	**a.** Se non è già stato fatto, caricare il nastro nella stampante. Vedere Caricamento del nastro alla pagina 56. **b.** Procedere con il passaggio 13.

13. Spingere il supporto all'indietro fino in fondo, quindi farlo scorrere nella guida esterna finché non tocca il bordo del supporto.

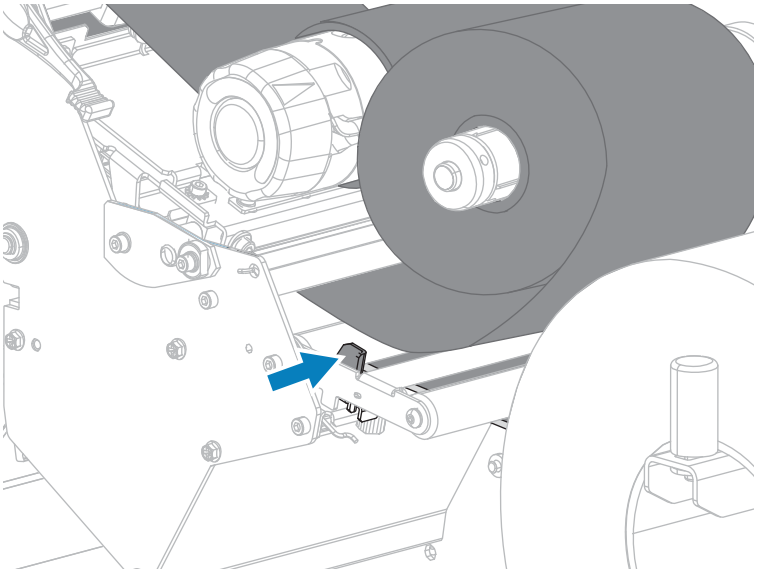

14. Stringere la vite a testa zigrinata sulla parte inferiore della guida supporti esterna.

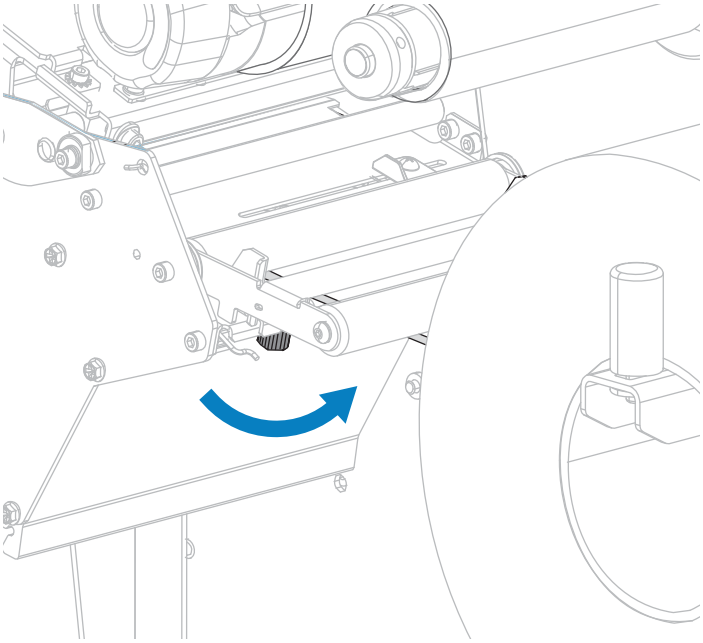

15. Ruotare la leva di apertura della testina di stampa verso il basso finché non blocca la testina in posizione.

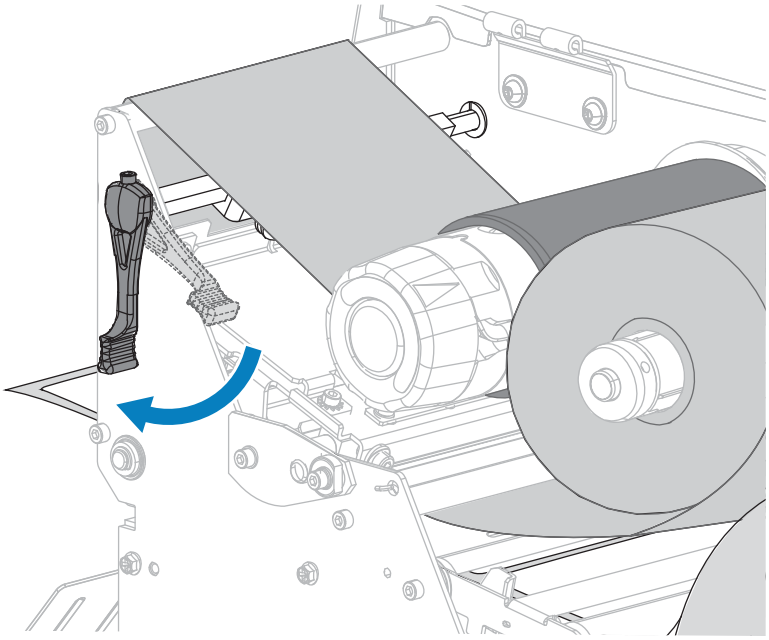

16. Chiudere lo sportello dei supporti.

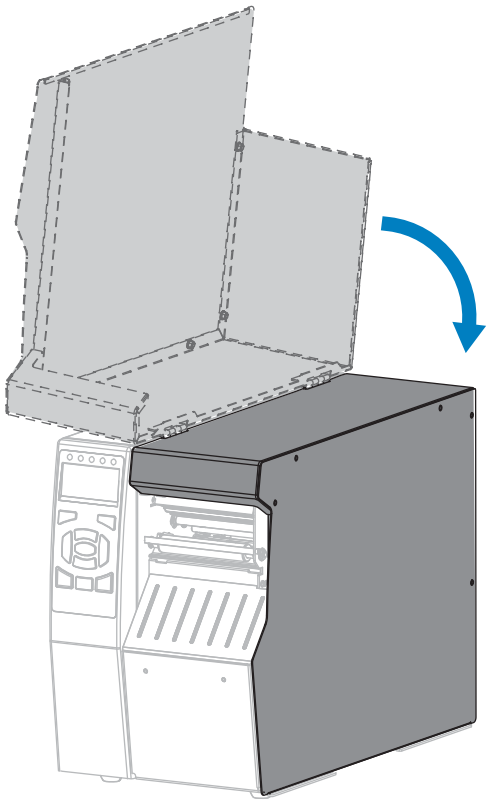

17. Impostare la stampante nella modalità di riavvolgimento. Vedere PRINT MODE (MODALITÀ DI STAMPA) alla pagina 100.
18. Premere **PAUSE** (PAUSA) per uscire dalla modalità pausa e abilitare la stampa.

    A seconda delle impostazioni, la stampante potrebbe eseguire la calibrazione delle etichette o caricare un'etichetta.
19. Per risultati migliori, calibrare la stampante. Vedere Calibrazione dei sensori del nastro e dei supporti a pagina 177.
20. Se si desidera, stampare una configurazione o un'altra etichetta per verificare che la stampante sia in grado di stampare. Vedere PRINT INFORMATION (STAMPA INFORMAZIONI) alla pagina 105.

Il caricamento dei supporti nella modalità di riavvolgimento è completato.

Caricamento dei supporti - Modalità taglierina o taglio ritardato

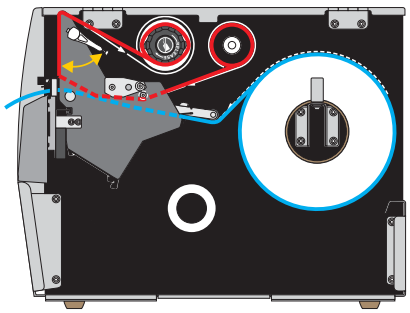

1. Se non è ancora stato fatto, seguire le istruzioni nella sezione Inserimento del supporto nella stampante alla pagina 24.

2. Aprire il gruppo testina di stampa ruotando la relativa leva di apertura verso l'alto.

AVVERTENZA—SUPERFICIE CALDA: la testina di stampa potrebbe essere molto calda e causare gravi ustioni. Attendere che la testina di stampa si raffreddi.

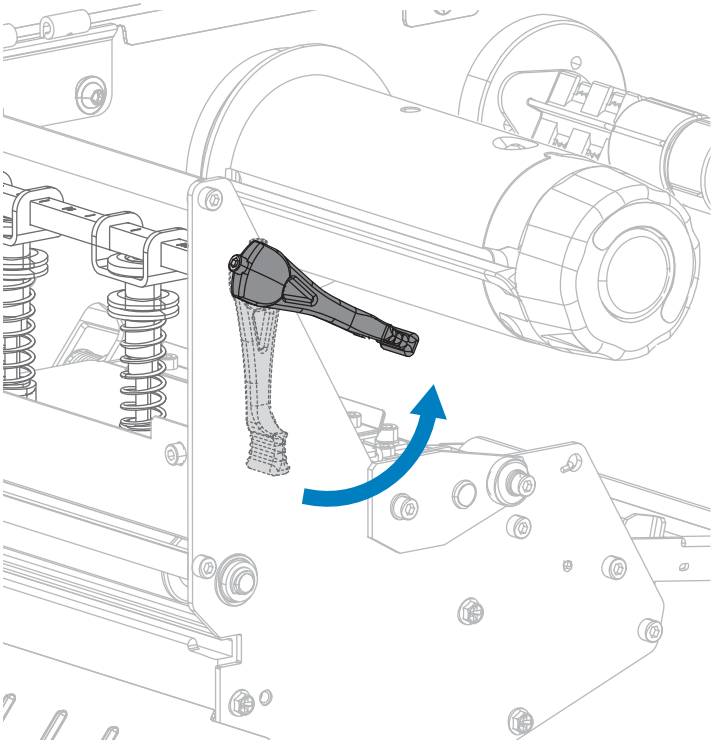

3. Allentare la vite a testa zigrinata sulla parte inferiore della guida supporti esterna.

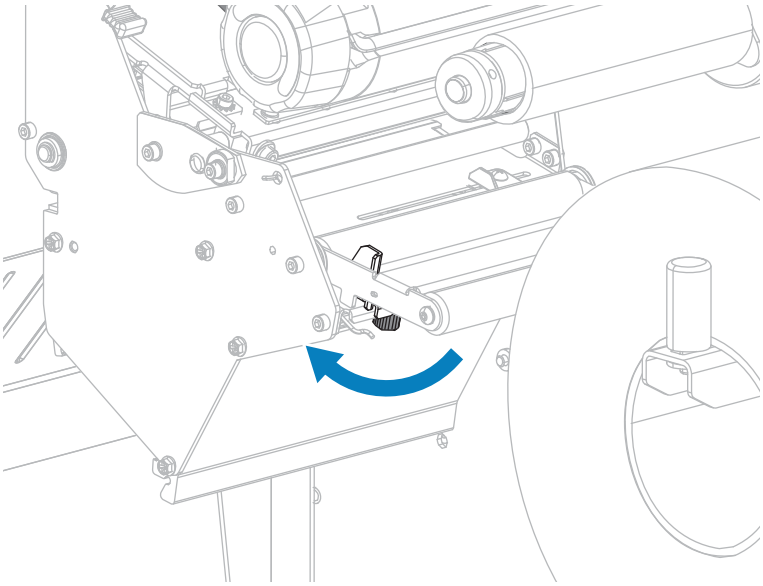

4. Estrarre completamente la guida supporti esterna.

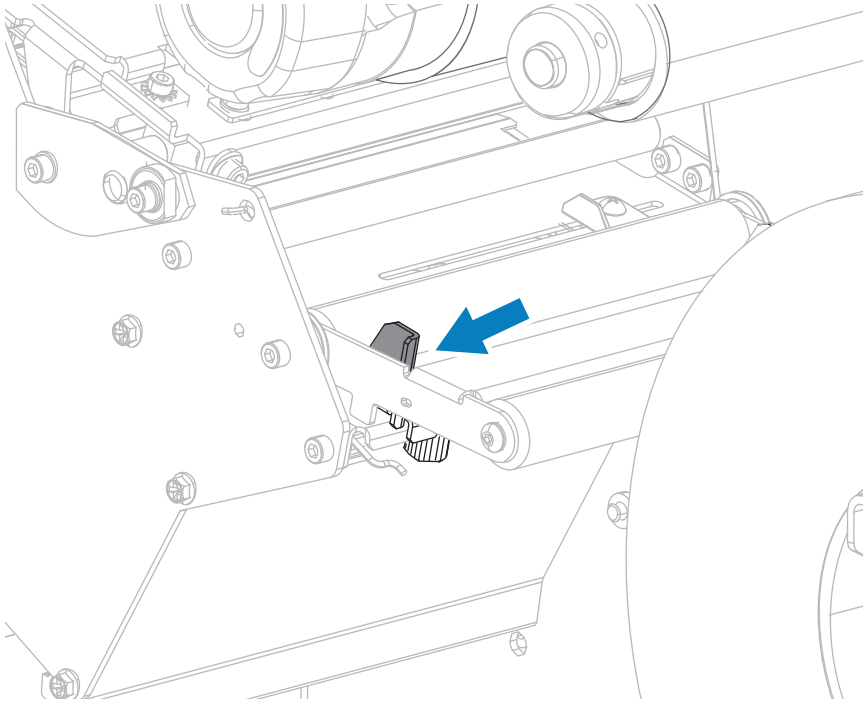

5. Infilare il supporto sotto il rullo del gruppo guida supporti mobile (1), il rullo della guida supporti (2) e il sensore dei supporti (3).

IMPORTANTE: assicurarsi di inserire il supporto sotto questi componenti. Se inserito sopra i componenti, il supporto ostruisce il sensore del nastro e causa un falso errore RIBBON OUT (NASTRO ESAURITO).

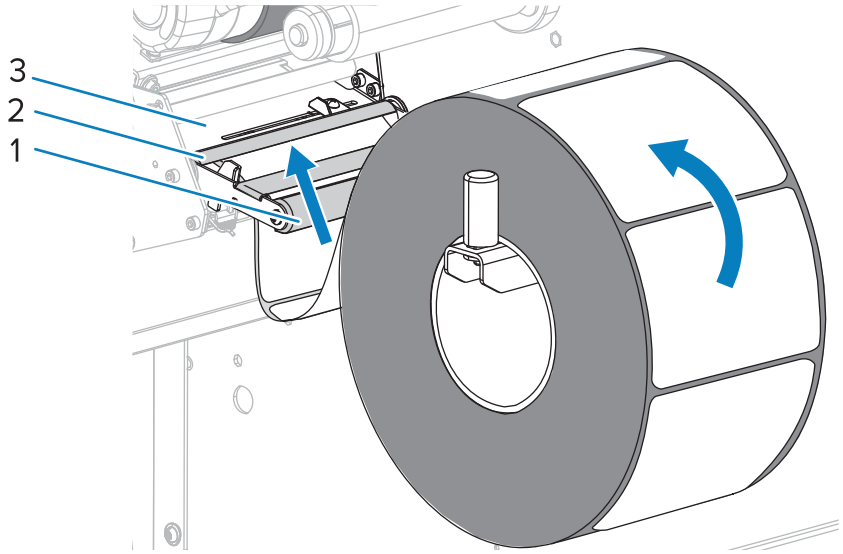

6. Spingere il supporto in avanti fino a farlo passare sotto il gruppo testina di stampa (1), sotto la piastra supporti a scatto (2) e attraverso il gruppo taglierina (3).

AVVERTENZA—SUPERFICIE CALDA: la testina di stampa potrebbe essere molto calda e causare gravi ustioni. Attendere che la testina di stampa si raffreddi.

AVVERTENZA: la lama della taglierina è affilata. Non toccare o sfregare la lama con le dita.

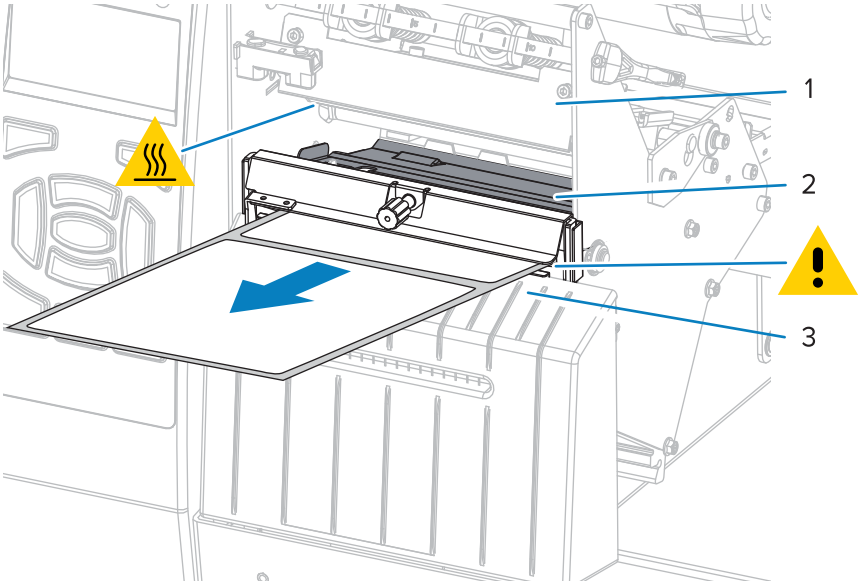

7. È necessario un nastro per la stampa con i supporti utilizzati? Se non si è certi, vedere Quando utilizzare il nastro.

Se si usa...	Allora...
Supporto per la stampa termica diretta (il nastro non è necessario)	Procedere con il passaggio 8.
Supporto a trasferimento termico (è necessario il nastro)	**a.** Se non è già stato fatto, caricare il nastro nella stampante. Vedere Caricamento del nastro alla pagina 56. **b.** Procedere con il passaggio 8.

8. Spingere il supporto all'indietro fino in fondo, quindi farlo scorrere nella guida esterna finché non tocca il bordo del supporto.

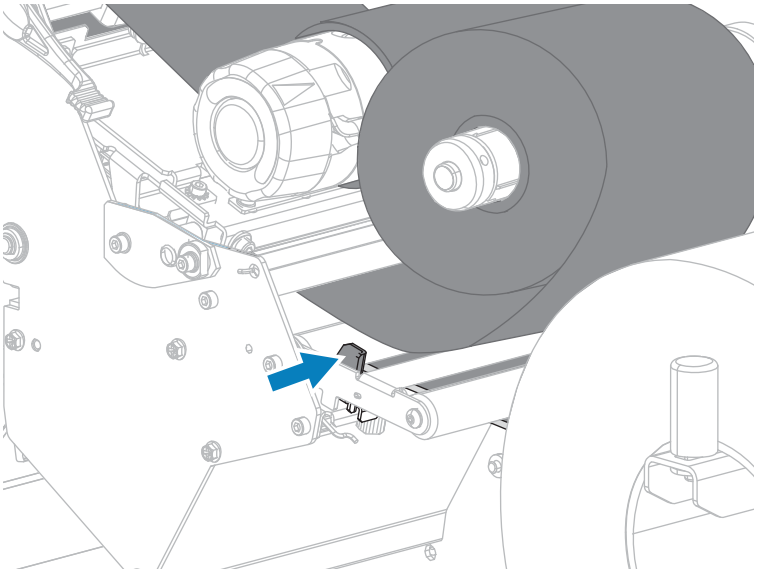

9. Stringere la vite a testa zigrinata sulla parte inferiore della guida supporti esterna.

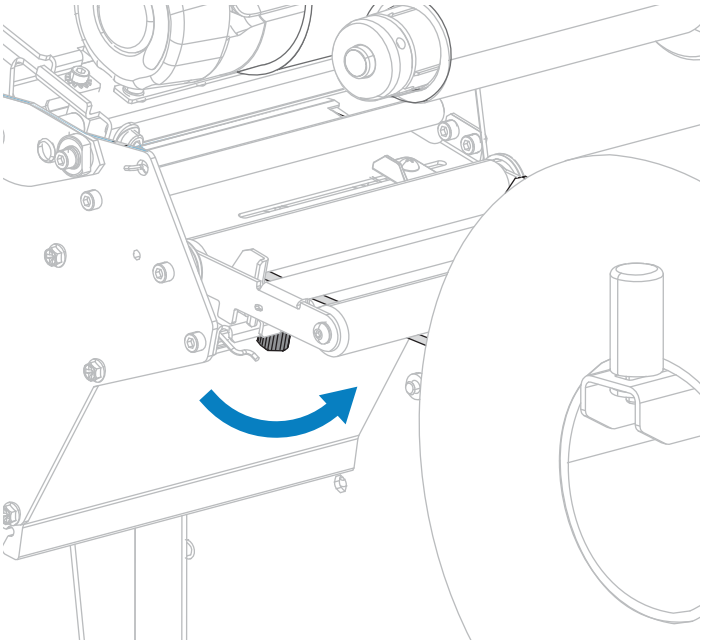

10. Ruotare la leva di apertura della testina di stampa verso il basso finché non blocca la testina in posizione.

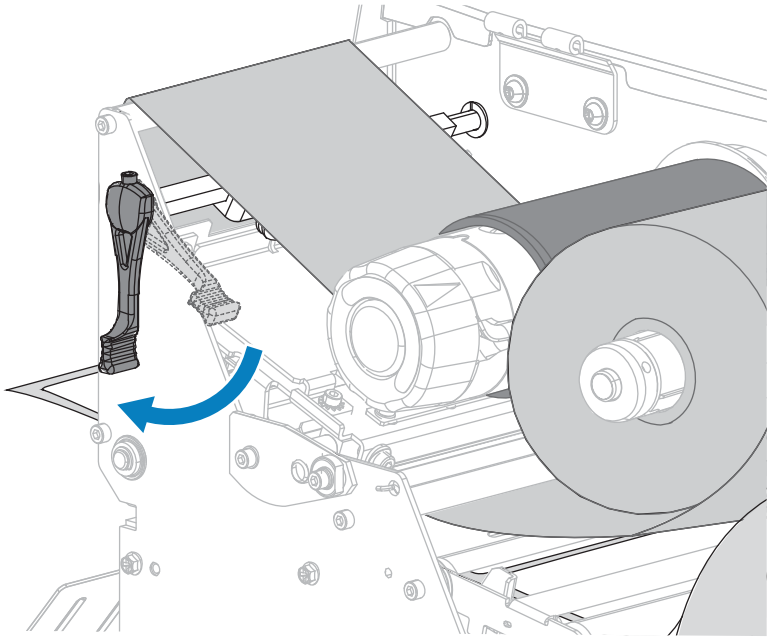

11. Chiudere lo sportello dei supporti.

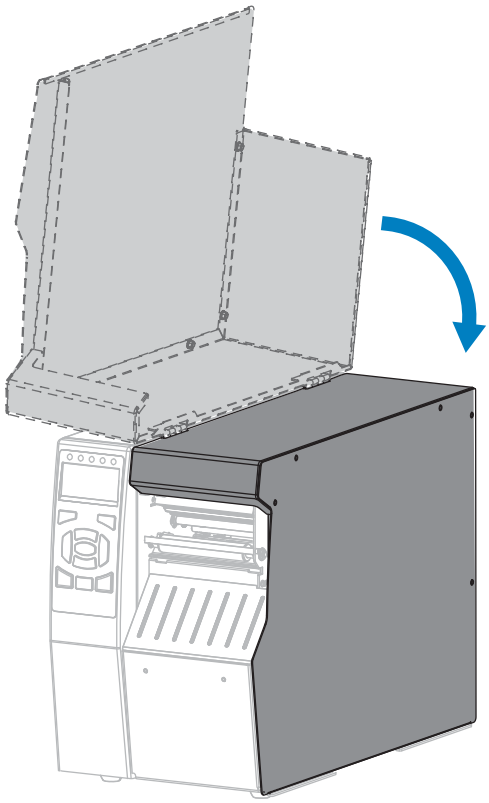

12. Impostare la stampante sulla modalità di stampa appropriata. Vedere PRINT MODE (MODALITÀ DI STAMPA) alla pagina 100.

13. Premere **PAUSE** (PAUSA) per uscire dalla modalità pausa e abilitare la stampa.

    A seconda delle impostazioni, la stampante potrebbe eseguire la calibrazione delle etichette o caricare un'etichetta.

14. Per risultati migliori, calibrare la stampante. Vedere Calibrazione dei sensori del nastro e dei supporti alla pagina 141.

15. Se si desidera, stampare una configurazione o un'altra etichetta per verificare che la stampante sia in grado di stampare. Vedere PRINT INFORMATION (STAMPA INFORMAZIONI) alla pagina 105.

Il caricamento dei supporti in modalità taglierina è completato.

Caricamento del nastro

Il nastro viene utilizzato solo con etichette a trasferimento termico. Per le etichette a stampa termica diretta, non caricare il nastro nella stampante.

Per determinare se con un particolare supporto deve essere utilizzato un nastro, vedere Quando utilizzare il nastro alla pagina 17.

AVVERTENZA: quando si svolgono operazioni vicino a una testina di stampa aperta, togliere tutti gli anelli, orologi, collane, badge di identificazione o altri oggetti metallici che potrebbero entrare in contatto con la testina di stampa. Quando si lavora vicino a una testina di stampa aperta non è obbligatorio spegnere la stampante, anche se questo è comunque consigliato da Zebra in via precauzionale. Se si spegne l'alimentazione, andranno perdute tutte le impostazioni temporanee, quali i formati delle etichette, e sarà necessario ricaricarle prima di riprendere la stampa.

IMPORTANTE: per proteggere la testina di stampa dall'usura, utilizzare un nastro più largo dei supporti. Il nastro deve essere rivestito all'esterno.

1. Sollevare lo sportello dei supporti.

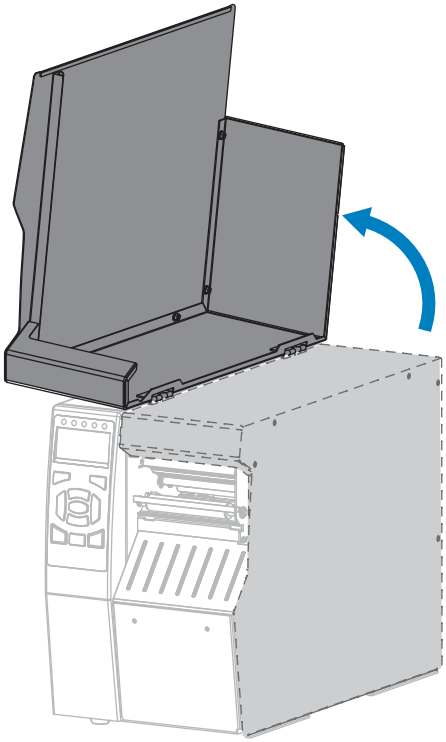

2. Aprire il gruppo testina di stampa ruotando la relativa leva di apertura verso l'alto.

AVVERTENZA: la testina di stampa potrebbe essere molto calda e causare gravi ustioni. Attendere che la testina di stampa si raffreddi.

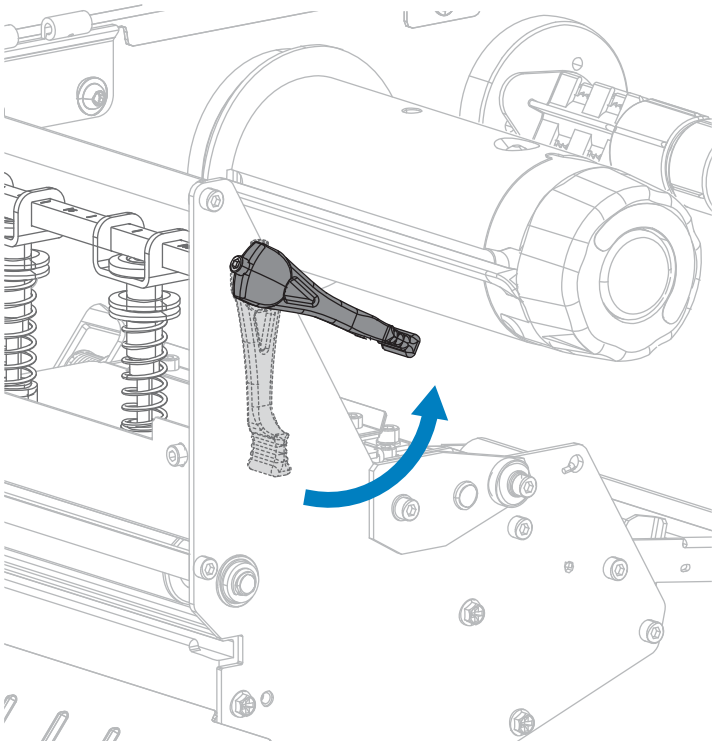

3. Allineare i segmenti del perno di alimentazione del nastro.

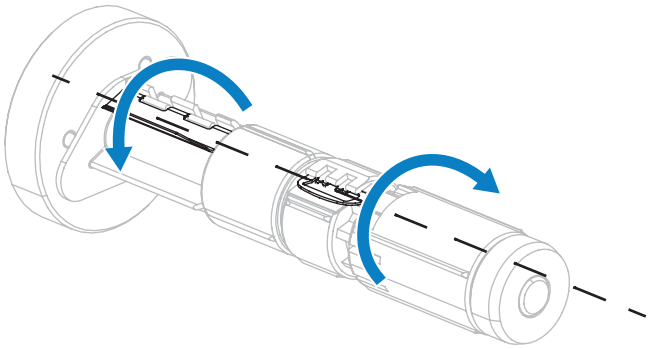

4. Inserire il rotolo di nastro sul perno di alimentazione del nastro con l'estremità libera che si svolge come illustrato. Spingere il rotolo completamente fino in fondo.

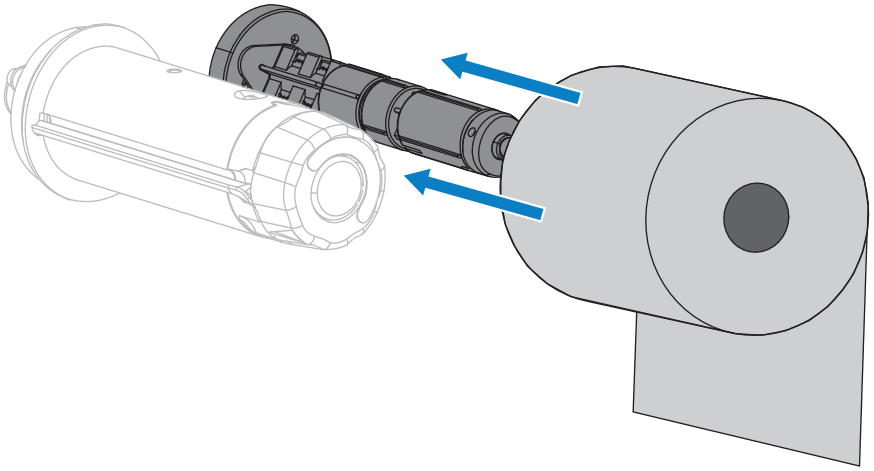

5. Una linea di associazione del nastro facilita il caricamento e lo scaricamento del nastro. Il rotolo di nastro all'estremità presenta della carta o altri oggetti che fungono da linea di associazione del nastro?

Se...	Allora...
Sì	Continuare con il passaggio seguente.
No	a. Tagliare o strappare circa 100-150 mm (4-6") di supporto dal rotolo. 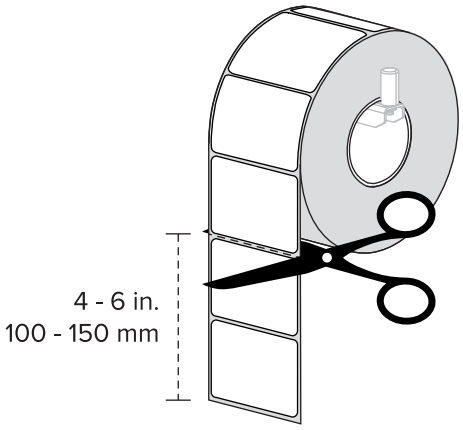 b. Staccare un'etichetta dalla striscia di supporto. 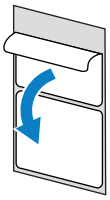 c. Utilizzare questa etichetta per applicare l'estremità del nastro alla striscia di supporto. La striscia di supporto funge da linea di associazione del nastro.

Se...	Allora...
	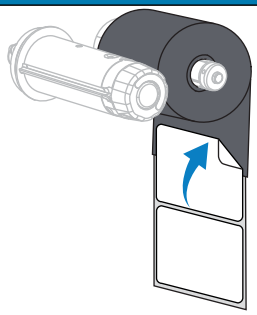

6. Inserire la linea di associazione del nastro sotto il rullo di guida del nastro e il gruppo testina di stampa.

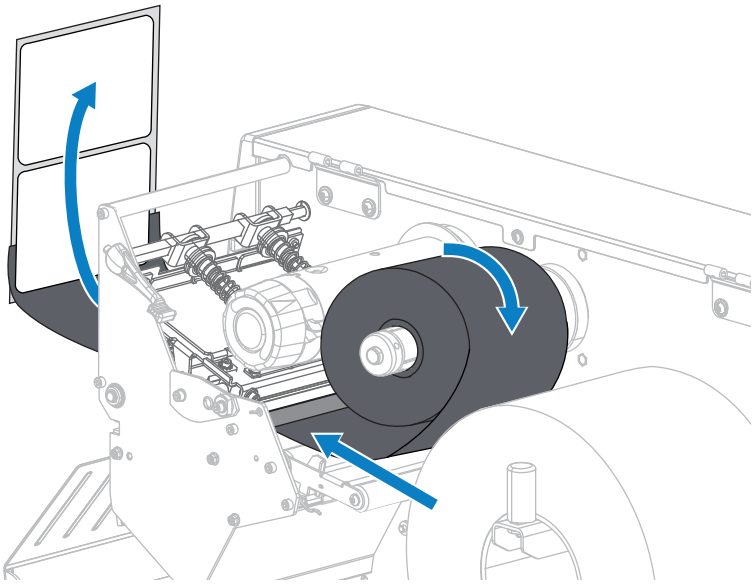

7. Portare la linea di associazione del nastro sopra il rullo del nastro superiore e quindi sotto il perno di avvolgimento del nastro. Avvolgere la linea di associazione e il nastro attorno al perno di avvolgimento del nastro. Ruotare il perno di diversi giri per avvolgere il nastro e rimuovere eventuali allentamenti.

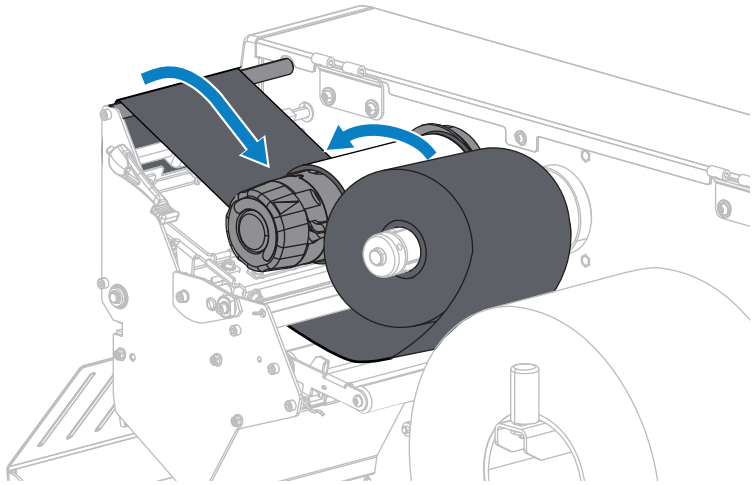

8. Il supporto è già caricato nella stampante?

Se...	Allora...
No	Continuare con Caricamento dei supporti alla pagina 24 per caricare il supporto nella stampante.
Sì	a. Ruotare la leva di apertura della testina di stampa verso il basso finché non blocca la testina in posizione. 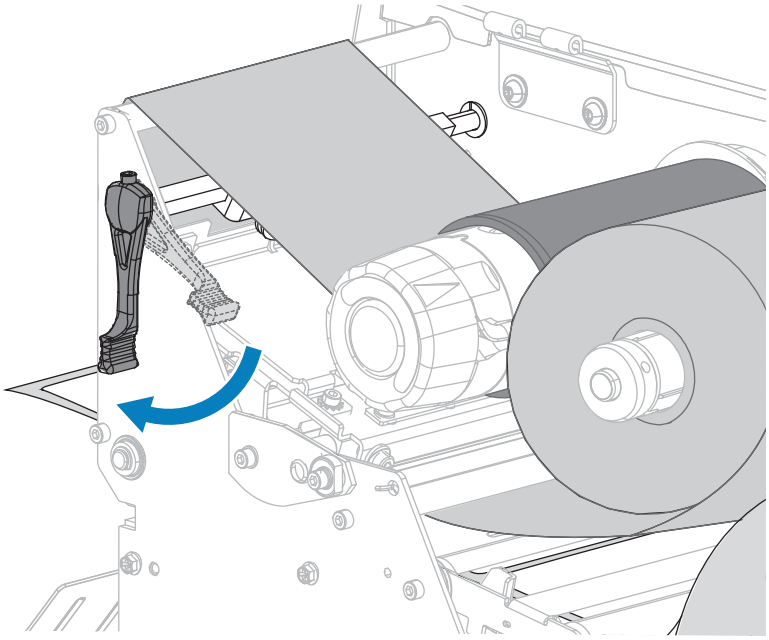 b. Chiudere lo sportello dei supporti.

Se...	Allora...
	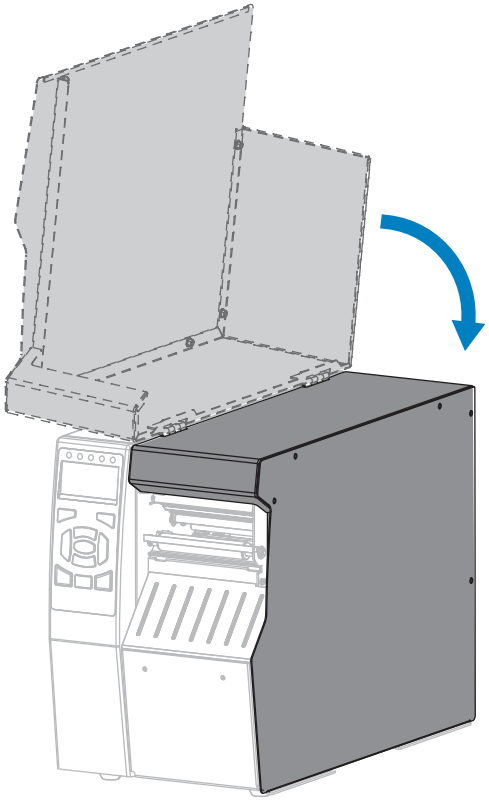 c. Se necessario, premere **PAUSE** (PAUSA) per abilitare la stampa.

Connessione della stampante a un dispositivo

Dopo aver configurato la stampante e verificato che sia in grado di stampare un'etichetta di configurazione, è possibile collegare la stampante al dispositivo (ad esempio un computer, un telefono o un tablet).

Collegamento a telefoni o tablet

Scaricare l'app gratuita Zebra Printer Setup Utility per il dispositivo in uso.

- Dispositivi Android
- Dispositivi Apple

Le applicazioni supportano i seguenti tipi di connettività:

- Bluetooth Classic
- Bluetooth Low Energy (Bluetooth LE)
- Cablata/Ethernet
- Wireless
- USB On-The-Go

Per le guide per l'utente di queste utility di configurazione della stampante, visitare il sito zebra.com/setup.

Installazione dei driver e connessione a un computer basato su Windows

Per utilizzare la stampante con un computer basato su Microsoft Windows, è necessario prima installare i driver corretti.

IMPORTANTE: è possibile collegare la stampante al computer utilizzando uno qualsiasi dei collegamenti disponibili. Tuttavia, è bene non collegare alcun cavo dal computer alla stampante finché non viene richiesto di farlo. Se si collegano nel momento sbagliato, la stampante non installerà i driver corretti. Per ripristinare il sistema a seguito di un'installazione di driver errati, vedere Cosa fare in caso si dimentichi di installare prima i driver della stampante alla pagina 74.

Installazione dei driver

1. Accedere a zebra.com/drivers.
2. Fare clic su **Printers (Stampanti)**.
3. Selezionare il modello della stampante.
4. Nella pagina relativa alla stampante, fare clic su **Drivers (Driver)**.
5. Scaricare il driver appropriato per Windows.

   Il file eseguibile del driver (ad esempio `zd86423827-certified.exe`) viene aggiunto alla cartella Download.
6. Eseguire il file eseguibile, quindi procedere secondo le istruzioni.

   Al termine della configurazione della stampante, è possibile scegliere di aggiungere i driver al sistema (Configure System [Configura sistema]) o di aggiungere stampanti specifiche; vedere Esecuzione della procedura di installazione guidata della stampante alla pagina 65.

7. Selezionare **Configure System (Configura sistema)**, quindi fare clic su **Finish (Fine)**.

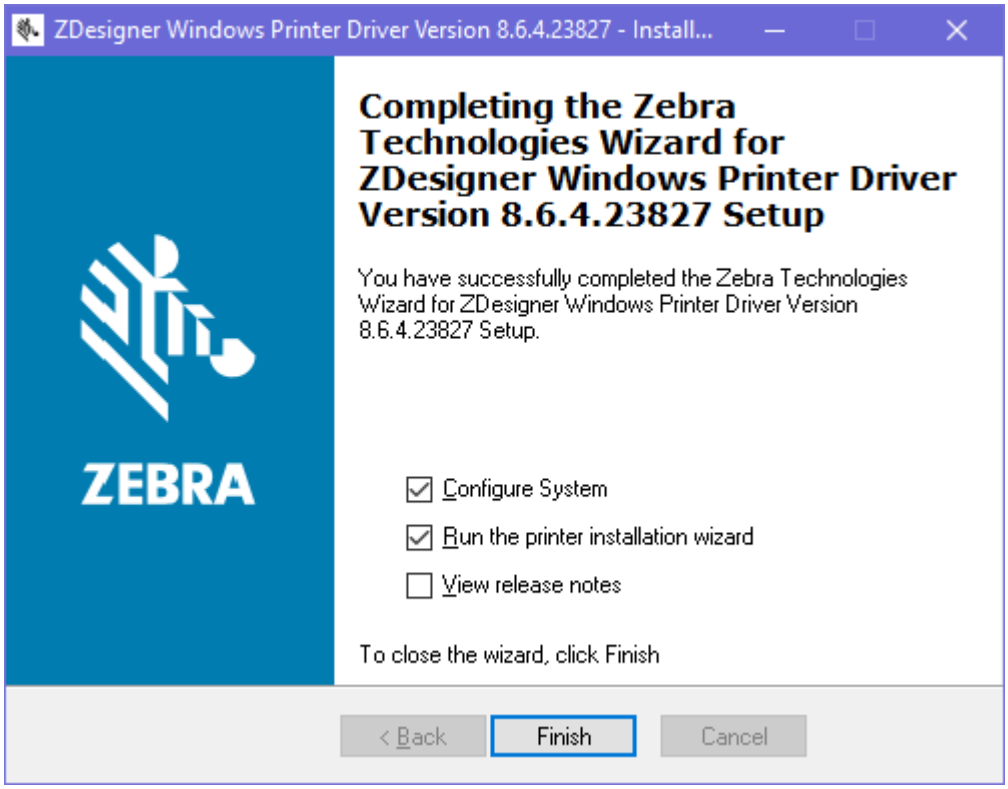

La procedura **Printer Installation Wizard (Installazione guidata della stampante)** installa i driver.

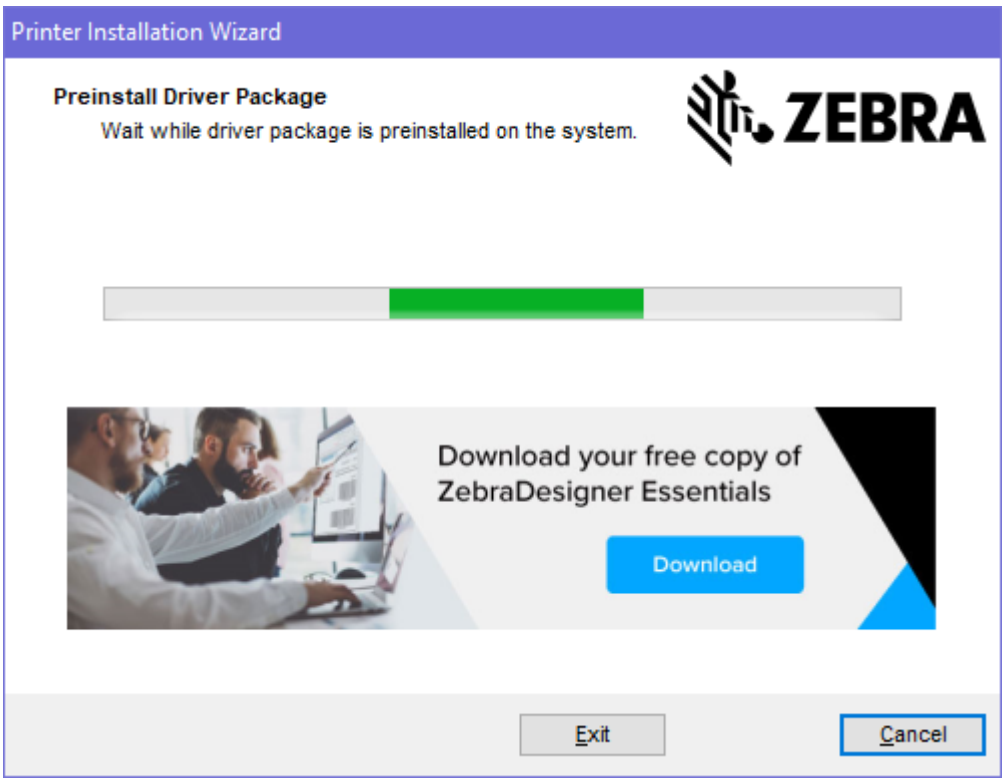

Esecuzione della procedura di installazione guidata della stampante

1. Nell'ultima schermata del programma di installazione del driver, lasciare selezionata l'opzione Printer Installation Wizard (Installazione guidata della stampante), quindi fare clic su **Finish (Fine)**.

   Viene visualizzata la procedura guidata per i driver della stampante.

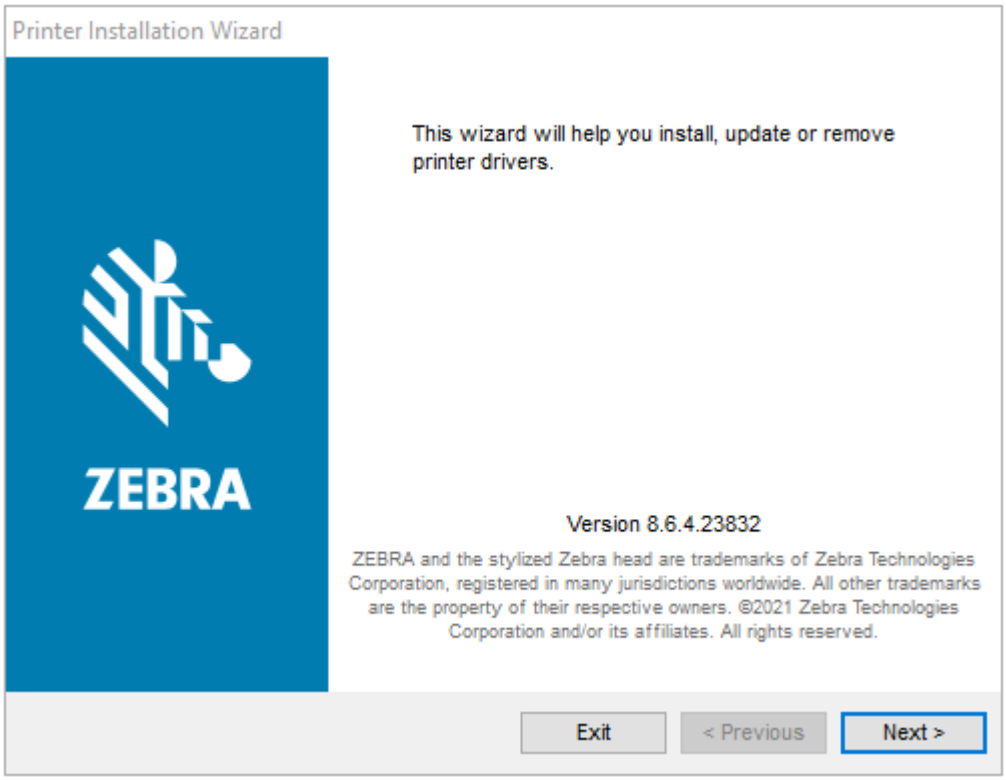

2. Fare clic su **Next (Avanti)**.

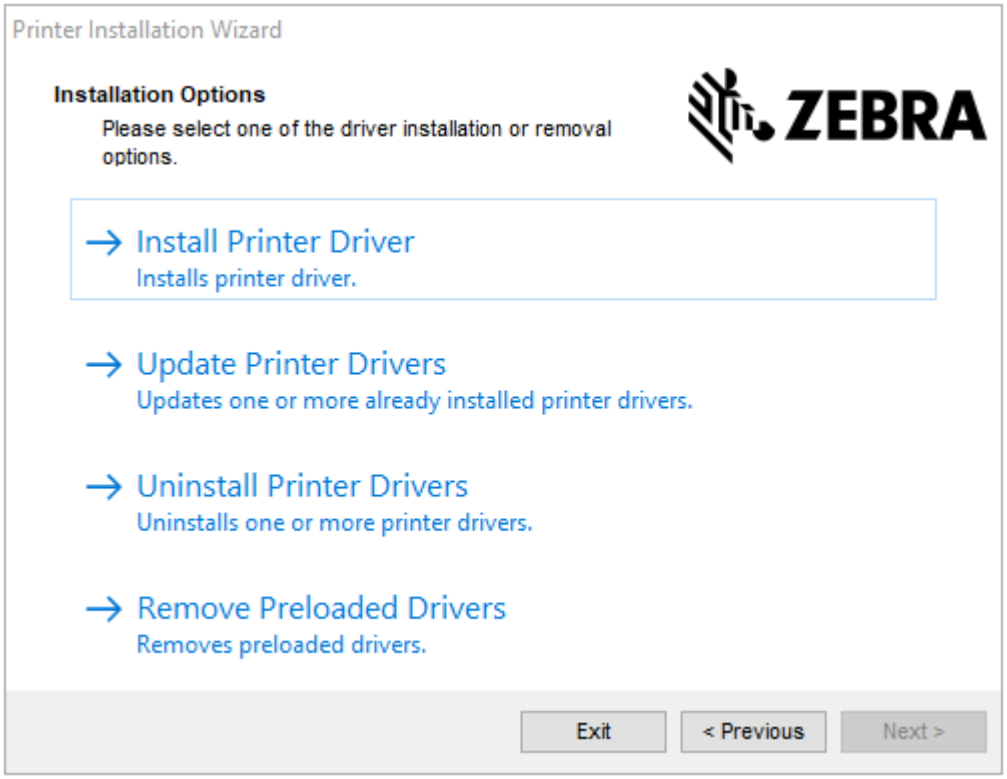

3. Fare clic su **Install Printer Driver (Installa driver stampante)**.

   Viene visualizzato il contratto di licenza.

4. Leggere e accettare i termini del contratto di licenza e fare clic su **Next (Avanti)**.

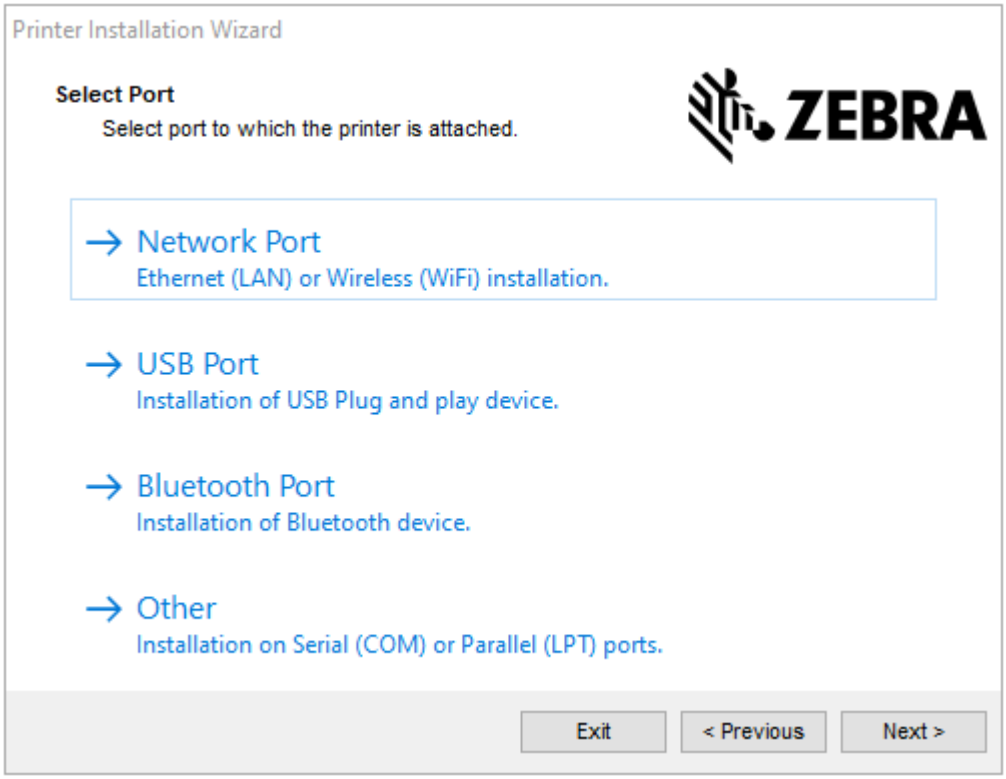

5. Selezionare l'opzione di comunicazione da configurare per la stampante in uso:
   - Network Port (Porta di rete): per installare stampanti con una connessione di rete Ethernet (LAN) o wireless (Wi-Fi). Attendere che il driver rilevi i dispositivi nella rete locale e seguire le istruzioni. Se necessario, impostare i valori come indicato in Collegamento alla rete tramite la porta Ethernet della stampante alla pagina 71 o Connessione della stampante alla rete wireless alla pagina 74.
   - USB Port (Porta USB): per installare le stampanti collegate con il cavo USB. Collegare la stampante al computer come mostrato in Collegamento a un computer tramite la porta USB della stampante alla pagina 69. Se la stampante è già collegata e accesa, potrebbe essere necessario staccare il cavo USB e reinserirlo. Il driver cercherà automaticamente il modello della stampante collegata.
   - Bluetooth Port (Porta Bluetooth): per installare le stampanti con una connessione Bluetooth. Non applicabile per questa stampante.
   - Other (Altro): per l'installazione con un altro tipo di cavo, ad esempio parallelo (LPT) e seriale (COM). Non è necessario eseguire ulteriori configurazioni.

6. Se richiesto, selezionare il modello e la risoluzione della stampante in uso.

   Il modello e la risoluzione si trovano su un adesivo con numero di parte nella stampante, situato in genere sotto la staffa dei supporti. Le informazioni saranno nel formato seguente:

   Numero di parte: XXXXXxY – xxxxxxxx

   dove:

   XXXXX = modello della stampante

   Y = risoluzione della stampante (2 = 203 dpi, 3 = 300 dpi, 6 = 600 dpi)

   Ad esempio, nel numero di parte ZT510x3 – xxxxxxxx, ZT510 indica che la stampante è un modello ZT510 e 3 indica che la risoluzione della testina di stampa è di 300 dpi.

Collegamento a un computer tramite la porta USB della stampante

1. Dopo aver installato i driver, rimuovere l'etichetta che copre la porta USB.

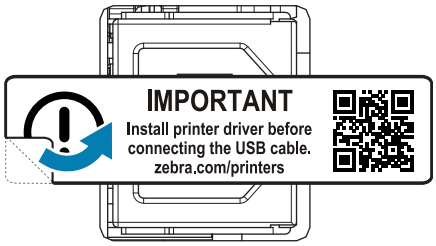

2. Collegare un'estremità del cavo USB alla porta USB della stampante e l'altra estremità al computer.

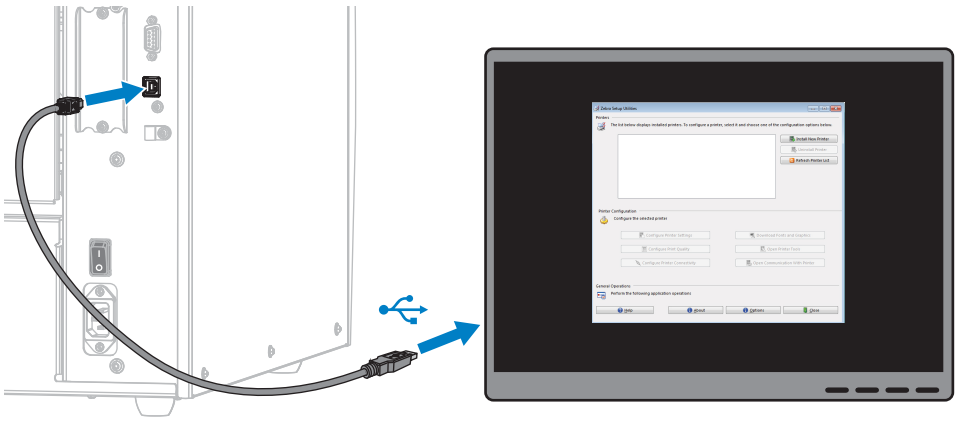

3. Collegare il cavo di alimentazione CA al connettore di alimentazione CA sul retro della stampante.

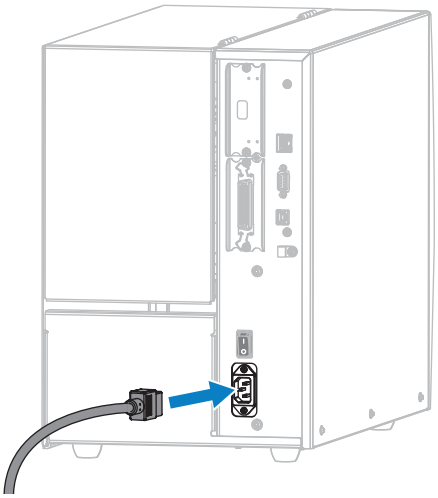

4. Collegare il cavo di alimentazione CA a una presa elettrica appropriata.

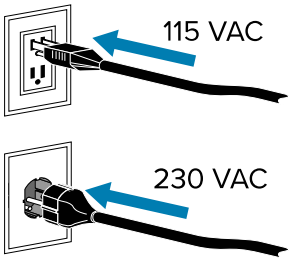

5. Accendere (I) la stampante.

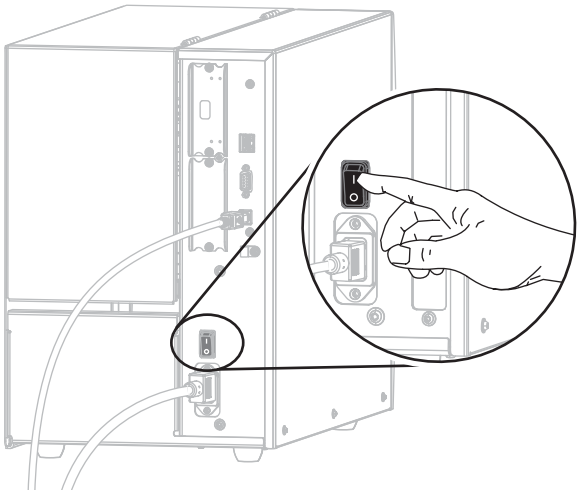

All'avvio della stampante, il computer completa l'installazione dei driver e riconosce la stampante.

Se non sono stati installati i driver prima, vedere Cosa fare in caso si dimentichi di installare prima i driver della stampante alla pagina 74.

Collegamento alla rete tramite la porta Ethernet della stampante

Se si desidera utilizzare un server di stampa cablato (Ethernet), può essere necessario collegare la stampante al computer utilizzando una delle altre connessioni disponibili. Mentre la stampante è collegata tramite una di tali connessioni, è possibile configurare la stampante in modo che comunichi con la LAN (Local Area Network) tramite il server di stampa cablato della stampante.

1. Installare i driver come indicato in Installazione dei driver e connessione a un computer basato su Windows alla pagina 63.
2. Collegare il cavo di alimentazione CA al connettore di alimentazione CA sul retro della stampante.

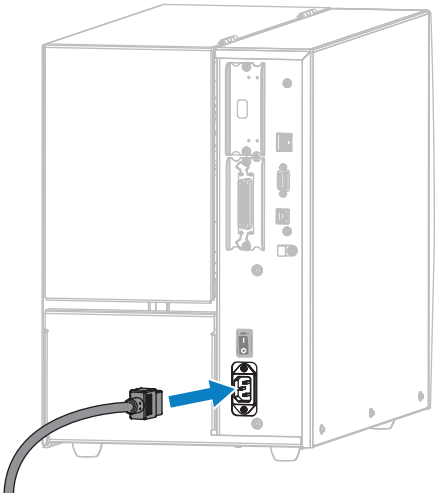

3. Collegare l'estremità del cavo di alimentazione CA a una presa elettrica adeguata.

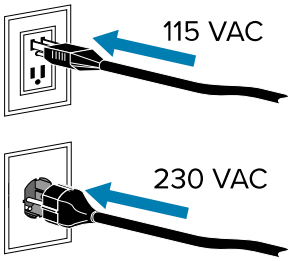

4. Accendere (I) la stampante.

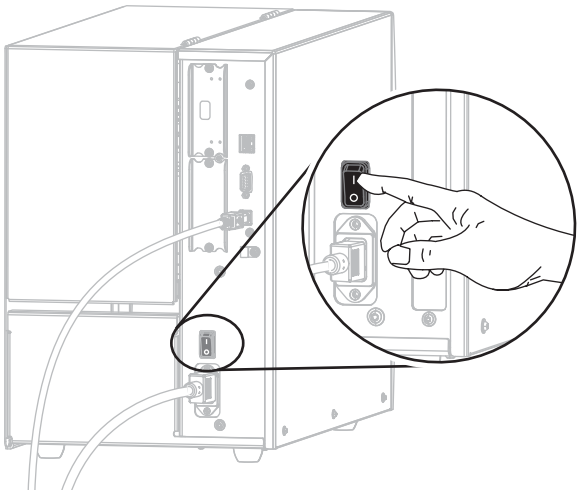

La stampante si avvia.

5. Collegare la stampante a un cavo Ethernet collegato alla rete.

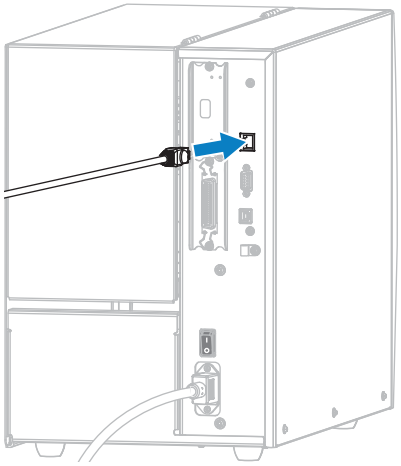

La stampante tenta di comunicare con la rete. Se vi riesce, compila i valori del gateway della LAN e della subnet e ottiene un indirizzo IP. Sul display della stampante vengono visualizzati alternatamente la versione del firmware della stampante e il suo indirizzo IP.

6. Nella schermata principale, toccare la scheda Printer Info (Info stampante). Controllare il display per vedere se alla stampante è stato assegnato un indirizzo IP. Vedere WIRED IP ADDRESS (INDIRIZZO IP CABLATO) alla pagina 120.

Se l'indirizzo IP della stampante è...	Allora...

`0.0.0.0`
oppure
`000.000.000.000`
	La spia NETWORK (RETE) è spenta o è rossa fissa. Per ulteriori informazioni, vedere Significato delle spie.
	a. Controllare il connettore Ethernet sul retro della stampante. Se nessuna spia è accesa o lampeggiante, la connessione Ethernet non è attiva. Verificare che entrambe le estremità del cavo siano collegate correttamente e che la porta di rete a cui si sta eseguendo il collegamento sia attiva. Quando il problema viene risolto, la stampante dovrebbe connettersi automaticamente.
	b. Se necessario, configurare le seguenti impostazioni della stampante per impostare un indirizzo IP statico e ripristinare la rete. Richiedere i valori corretti all'amministratore di rete.
	• WIRED IP PROTOCOL (PROTOCOLLO IP CABLATO) alla pagina 122 (modificare il valore da ALL (TUTTO) a PERMANENT (PERMANENTE))
	• WIRED GATEWAY (GATEWAY CABLATO) alla pagina 122 (deve corrispondere al valore del gateway della LAN)
	• WIRED SUBNET MASK (SUBNET MASK CABLATA) alla pagina 121 (deve corrispondere al valore della subnet della LAN)
	• WIRED IP ADDRESS (INDIRIZZO IP CABLATO) alla pagina 120 (assegnare un indirizzo IP univoco alla stampante)
	• WLAN IP PROTOCOL (PROTOCOLLO IP WLAN) alla pagina 125 (modificare il valore da ALL (TUTTO) a PERMANENT (PERMANENTE))
	• WLAN GATEWAY (GATEWAY WLAN) alla pagina 125 (deve corrispondere al valore del gateway della LAN)
	• WLAN SUBNET MASK (SUBNET MASK WLAN) alla pagina 124 (deve corrispondere al valore della subnet della LAN)
	• WLAN IP ADDRESS (INDIRIZZO IP WLAN) alla pagina 123 (assegnare un indirizzo IP univoco alla stampante)

qualsiasi altro valore	Connessione riuscita. La spia NETWORK (RETE) è verde o gialla fissa, a seconda della rete. Per ulteriori informazioni, vedere Significato delle spie.

7. Dopo aver configurato le impostazioni del server di stampa, reimpostare la rete per applicare le modifiche. Vedere RESET NETWORK (REIMPOSTA RETE) alla pagina 129.

Connessione della stampante alla rete wireless

Se si desidera utilizzare il server di stampa wireless opzionale della stampante, è necessario collegare prima la stampante al computer utilizzando una delle altre connessioni disponibili. Mentre la stampante è collegata tramite una di tali connessioni, è possibile configurare la stampante in modo che comunichi con la WLAN (Wireless Local Area Network) tramite il server di stampa wireless.

Per ulteriori informazioni sui server di stampa Zebra, fare riferimento alla guida per l'utente dei server di stampa cablati e wireless ZebraNet. Per scaricare la versione più recente di questa guida, visitare zebra.com/manuals.

1. Installare i driver come indicato in Installazione dei driver e connessione a un computer basato su Windows alla pagina 63.
2. Se necessario, configurare le seguenti impostazioni della stampante. Richiedere i valori corretti all'amministratore di rete.
   - WLAN GATEWAY (GATEWAY WLAN) alla pagina 125 (deve corrispondere al valore del gateway della WLAN)
   - WLAN SUBNET MASK (SUBNET MASK WLAN) alla pagina 124 (deve corrispondere al valore della subnet della WLAN)
3. È necessario reimpostare la rete per consentire l'applicazione delle modifiche alle impostazioni di rete. Vedere RESET NETWORK (REIMPOSTA RETE) alla pagina 129.
4. Se la stampante continua a non connettersi, impostare un indirizzo IP statico configurando le seguenti impostazioni aggiuntive, quindi reimpostare nuovamente la rete. Richiedere i valori corretti all'amministratore di rete.
   - WLAN IP PROTOCOL (PROTOCOLLO IP WLAN) alla pagina 125 (modificare il valore da ALL (TUTTO) a PERMANENT (PERMANENTE))
   - WLAN IP ADDRESS (INDIRIZZO IP WLAN) alla pagina 123 (assegnare un indirizzo IP univoco alla stampante)

Cosa fare in caso si dimentichi di installare prima i driver della stampante

Se si collega la stampante Zebra prima di installare i driver, la stampante viene visualizzata come dispositivo non specificato.

1. Seguire le istruzioni in Installazione dei driver alla pagina 63 per scaricare e installare i driver.
2. Dal menu **Windows**, aprire **Control Panel (Pannello di controllo)**.
3. Fare clic su **Devices and Printers (Dispositivi e stampanti)**.

   In questo esempio, ZTC ZT320-203dpi ZPL è una stampante Zebra installata in modo errato.

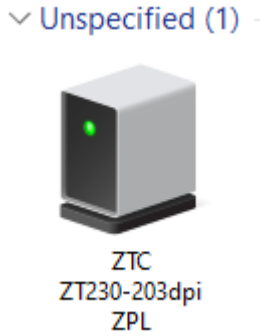

4. Fare clic con il pulsante destro del mouse sul dispositivo e selezionare **Properties (Proprietà)**.

   Vengono visualizzate le proprietà del dispositivo.

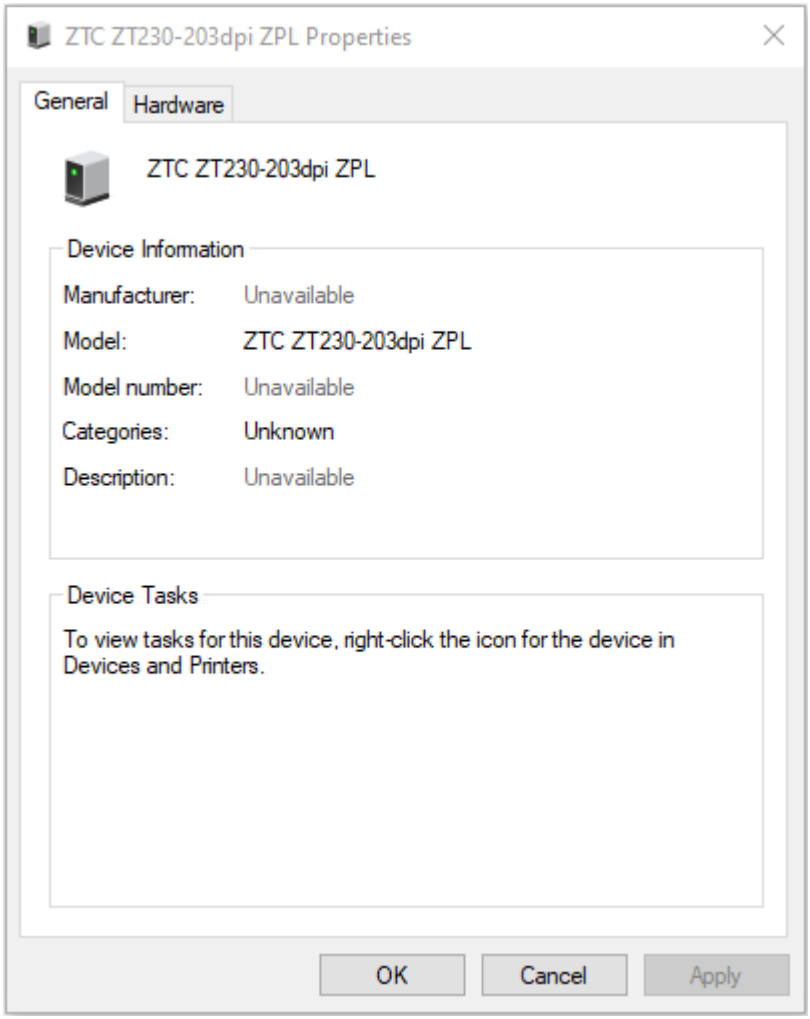

5. Fare clic sulla scheda **Hardware**.

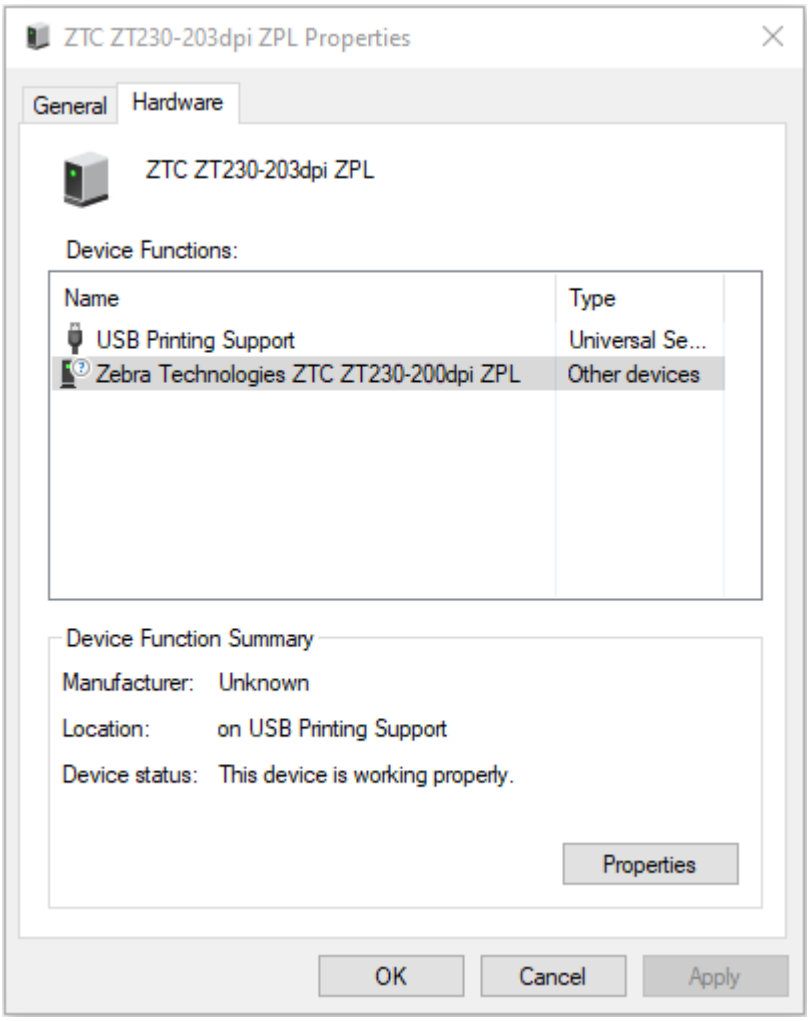

6. Selezionare la stampante Zebra nell'elenco **Device Functions (Funzioni dispositivo)**, quindi fare clic su **Properties (Proprietà)**.

   Vengono visualizzate le proprietà.

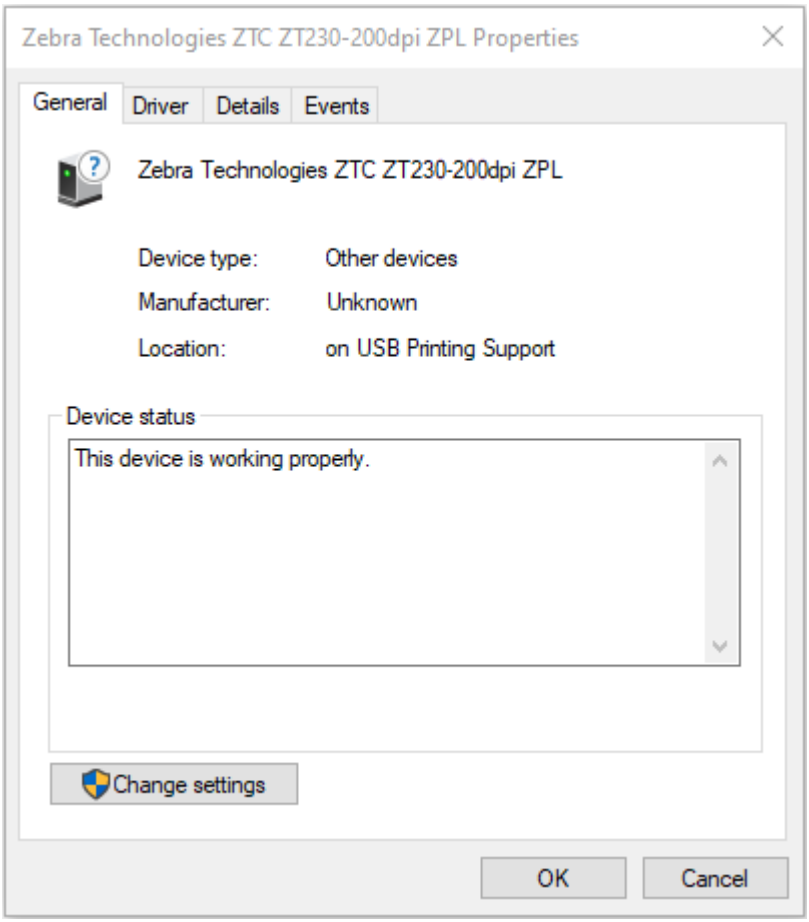

7. Fare clic su Change Settings (Modifica impostazioni), quindi sulla scheda Driver.

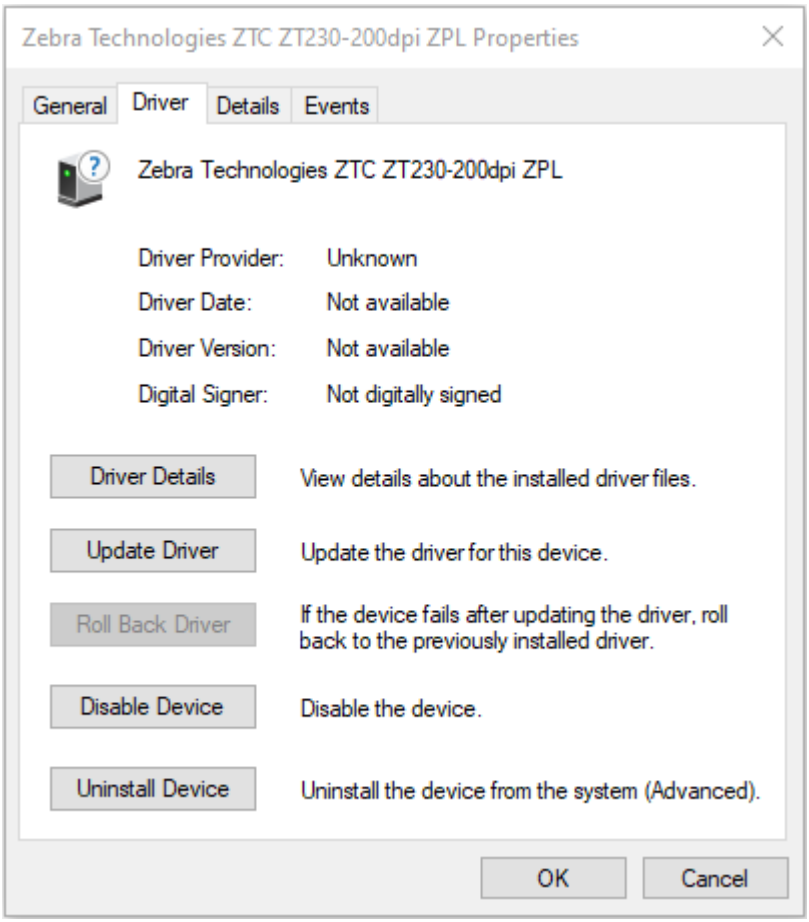

8. Fare clic su **Update Driver (Aggiorna driver)**.

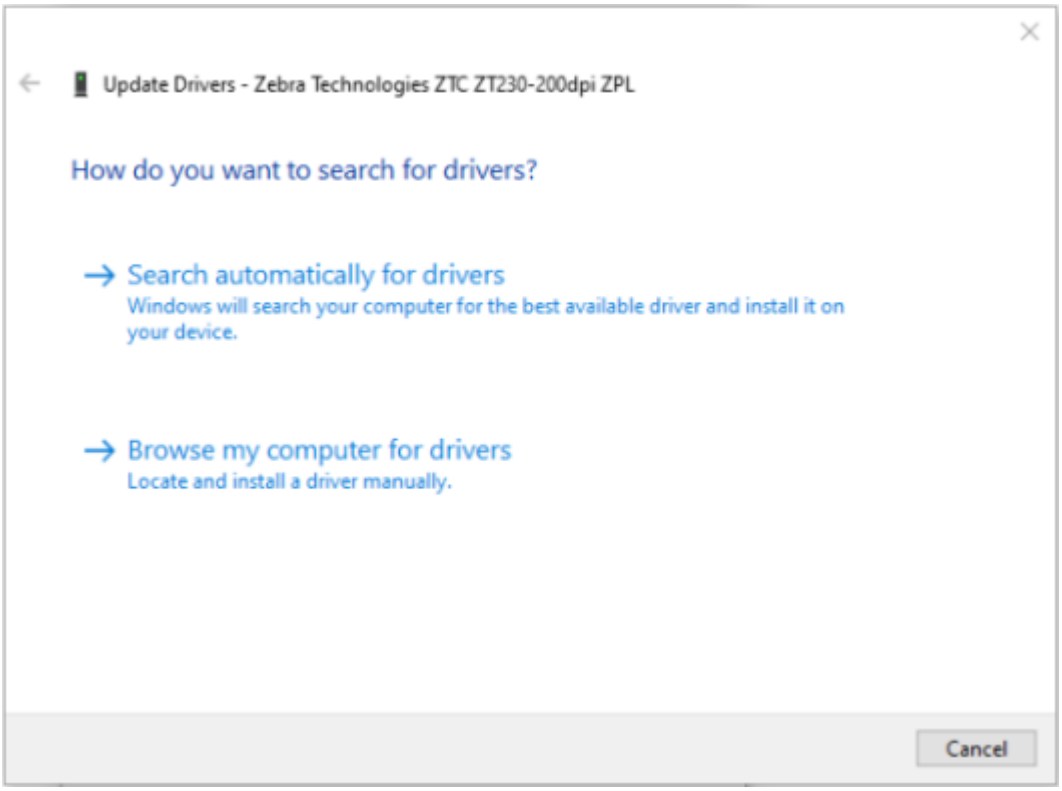

9. Fare clic su **Browse my computer for driver software (Cerca il software del driver nel computer)**.
10. Fare clic su **Browse... (Sfoglia...)** e accedere alla cartella **Downloads (Download)**.

11. Fare clic su **OK** per selezionare la cartella.

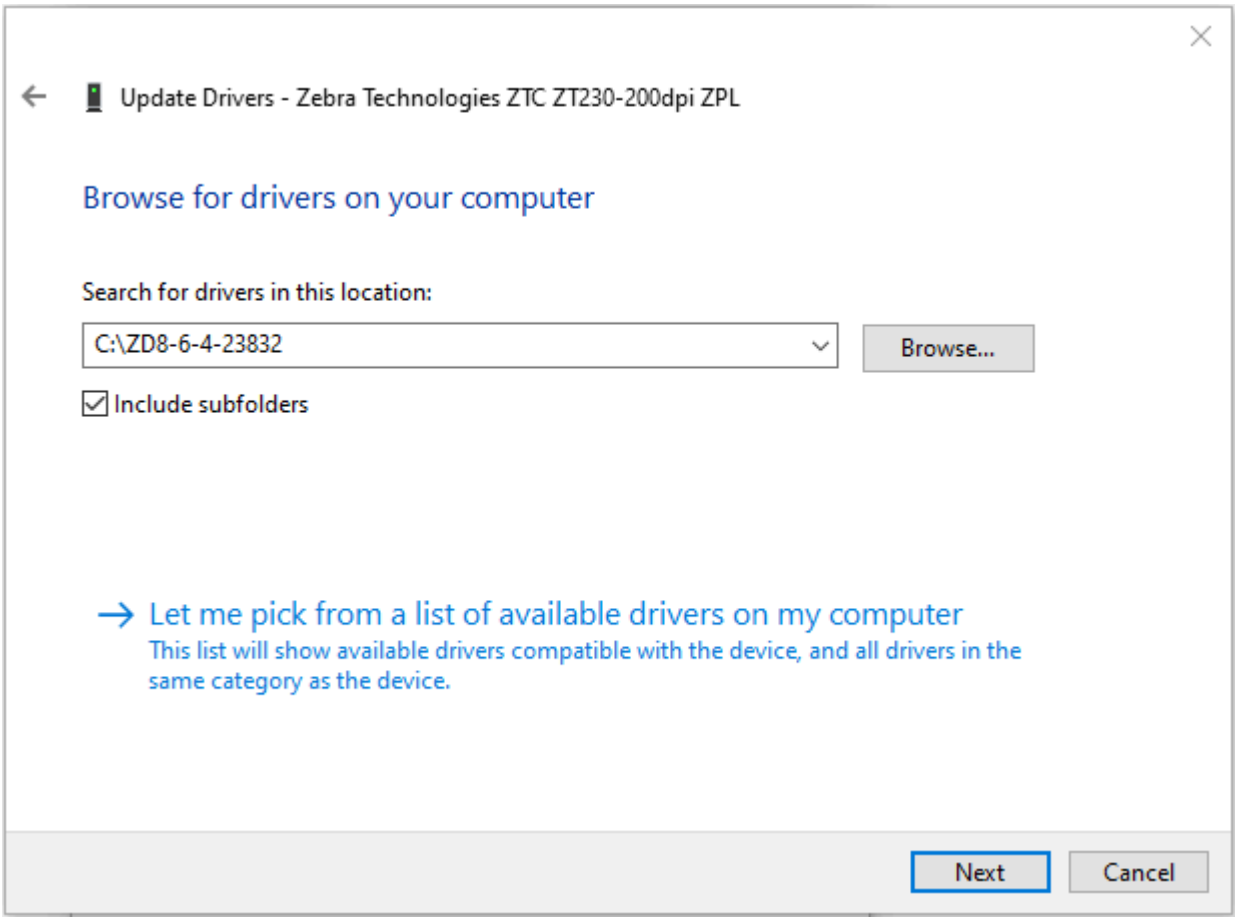

12. Fare clic su **Next (Avanti)**.

    Il dispositivo viene aggiornato con i driver corretti.

Aggiunta di una stampante tramite Zebra Setup Utilities

Se si desidera, è possibile utilizzare Zebra Setup Utilities per aggiungere stampanti a Windows utilizzando questa procedura, dopo aver installato i driver.

1. Se necessario, installare il programma Zebra Setup Utilities.
   - **a)** Visitare zebra.com/setup e scaricare Zebra Setup Utilities per Windows.
   - **b)** Eseguire il file `zsu-xxxxxxx.exe` scaricato.
   - **c)** Seguire le istruzioni visualizzate nella procedura guidata InstallAware.
   - **d)** Nella schermata finale della procedura guidata, fare clic sulla casella di controllo accanto a **Run Zebra Setup Utilities now (Esegui subito Zebra Setup Utilities)**, quindi fare clic su **Finish (Fine)**.
   - **e)** Seguire le istruzioni visualizzate nella procedura guidata di preparazione del sistema.

2. Se necessario, aprire il programma **Zebra Setup Utilities**.

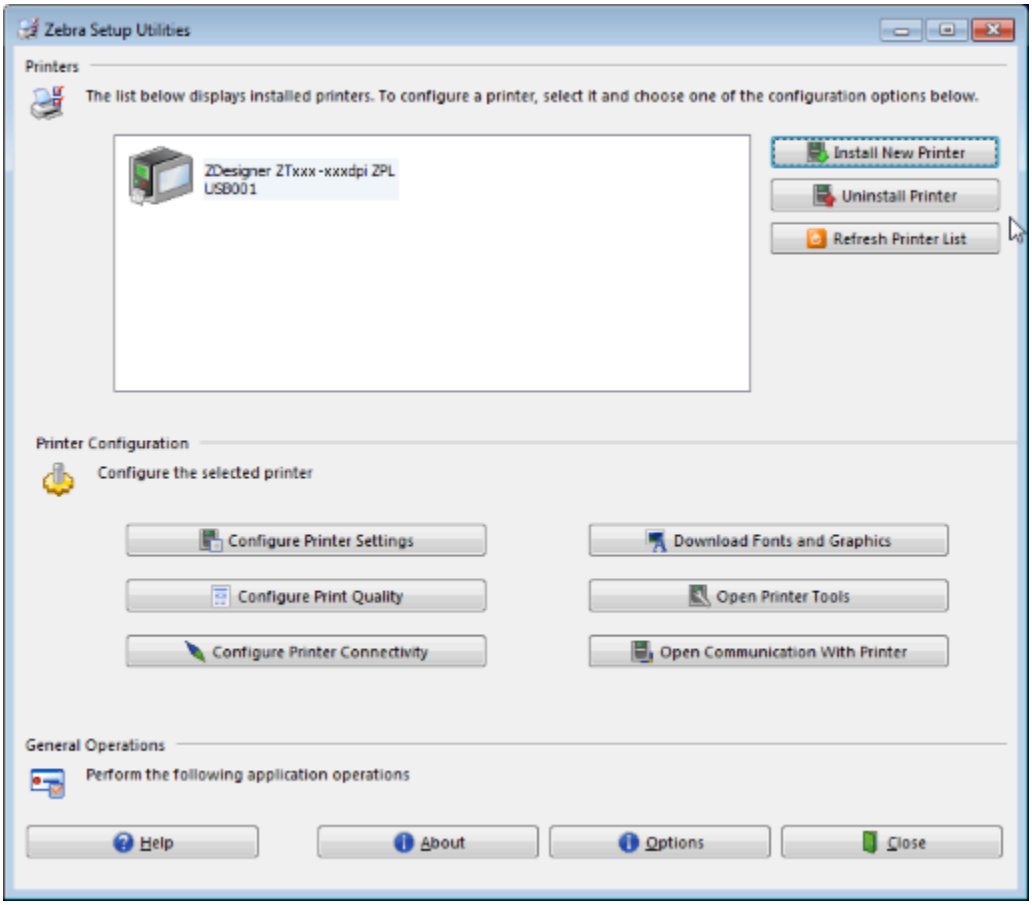

3. Fare clic su **Install New Printer (Installa nuova stampante)**.

   Viene visualizzata la procedura guidata per i driver della stampante.

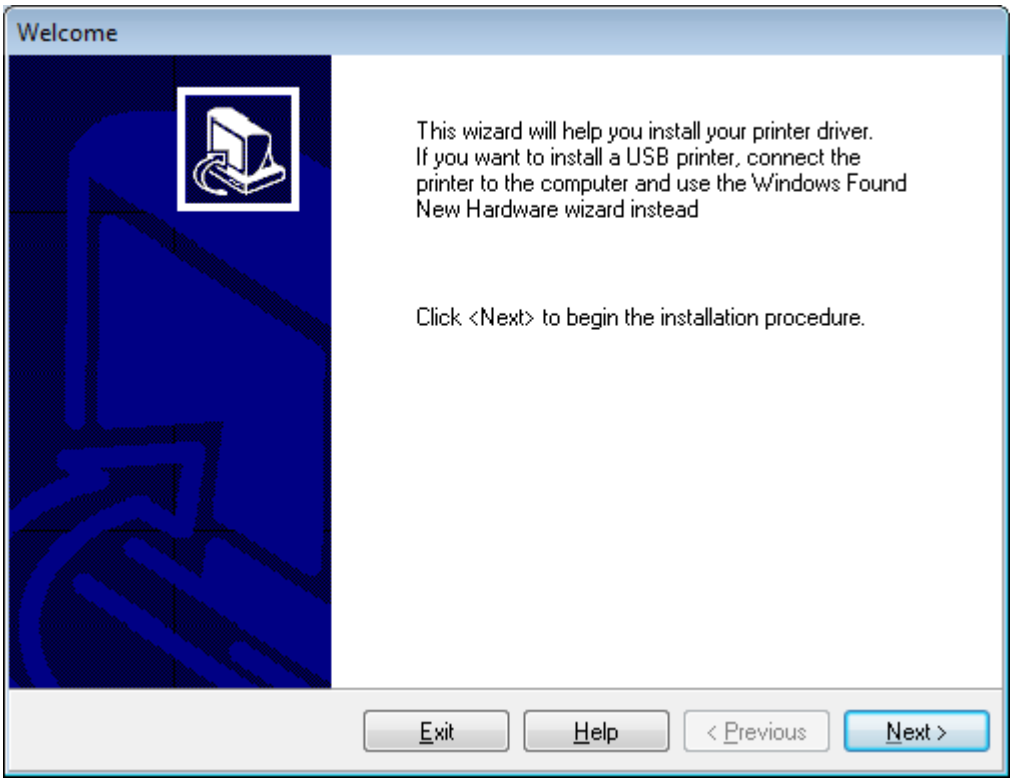

4. Fare clic su **Next (Avanti)**.

   Viene richiesto di selezionare un'opzione di installazione.

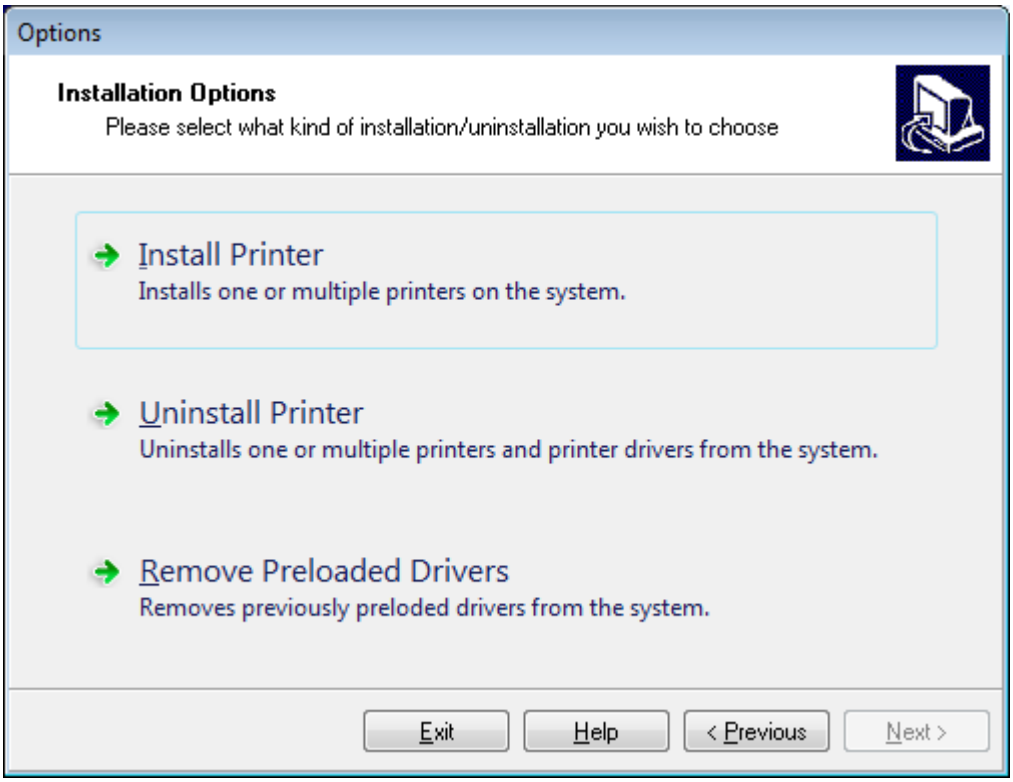

5. Fare clic su **Install Printer (Installa stampante)**.

   Viene richiesto di selezionare un tipo di stampante.

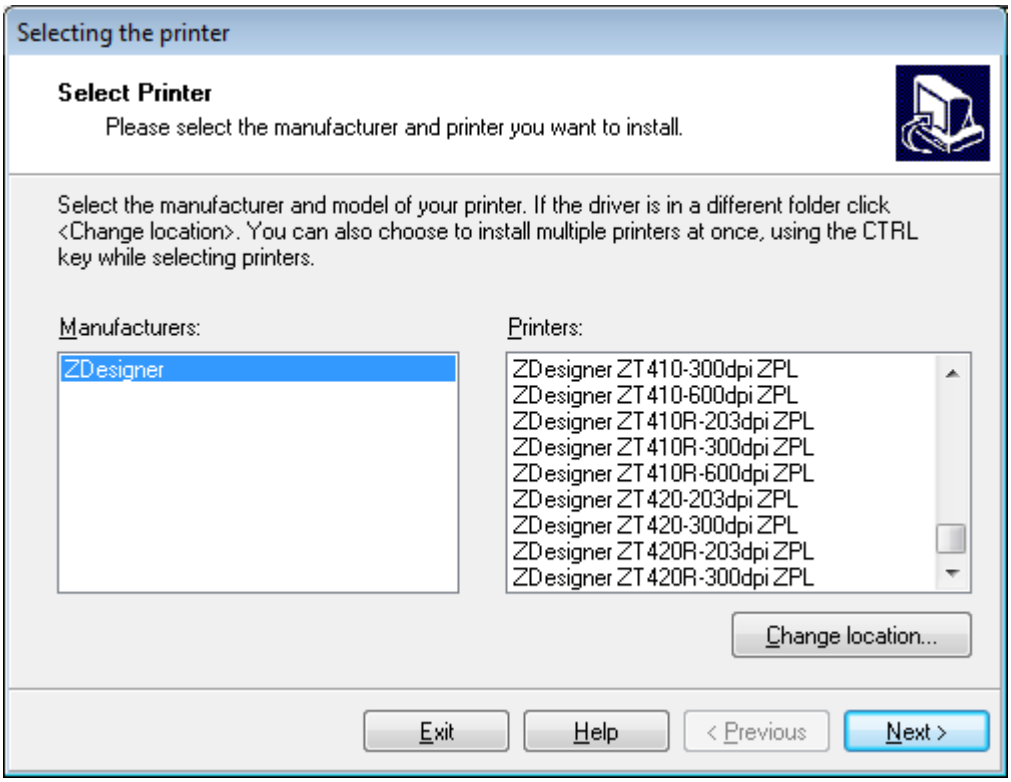

6. Selezionare il modello e la risoluzione della stampante in uso.

   Il modello e la risoluzione si trovano su un adesivo con numero di parte nella stampante, situato in genere sotto la staffa dei supporti. Le informazioni saranno nel formato seguente:

   Numero di parte: `XXXXXxY – xxxxxxxx`

   dove:

   XXXXX = modello della stampante

   Y = risoluzione della stampante (2 = 203 dpi, 3 = 300 dpi, 6 = 600 dpi)

   Ad esempio, nel numero di parte `ZT510x3 – xxxxxxxx`

   `ZT510` indica che la stampante è un modello ZT510

   3 indica che la risoluzione della testina di stampa è 300 dpi

7. Fare clic su **Next (Avanti)**.

   L'utente viene informato che la stampante è già installata.

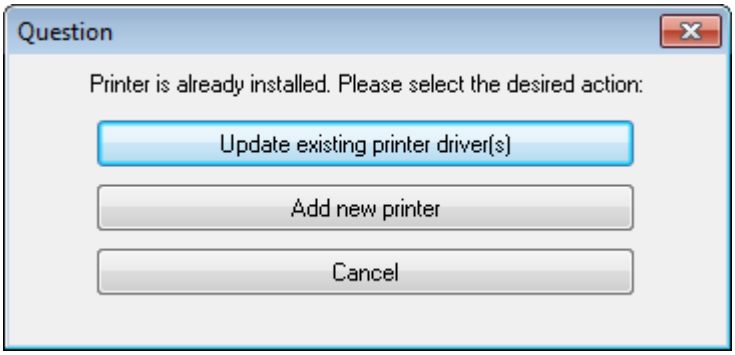

8. Fare clic su **Add new printer (Aggiungi nuova stampante)**.

   Viene richiesto un nome per la stampante, la porta a cui verrà collegata la stampante e la lingua per il display della stampante.

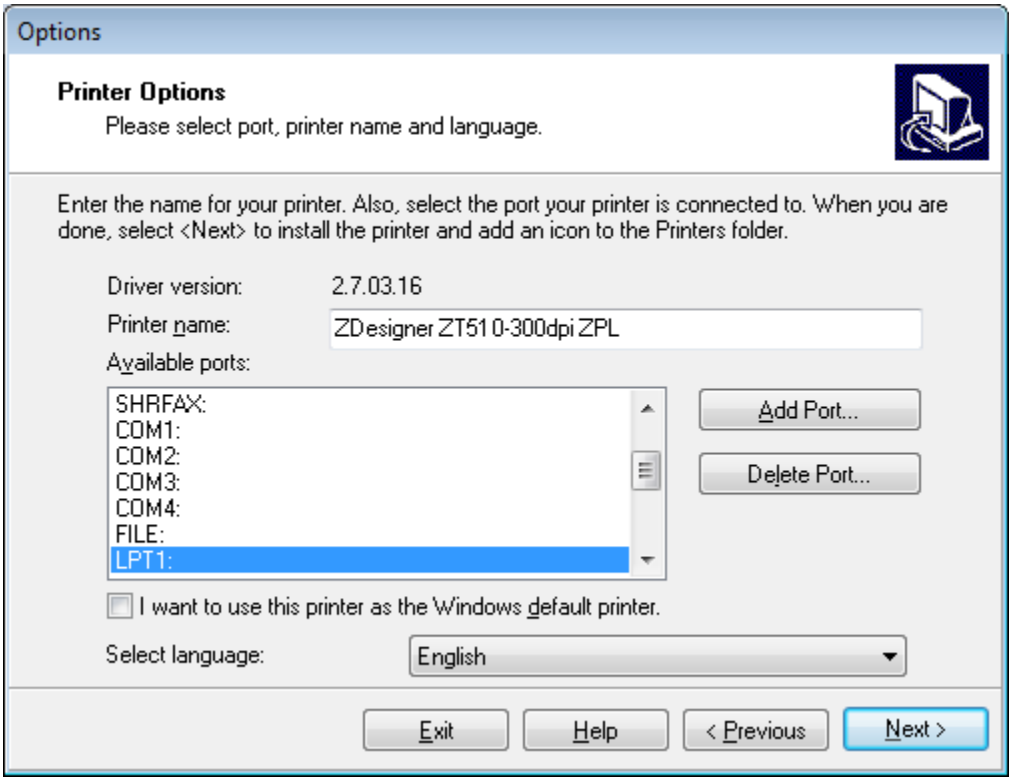

9. Fare clic su **Add Port (Aggiungi porta)**.

   La procedura guidata richiede un nome per la porta e l'indirizzo IP della stampante.

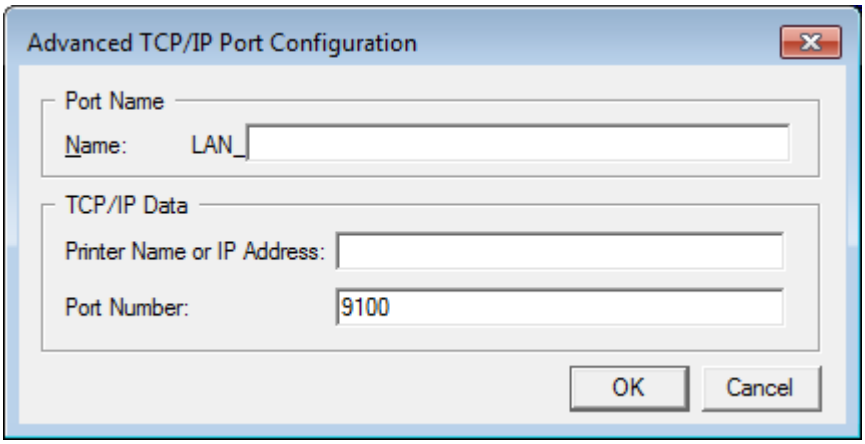

NOTA: se vi sono altre applicazioni aperte, potrebbe essere segnalato che il driver è bloccato da un altro processo. È possibile fare clic su **Next (Avanti)** per continuare oppure su **Exit (Esci)** per salvare il proprio lavoro prima di continuare con l'installazione.

10. Assegnare alla porta un nome che sia riconoscibile quando viene visualizzato nell'elenco delle porte disponibili.

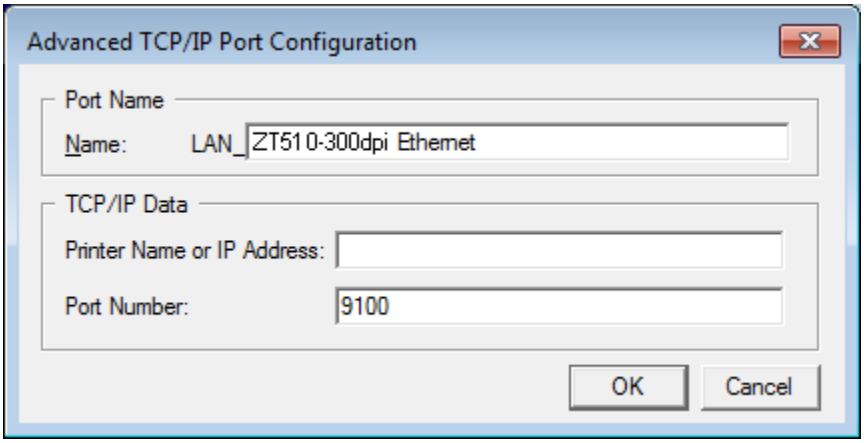

11. Immettere l'indirizzo IP della stampante.

    L'indirizzo potrebbe essere quello assegnato automaticamente oppure quello specificato manualmente nella sezione precedente.

12. Fare clic su **OK**.

Viene creato un driver della stampante con il nome assegnato alla porta. La nuova porta della stampante viene visualizzata nell'elenco delle porte disponibili.

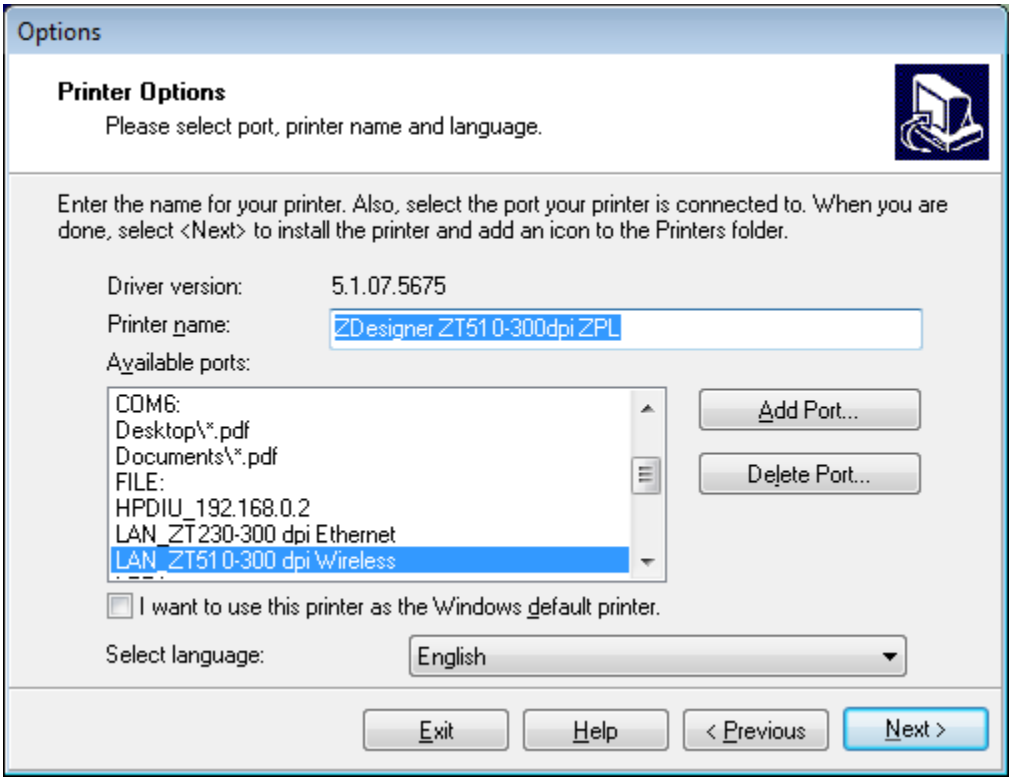

13. Fare clic su **Next (Avanti)**.

Viene richiesto di avviare altre procedure guidate.

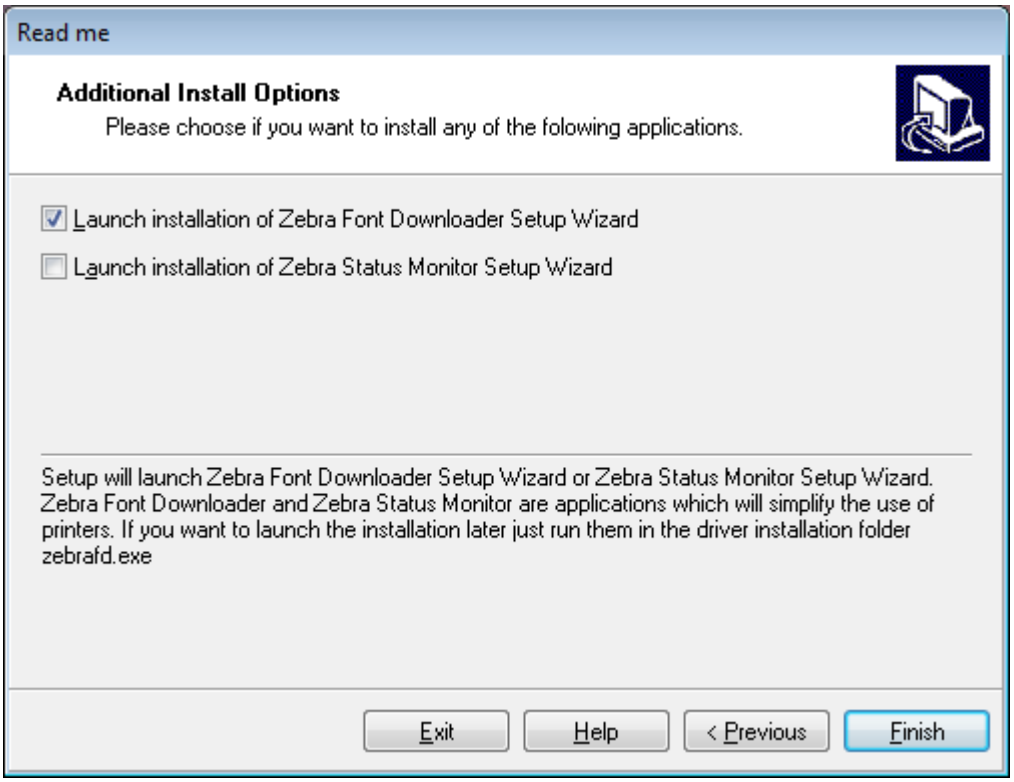

14. Selezionare le opzioni desiderate e fare clic su **Finish (Fine)**.

Il driver della stampante è installato. Se viene visualizzato un messaggio che segnala che l'installazione potrebbe influire su altri programmi, fare clic sull'opzione appropriata per continuare.

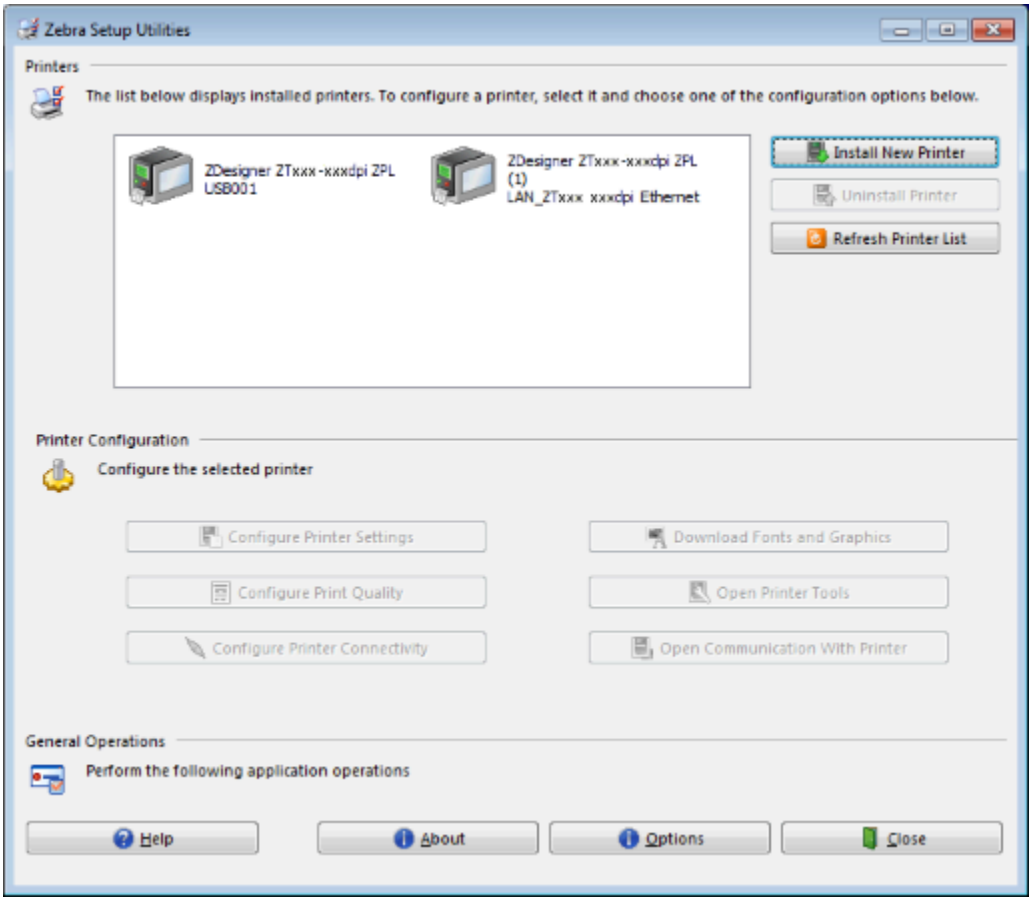

Stampa di un'etichetta di prova ed esecuzione delle regolazioni

Dopo avere caricato i supporti, caricato il nastro (se si utilizza la modalità a trasferimento termico), installato il driver della stampante e connesso la stampante al computer, seguire le istruzioni in questa sezione per stampare un'etichetta di prova. La stampa dell'etichetta consente di verificare se la connessione funziona e se è necessario apportare regolazioni alle impostazioni della stampante.

1. Avviare **Zebra Setup Utilities** per tornare alla schermata **Zebra Setup Utilities**.

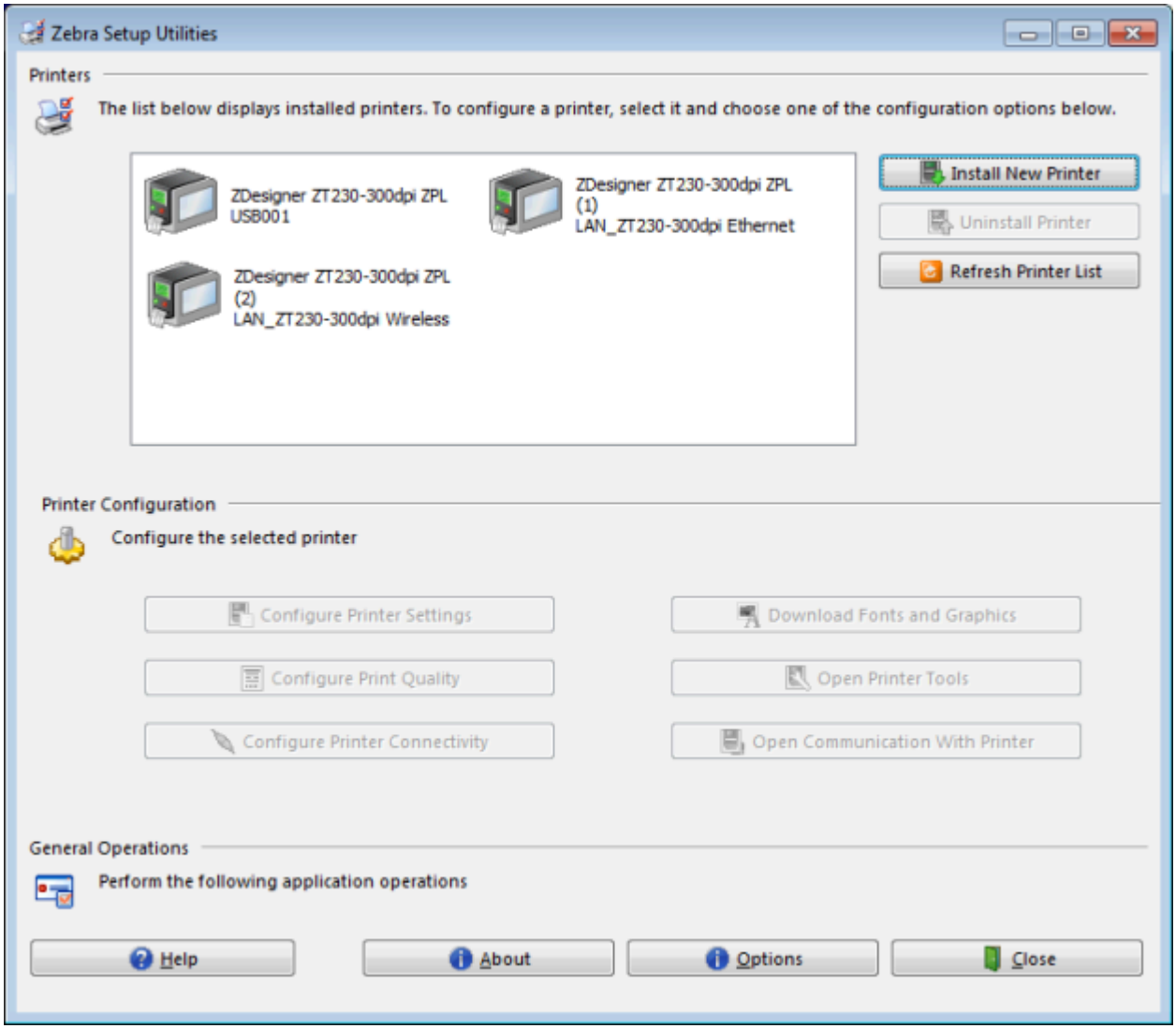

2. Fare clic su uno dei driver disponibili per la stampante in uso.

3. Fare clic su **Open Printer Tools (Apri strumenti stampante)**.

   Nella finestra **Tools (Strumenti)** vengono visualizzati i comandi disponibili per la stampante.

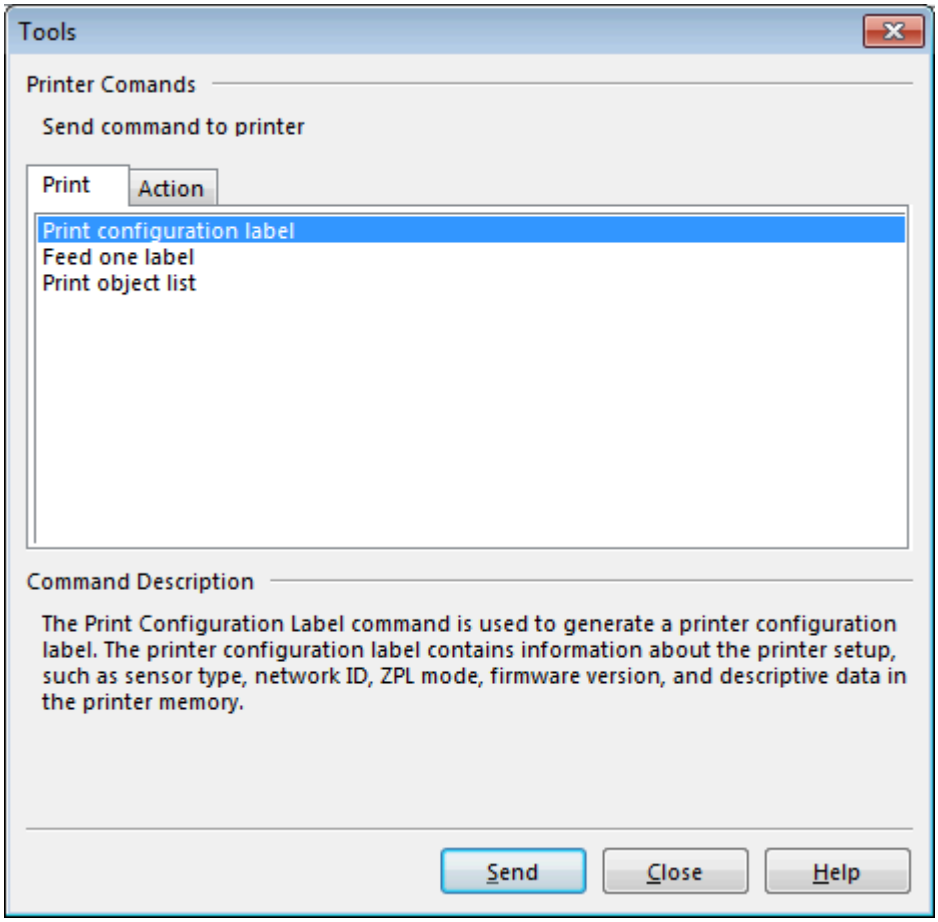

4. Fare clic su **Send (Invia)** per stampare un'etichetta di configurazione della stampante.

Se la connessione funziona correttamente e nella stampante sono stati caricati correttamente supporti e nastro (se utilizzato), viene stampata un'etichetta di configurazione della stampante.

Figura 5 Esempio di etichetta di configurazione della stampante

```
PRINTER CONFIGURATION

Zebra Technologies
ZTC ZT510-203dpi ZPL
34J163304899

+14.0............... DARKNESS
6.0 IPS............. PRINT SPEED
+000................ TEAR OFF
CUTTER.............. PRINT MODE
CONTINUOUS.......... MEDIA TYPE
TRANSMISSIVE........ SENSOR SELECT
DIRECT-THERMAL...... PRINT METHOD
831................. PRINT WIDTH
2200................ LABEL LENGTH
P1085894/00007 1... PRINT HEAD ID
15.0IN   380MM..... MAXIMUM LENGTH
MAINT. OFF.......... EARLY WARNING
CONNECTED........... USB COMM.
BIDIRECTIONAL....... PARALLEL COMM.
RS232............... SERIAL COMM.
9600................ BAUD
8 BITS.............. DATA BITS
NONE................ PARITY
XON/XOFF............ HOST HANDSHAKE
NONE................ PROTOCOL
NORMAL MODE......... COMMUNICATIONS
<~>  7EH............ CONTROL PREFIX
<^>  5EH............ FORMAT PREFIX
<,>  2CH............ DELIMITER CHAR
ZPL II.............. ZPL MODE
INACTIVE............ COMMAND OVERRIDE
NO MOTION........... MEDIA POWER UP
LENGTH.............. HEAD CLOSE
DEFAULT............. BACKFEED
+000................ LABEL TOP
+0000............... LEFT POSITION
DISABLED............ REPRINT MODE
039................. WEB SENSOR
088................. MEDIA SENSOR
255................. TAKE LABEL
027................. MARK SENSOR
027................. MARK MED SENSOR
008................. TRANS GAIN
029................. TRANS BASE
100................. TRANS LED
004................. MARK GAIN
100................. MARK LED
DPCSWFXM............ MODES ENABLED
.................... MODES DISABLED
 832 8/MM FULL...... RESOLUTION
4.0................. LINK-OS VERSION
V80.20.03 <-........ FIRMWARE
1.3 ................ XML SCHEMA
6.6.0 22.88......... HARDWARE ID
32768k...........R: RAM
524288k..........E: ONBOARD FLASH
NONE................ FORMAT CONVERT
FW VERSION.......... IDLE DISPLAY
06/19/17............ RTC DATE
14:13............... RTC TIME
ENABLED............. ZBI
2.1 ................ ZBI VERSION
READY............... ZBI STATUS
223 LABELS.......... NONRESET CNTR
223 LABELS.......... RESET CNTR1
223 LABELS.......... RESET CNTR2
909 IN.............. NONRESET CNTR
909 IN.............. RESET CNTR1
909 IN.............. RESET CNTR2
2.308 CM............ NONRESET CNTR
2.308 CM............ RESET CNTR1
2.308 CM............ RESET CNTR2
001 WIRELESS........ SLOT 1
*** EMPTY........... SLOT 2
FIRMWARE IN THIS PRINTER IS COPYRIGHTED
```

5. L'etichetta è stata stampata e la qualità di stampa era accettabile?

Se...	Allora...
L'etichetta è stata stampata e la qualità di stampa è accettabile	La stampante è pronta per la stampa. Continuare con il programma di progettazione delle etichette scelto. È possibile utilizzare ZebraDesigner™, scaricabile dal sito zebra.com.
L'etichetta non viene stampata	**a.** Chiudere la finestra Tools (Strumenti) e assicurarsi di selezionare il driver della stampante corretto prima di fare clic su Open Printer Tools (Apri strumenti stampante). Tentare nuovamente di stampare l'etichetta. **b.** Se l'etichetta non viene ancora stampata, controllare la connessione tra la stampante e il computer o tra la stampante e la rete.

Se...	Allora...
L'etichetta viene stampata, ma la qualità è scadente o vi sono altri problemi	Per le istruzioni, vedere Diagnostica e risoluzione dei problemi alla pagina 175.

Installazione del software di progettazione etichette

Selezionare e installare il software da utilizzare per creare i formati delle etichette per la stampante in uso.

Un'opzione è ZebraDesigner, che è possibile scaricare dal sito zebra.com/zebradesigner. È possibile scegliere di utilizzare ZebraDesigner Essentials gratuitamente oppure acquistare ZebraDesigner Professional per un set di strumenti più potenti.

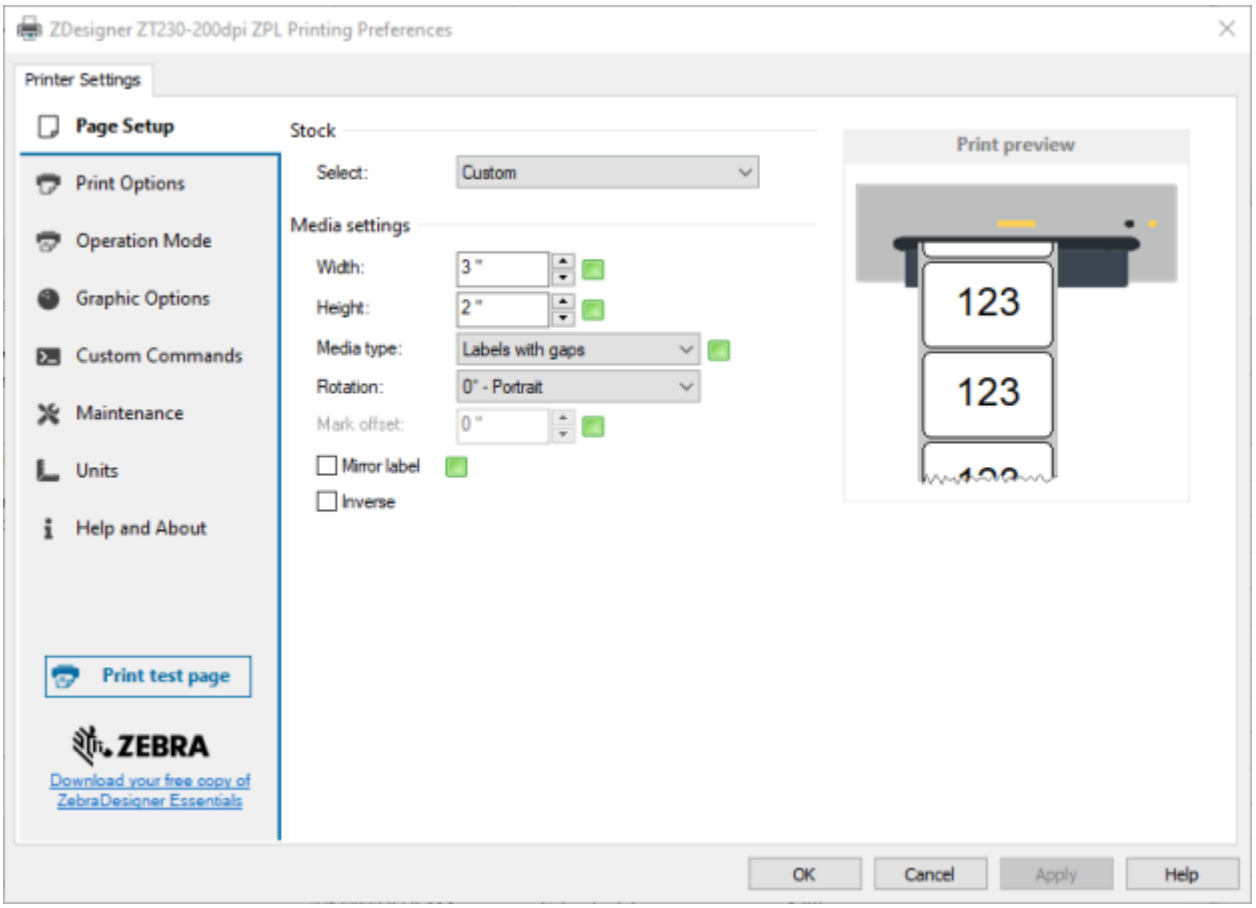

Requisiti di sistema per ZebraDesigner

- Versioni desktop per Windows 10 a 32 bit o 64 bit, versioni desktop per Windows 11, sistemi operativi Windows Server 2016, Windows Server 2019, Windows Server 2022.
- CPU: processore Intel o della famiglia x86 compatibile
- Memoria: 2 GB o più di RAM
- Unità disco rigido: 1 GB di spazio disponibile su disco

- Microsoft .NET Framework versione 4.7.2
- Display: monitor con risoluzione 1366 × 768 o superiore
- Driver di stampa ZDesigner

Servizi desktop remoto e macchine virtuali non sono supportati.

Configurazione e regolazione della stampante

Questa sezione fornisce informazioni sulla configurazione e sulle regolazioni della stampante.

Modifica delle impostazioni della stampante tramite i menu utente

In questa sezione vengono presentate le impostazioni modificabili della stampante e vengono identificati gli strumenti per cambiarle.

Tali strumenti comprendono:

- I menu utente della stampante. Vedere le informazioni riportate di seguito in questa sezione.
- ZPL e i comandi Set/Get/Do (SGD). Per ulteriori informazioni consultare la Guida alla programmazione Zebra®.
- Le pagine web della stampante, quando la stampante ha una connessione attiva a un server di stampa cablato o wireless. Per ulteriori informazioni, consultare la Guida per l'utente dei server di stampa cablati e wireless ZebraNet.

Copie di questi manuali sono disponibili all'indirizzo zebra.com/manuals.

Di seguito sono illustrati i menu utente della stampante e le voci che li compongono. Fare clic su una voce di menu per visualizzare la relativa descrizione. Per le istruzioni di navigazione, vedere Navigazione nelle schermate del display alla pagina 13.

SETTINGS

- DARKNESS
- PRINT SPEED
- MEDIA TYPE
- PRINT METHOD
- TEAR OFF
- PRINT WIDTH
- PRINT MODE
- LABEL TOP
- LEFT POSITION
- REPRINT MODE
- LABEL LENGTH MAX
- LANGUAGE**
- TOOLS MENU*

TOOLS

- PRINT INFORMATION**
- IDLE DISPLAY
- POWER UP ACTION
- HEAD CLOSE ACTION
- LOAD DEFAULTS
- MEDIA/RIBBON CAL**
- DIAGNOSTIC MODE
- ENERGY STAR
- CONFIG INFO TO USB
- ZBI ENABLED?
- RUN ZBI PROGRAM
- STOP ZBI PROGRAM
- PRINT USB FILE
- COPY USB FILE TO E:
- STORE E: FILE TO USB
- PRINT STATION
- PASSWORD PROTECT
- PRINT TEST FORMAT
- NETWORK MENU*

NETWORK

- ACTIVE PRINT SERVER
- PRIMARY NETWORK
- WIRED IP ADDRESS
- WIRED SUBNET MASK
- WIRED GATEWAY
- WIRED IP PROTOCOL
- WIRED MAC ADDRESS
- WLAN IP ADDRESS
- WLAN SUBNET MASK
- WLAN GATEWAY
- WLAN IP PROTOCOL
- WLAN MAC ADDRESS
- ESSID
- CHANNEL
- SIGNAL
- IP PORT
- IP ALTERNATE PORT
- PRINT INFORMATION**
- RESET NETWORK
- VISIBILITY AGENT
- LOAD DEFAULTS
- RFID MENU*

RFID

NOT SUPPORTED

LANGUAGE

- LANGUAGE**
- COMMAND LANGUAGE
- COMMAND CHAR
- CONTROL CHAR
- DELIMITER CHAR
- ZPL MODE
- VIRTUAL DEVICE
- SENSORS MENU*

SENSORS

- SENSOR TYPE
- MEDIA/RIBBON CAL**
- PRINT INFORMATION**
- LABEL SENSOR
- TAKE LABEL
- PORTS MENU*

PORTS

- BAUD RATE
- DATA BITS
- PARITY
- HOST HANDSHAKE
- WML
- BLUETOOTH MENU*

BLUETOOTH

- BLUETOOTH ADDRESS
- MODE
- DISCOVERY
- CONNECTED
- BT SPEC VERSION
- MIN SECURITY MODE
- SETTINGS MENU*

* Denotes a shortcut to the next user menu.

** Appears in multiple user menus for your convenience.

DARKNESS (INTENSITÀ)

Impostare l'intensità sul livello più basso che consente di ottenere una buona qualità di stampa. Se si imposta un valore di intensità troppo alto, è possibile che l'immagine dell'etichetta non venga stampata in modo chiaro, che i codici a barre non vengano analizzati correttamente, che il nastro si consumi eccessivamente o che la testina di stampa si logori precocemente.

Se si desidera, è possibile utilizzare Autotest tramite il pulsante FEED (AVANZAMENTO) alla pagina 181 per determinare l'impostazione ottimale dell'intensità.

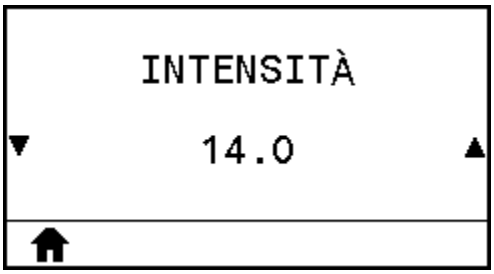

Voce di menu utente:	**Menu principale** > SETTINGS (IMPOSTAZIONI)
Valori accettati:	0,0-30,0
Comandi ZPL correlati:	`^MD, ~SD`
Comando SGD utilizzato:	`print.tone`
Pagina web della stampante:	**View and Modify Printer Settings (Visualizza e modifica impostazioni stampante)** > **General Setup (Configurazione generale)** > **Darkness (Intensità)**

PRINT SPEED (VELOCITÀ DI STAMPA)

Selezionare la velocità, in pollici al secondo (ips), per la stampa di un'etichetta. Una velocità di stampa più bassa in genere permette di ottenere una migliore qualità di stampa.

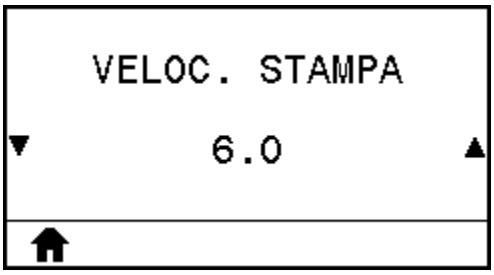

Voce di menu utente:	**Menu principale** > SETTINGS (IMPOSTAZIONI)
Valori accettati:	203 dpi = da 2 a 12 ips 300 dpi = da 2 a 10 ips

Comandi ZPL correlati:	^PR
Comando SGD utilizzato:	`media.speed`

MEDIA TYPE (TIPO DI SUPPORTO)

Selezionare il tipo di supporto in uso.

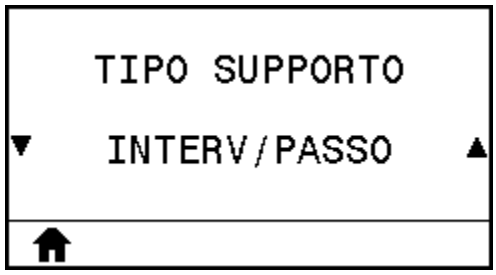

Voce di menu utente:	**Menu principale** > SETTINGS (IMPOSTAZIONI)
Valori accettati:	• CONTINUOUS (CONTINUO) • GAP/NOTCH (GAP/TACCA) • MARK (SEGNO) Se si seleziona CONTINUOUS (CONTINUO), è necessario includere una lunghezza dell'etichetta nel formato dell'etichetta (^LL se si usa ZPL).
Comandi ZPL correlati:	^MN
Comando SGD utilizzato:	`ezpl.media_type`
Pagina web della stampante:	**View and Modify Printer Settings (Visualizza e modifica impostazioni stampante)** > **Media Setup (Configurazione supporti)** > **Media Type (Tipo di supporto)**

PRINT METHOD (METODO DI STAMPA)

Consente di specificare se la stampante deve utilizzare la modalità termica diretta (senza nastro) o il trasferimento termico (con supporti e nastro a trasferimento termico).

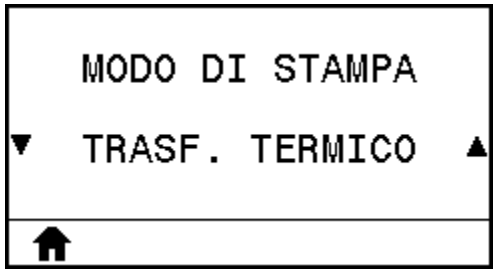

Voce di menu utente:	**Menu principale** > SETTINGS (IMPOSTAZIONI)
Valori accettati:	• THERMAL TRANS (TRASF. TERMICO) • DIRECT THERMAL (TERMICA DIRETTA)
Comandi ZPL correlati:	`^MT`
Comando SGD utilizzato:	`ezpl.print_method`
Pagina web della stampante:	**View and Modify Printer Settings (Visualizza e modifica impostazioni stampante)** > **Media Setup (Configurazione supporti)** > **Print Method (Metodo di stampa)**

TEAR OFF (STRAPPARE)

Se necessario, consente di regolare la posizione del supporto sulla barra di strappo dopo la stampa.

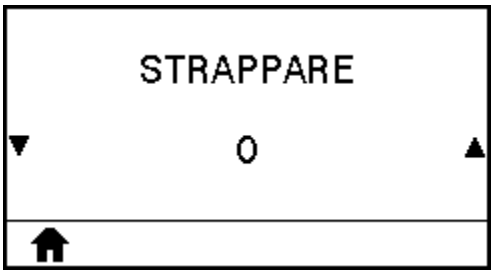

- I numeri più alti spostano il supporto verso l'esterno (la linea di strappo si avvicina all'estremità iniziale dell'etichetta successiva).
- I numeri più bassi spostano il supporto verso l'interno (la linea di strappo si avvicina all'estremità dell'etichetta appena stampata).

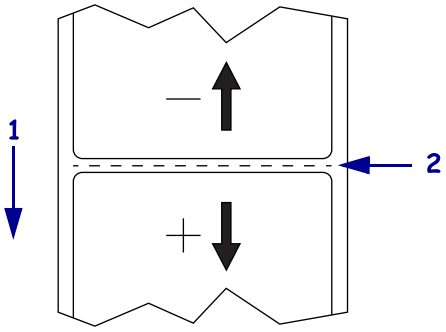

1	Direzione del supporto
2	Impostazione predefinita di fabbrica della linea di strappo nella posizione 000

Voce di menu utente:	**Menu principale** > SETTINGS (IMPOSTAZIONI)
Valori accettati:	-120-120

Comandi ZPL correlati:	^TA
Comando SGD utilizzato:	`ezpl.tear_off`
Pagina web della stampante:	**View and Modify Printer Settings (Visualizza e modifica impostazioni stampante)** > **General Setup (Configurazione generale)** > **Tear-Off (Strappo)**

PRINT WIDTH (LARGHEZZA STAMPA)

Consente di specificare la larghezza delle etichette utilizzate, espressa in punti. Il valore predefinito è la larghezza massima per la stampante, basato sul valore DPI della testina di stampa.

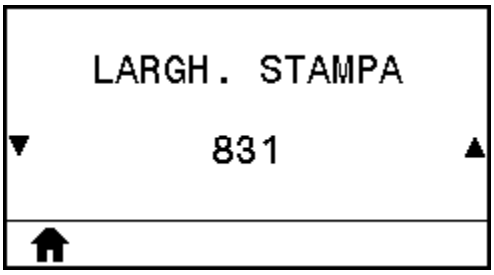

Voce di menu utente:	**Menu principale** > SETTINGS (IMPOSTAZIONI)
Valori accettati:	203 dpi = da 0002 a 832 300 dpi = da 0002 a 1248 **NOTA:** se si imposta una larghezza insufficiente, è possibile che alcune parti del formato dell'etichetta non vengano stampate sul supporto. Se si imposta una larghezza eccessiva, viene invece inutilmente utilizzata un'area più estesa della memoria riservata alla formattazione. È inoltre possibile che la stampa debordi dall'etichetta e sia impressa sul rullo. Questa impostazione può influire sulla posizione orizzontale del formato dell'etichetta se l'immagine è stata invertita utilizzando il comando ZPL II ^POI.
Comandi ZPL correlati:	^PW
Comando SGD utilizzato:	`ezpl.print_width`
Pagina web della stampante:	**View and Modify Printer Settings (Visualizza e modifica impostazioni stampante)** > **General Setup (Configurazione generale)** > **Print Width (Larghezza stampa)**

PRINT MODE (MODALITÀ DI STAMPA)

Selezionare una modalità di stampa compatibile con le opzioni della stampante.

Per informazioni sulle diverse selezioni delle modalità di stampa in base alle opzioni della stampante, vedere Selezione di una modalità di stampa alla pagina 23.

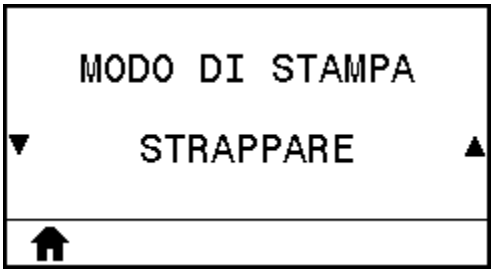

Voce di menu utente:	**Menu principale** > SETTINGS (IMPOSTAZIONI)
Valori accettati:	• TEAR OFF (STRAPPO) • PEEL OFF (SPELLICOLATURA) • REWIND (RIAVVOLGIMENTO) • CUTTER (TAGLIERINA) • DELAYED CUT (TAGLIO RITARDATO) • LINERLESS PEEL (SPELLICOLATURA SENZA SUPPORTO) • LINERLESS REWIND (RIAVVOLGIMENTO SENZA SUPPORTO) • LINERLESS TEAR (STRAPPO SENZA SUPPORTO) • APPLICATOR (APPLICATORE)
Comandi ZPL correlati:	`^MM`
Comando SGD utilizzato:	`MEDIA.printMODE`
Pagina web della stampante:	**View and Modify Printer Settings (Visualizza e modifica impostazioni stampante)** > **General Setup (Configurazione generale)** > **Print Mode (Modalità di stampa)**

LABEL TOP (PARTE SUPERIORE ETICHETTA)

Se necessario, spostare verticalmente la posizione dell'immagine sull'etichetta.

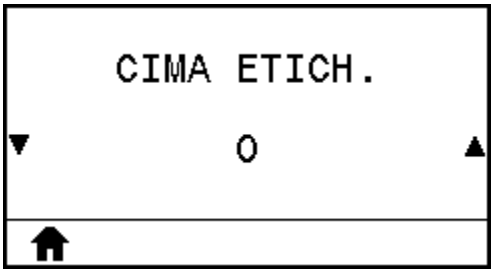

- Valori negativi spostano l'immagine più in alto sull'etichetta (verso la testina di stampa).
- Valori positivi spostano l'immagine più in basso sull'etichetta (lontano dalla testina di stampa) in base al numero specificato di punti.

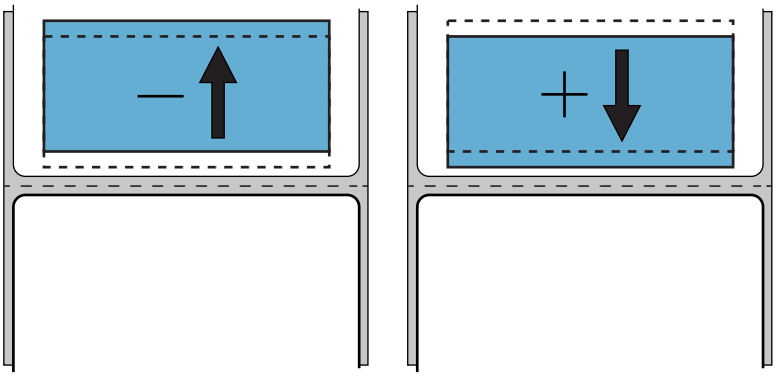

Voce di menu utente:	**Menu principale** > SETTINGS (IMPOSTAZIONI)
Valori accettati:	-120-+120
Comandi ZPL correlati:	^LT
Comando SGD utilizzato:	`media.printmode`
Pagina web della stampante:	**View and Modify Printer Settings (Visualizza e modifica impostazioni stampante)** > **General Setup (Configurazione generale)** > **Print Mode (Modalità di stampa)**

LEFT POSITION (POSIZIONE SINISTRA)

Se necessario, spostare orizzontalmente la posizione dell'immagine sull'etichetta.

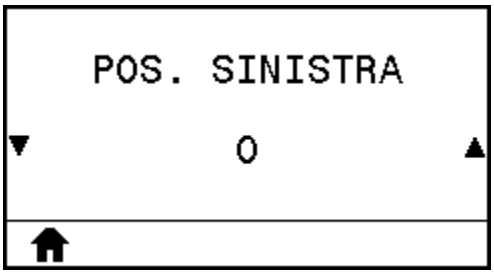

- I valori negativi spostano il bordo sinistro dell'immagine verso il bordo sinistro dell'etichetta in base al numero di punti selezionato.
- I valori positivi spostano il bordo dell'immagine verso il bordo destro dell'etichetta.

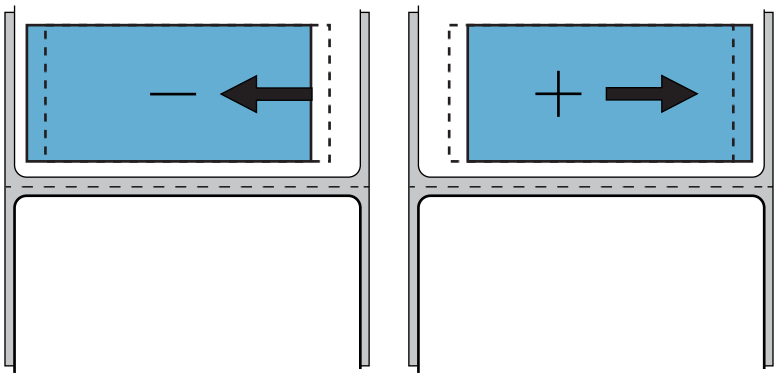

Voce di menu utente:	**Menu principale** > SETTINGS (IMPOSTAZIONI)
Valori accettati:	da -9999 a 9999
Comandi ZPL correlati:	^LS
Comando SGD utilizzato:	`zpl.left_position`
Pagina web della stampante:	**View and Modify Printer Settings (Visualizza e modifica impostazioni stampante)** > **Advanced Setup (Configurazione avanzata)** > **Left Position (Posizione sinistra)**

REPRINT MODE (MODALITÀ DI RISTAMPA)

Quando è attiva la modalità di ristampa, è possibile ristampare l'ultima etichetta stampata premendo il tasto FRECCIA GIÙ sul display di inattività della stampante.

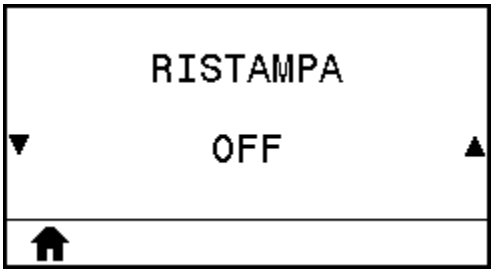

Voce di menu utente:	**Menu principale** > SETTINGS (IMPOSTAZIONI)
Valori accettati:	• ON (ATTIVATO) • OFF (DISATTIVATO)
Comandi ZPL correlati:	^JZ
Comando SGD utilizzato:	`ezpl.reprint_mode`

LABEL LENGTH MAX (LUNGHEZZA MAX. ETICHETTA)

Consente di impostare la lunghezza massima dell'etichetta su un valore di almeno 25,4 mm (1") superiore alla lunghezza effettiva dell'etichetta più il gap tra etichette. Se si imposta un valore troppo basso, la stampante presuppone che sia stato caricato un supporto continuo e non sia possibile eseguire la calibrazione.

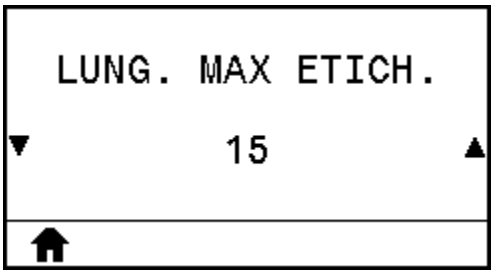

Voce di menu utente:	**Menu principale** > SETTINGS (IMPOSTAZIONI)
Valori accettati:	**IMPORTANTE:** specificare un valore che superi di almeno 25,4 mm (1") la lunghezza effettiva dell'etichetta più il gap tra etichette. Se si imposta un valore inferiore alla lunghezza dell'etichetta, la stampante presuppone che sia stato caricato un supporto continuo e la calibrazione della stampante non viene effettuata. Ad esempio, se la lunghezza dell'etichetta è di 152 mm (6,0") compreso il gap tra etichette, impostare il parametro su almeno 178 mm (7,0"). 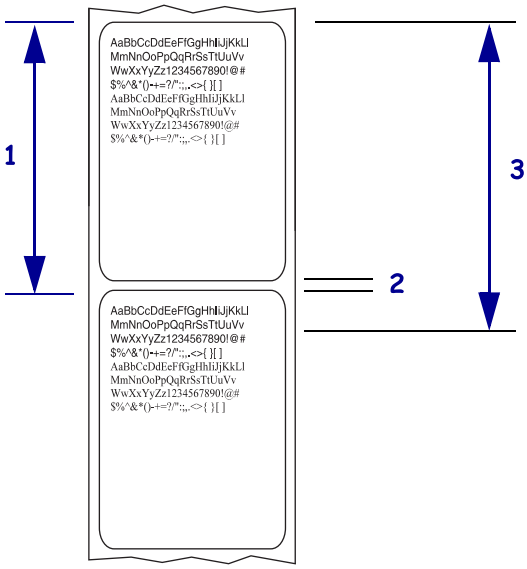

1	Lunghezza dell'etichetta (incluso il gap tra le etichette)
2	Gap tra etichette
3	Impostare la lunghezza massima dell'etichetta all'incirca a questo valore

Comandi ZPL correlati:	^ML
Comando SGD utilizzato:	`ezpl.label_length_max`
Pagina web della stampante:	**View and Modify Printer Settings (Visualizza e modifica impostazioni stampante)** > **Media Setup (Configurazione supporti)** > **Maximum Length (Lunghezza massima)**

PRINT INFORMATION (STAMPA INFORMAZIONI)

Consente di stampare le informazioni specificate su una o più etichette. Questa voce di menu è disponibile tramite tre menu utente con diversi valori predefiniti per ciascuno di essi.

Figura 6 Menu TOOLS (STRUMENTI)

Figura 7 Menu NETWORK (RETE)

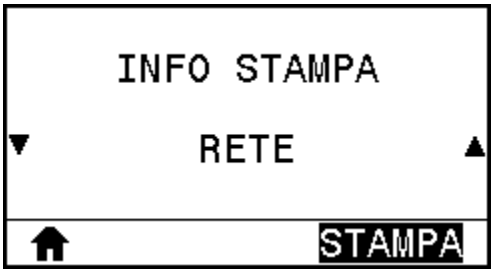

Figura 8 Menu SENSORS (SENSORI)

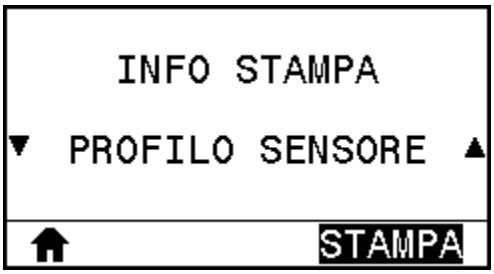

Voce di menu utente:	**Menu principale** > SETTINGS (IMPOSTAZIONI)
Valori accettati:	• SETTINGS (IMPOSTAZIONI): stampa l'etichetta di configurazione della stampante.

	• NETWORK (RETE): stampa le impostazioni di qualsiasi server di stampa installato. • FORMATS (FORMATI): stampa i formati disponibili memorizzati nella RAM della stampante, nella memoria flash o nella scheda di memoria opzionale. • IMAGES (IMMAGINI): stampa le immagini disponibili memorizzate nella RAM della stampante, nella memoria flash o nella scheda di memoria opzionale. • FONTS (CARATTERI): stampa i font disponibili nella stampante, inclusi sia i font standard della stampante che eventuali font opzionali. I font possono essere memorizzati nella memoria RAM o flash. • BARCODES (CODICI A BARRE): stampa i codici a barre disponibili nella stampante. I codici a barre possono essere memorizzati nella memoria RAM o flash. • ALL (TUTTO): stampa le sei etichette precedenti. • SENSOR PROFILE (PROFILO SENSORE): mostra le impostazioni del sensore in rapporto alle letture effettive del sensore. Per interpretare i risultati, vedere Profilo del sensore alla pagina 184.
Comandi ZPL correlati:	SETTINGS (IMPOSTAZIONI): `~WC` NETWORK (RETE): `~WL` SENSOR PROFILE (PROFILO SENSORE): `~JG` Altri: `^WD`
Tasti del pannello di controllo:	SETTINGS (IMPOSTAZIONI) e NETWORK (RETE): Eseguire una delle seguenti operazioni: • Tenere premuto **CANCEL** (ANNULLA) durante l'accensione della stampante. • Tenere premuti i tasti **FEED** (PAUSA) + **CANCEL** (AVANZAMENTO) per 2 secondi quando la stampante è nello stato Pronto. SENSOR PROFILE (PROFILO SENSORE): Tenere premuti i tasti **FEED** (AVANZAMENTO) + **CANCEL** (ANNULLA) durante l'accensione della stampante.
Pagina web della stampante:	**View and Modify Printer Settings (Visualizza e modifica impostazioni stampante)** > **Print Listings on Label (Stampa elenchi su etichetta)**

Figura 9 Esempio di etichetta di configurazione della stampante

```
      CONFIGURAZIONE STAMPANTE

Zebra Technologies
ZTC ZT510-203dpi ZPL
34J163304899

+14.0............... TEMPERAT.
6.0 IPS............. VELOC. STAMPA
+000................ STRAPPARE
TAGLIERINA......... MODO DI STAMPA
CONTINUO........... TIPO SUPPORTO
TRASMETTITORE...... SELEZ. SENSORE
TERM. DIRETTO...... MODO DI STAMPA
831................. LARGH. STAMPA
2200................ LUNGH. ETICHE
P1085894/00007 1... ID TESTINA
15.0IN   380MM..... MAX LUNGHEZZA
MANUT DISATTIV..... PRIMO AVVISO
COLLEGATO........... COMUNICAZ. USB
BIDIREZIONALE...... COMUNIC PARALLEL
RS232............... COMUNIC SERIALE
9600................ BAUD
8 BIT............... BIT DI DATI
NESSUNA............. PARITA'
XON/XOFF............ CONN. HOST
NESSUNA............. PROTOCOLLO
MODO NORMALE........ COMUNICAZIONE
<~>  7EH............ PREF. CONTROLLO
<^>  5EH............ PREF. FORMATO
<,>  2CH............ CAR.DELIMITAT
ZPL II.............. MODO ZPL
INATTIVO............ IGNORA COMANDO
FERMO............... SUPPOR.ALL'ACC.
CALC. LUNGH......... CHIUSURA TESTA
PREDEFINITO........ RETROAVANZAM.
+000................ CIMA ETICH.
+0000............... POS. SINISTRA
DISATTIVATO........ RISTAMPA
039................. RETE S.
088................. SUPPORTO S.
255................. ETICH. PRESA
027................. RIGA SCURA
027................. SENS. MARC. ET
008................. GUAD. TRASM.
029................. BASE TRASM.
100................. LUMIN.TRASM.
004................. GUADAG.SEGNO
100................. LED MARC.
DPCSWFXM............ MODI ABILITATI
.................... MODI DISABILIT.
 832 8/MM PIENA.... RISOLUZIONE
4.0................. VERSIONE LINK-OS
V80.20.03 <-........ FIRMWARE
1.3................. XML SCHEMA
6.6.0 22.89........ IDENTIF HARDWARE
32768k...........R: RAM
524288k..........E: FLASH MEM, SCHD
NESSUNA............ CONVERTIRE
VERSIONE FW........ DISPL INATTIVO
06/19/17............ DATA TMPO REAL
14:14............... CLK TMPO REALE
ATTIVATO............ ZBI
2.1................. VERSIONE ZBI
PRONTA.............. STATO ZBI
229 ETICHETTE...... CONT. NONRST
229 ETICHETTE...... RESET TIMER1
229 ETICHETTE...... RESET TIMER2
985 IN.............. CONT. NONRST
985 IN.............. RESET TIMER1
985 IN.............. RESET TIMER2
2,503 CM............ CONT. NONRST
2,503 CM............ RESET TIMER1
2,503 CM............ RESET TIMER2
001 WIRELESS........ SLOT 1
*** VUOTO........... SLOT 2
IL FIRMWARE E PROTETTO DA COPYRIGHT
```

Figura 10 Esempio di etichetta di configurazione della rete

```
CONFIGURAZIONE RETE

Zebra Technologies
ZTC ZT510-203dpi ZPL
34J163304899

Cablato............ RETE PRIMARIA
PrintServer........ CARICARE LAN DA?
INTERNAL WIRED..... SERVER STMP ATT

Cablato*
ALL................ PROTOCOLLO IP
192.168.000.002.... INDIRIZZO IP
255.255.255.000.... SOTTORETE
192.168.000.254.... INGRESSO
000.000.000.000.... WINS SERVER IP
SI................. TIMEOUT CHECKING
300................ TIMEOUT VALUE
000................ ARP INTERVAL
9100............... BASE RAW PORT
9200............... CONFIG. PORTA JSON

Wireless
ALL................ PROTOCOLLO IP
000.000.000.000.... INDIRIZZO IP
255.255.255.000.... SOTTORETE
000.000.000.000.... INGRESSO
000.000.000.000.... WINS SERVER IP
SI................. TIMEOUT CHECKING
300................ TIMEOUT VALUE
000................ ARP INTERVAL
9100............... BASE RAW PORT
9200............... CONFIG. PORTA JSON
INSERTED........... SCHEDA INSERITA
02dfH.............. PRODUTT. SCH
9134H.............. ID PROD A SCHEDA
00:00:00:00:00:00.. INDIRIZZO MAC
SI................. DRIVER INSTALLAT
INFRASTRUCTURE..... MODO OPERATIVO
125................ ID SERVIZ ESTESO
1.0................ VEL TRAS CORRENT
OPEN............... TIPO AUTENT.
NONE............... SICUREZZA WLAN
1.................. INDICE CRITTOGR
000................ SEGN SCADENTE
LONG............... PREAMBOLO
NO................. ASSOCIATO
ON................. IMPULS AKTIVIERT
15................. IMPULSRATE
OFF................ MODAL. INTL
USA/CANADA......... CODICE REGIONE
USA/CANADA......... CODICE PAESE
0x7FF.............. MASCHERA CANALE

Bluetooth
4.3.1p1............ FIRMWARE
02/13/2015......... DATA
on................. RILEVABILE
3.0/4.0............ VERSIONE RADIO
on................. ATTIVATO
AC:3F:A4:82:05:9D.. INDIRIZZO MAC
34J163304899....... NOME STAMPANTE
no................. COLLEGATO
1.................. MOD. SICUR. MIN
nc................. MOD. SICUR. CONN
supportato......... iOS

IL FIRMWARE E PROTETTO DA COPYRIGHT
```

IDLE DISPLAY (DISPLAY INATTIVO)

Consente di selezionare le informazioni visualizzate sul display della stampante quando la stampante è inattiva.

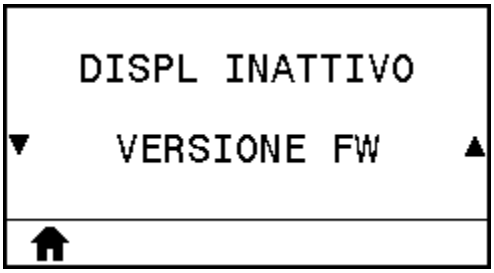

Voce di menu utente:	**Menu principale** > TOOLS (STRUMENTI)
Valori accettati:	• FW VERSION (VERSIONE FW) • IP ADDRESS (INDIRIZZO IP) • MM/DD/YY 24 HR (MM/GG/AA 24 ORE) • MM/DD/YY 12 HR (MM/GG/AA 12 ORE) • DD/MM/YY 24 HR (GG/MM/AA 24 ORE) • DD/MM/YY 12 HR (GG/MM/AA 12 ORE)
Comando SGD utilizzato:	`device.idle_display_format` `device.idle_display_value`

POWER-UP ACTION (AZIONE ALL'ACCENSIONE)

Consente di impostare l'azione eseguita dalla stampante durante la sequenza di accensione.

Voce di menu utente:	**Menu principale** > TOOLS (STRUMENTI)
Valori accettati:	• CALIBRATE (CALIBRA): consente di regolare i livelli e le soglie dei sensori, determinare la lunghezza dell'etichetta e far avanzare il supporto fino alla bobina successiva. • FEED (AVANZAMENTO): consente di far avanzare le etichette fino al primo punto di registrazione. • LENGTH (LUNGHEZZA): consente di determinare la lunghezza dell'etichetta utilizzando i valori correnti dei sensori e invia il supporto alla bobina successiva. • NO MOTION (NESSUN MOVIMENTO): consente di indicare alla stampante di non spostare il supporto. È necessario verificare manualmente che la bobina sia

	posizionata in modo corretto oppure premere il pulsante di alimentazione per posizionare la bobina successiva. • SHORT CAL (CALIBRAZIONE BREVE): consente di impostare le soglie del supporto e della bobina senza regolare il guadagno del sensore, determinare la lunghezza dell'etichetta e far avanzare il supporto fino alla bobina successiva.
Comandi ZPL correlati:	`^MF`
Comando SGD utilizzato:	`ezpl.power_up_action`
Pagina web della stampante:	**View and Modify Printer Settings (Visualizza e modifica impostazioni stampante)** > **Calibration (Calibrazione)**

HEAD-CLOSE ACTION (CHIUSURA TESTINA)

Consente di impostare l'azione eseguita dalla stampante quando si chiude la testina di stampa.

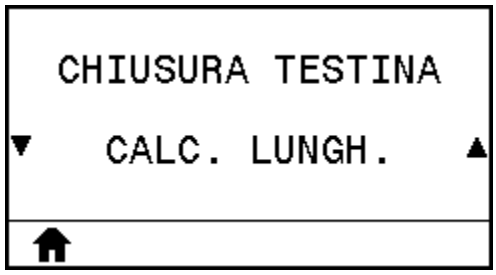

Voce di menu utente:	**Menu principale** > TOOLS (STRUMENTI)
Valori accettati:	• CALIBRATE (CALIBRA): consente di regolare i livelli e le soglie dei sensori, determinare la lunghezza dell'etichetta e far avanzare il supporto fino alla bobina successiva. • FEED (AVANZAMENTO): consente di far avanzare le etichette fino al primo punto di registrazione. • LENGTH (LUNGHEZZA): consente di determinare la lunghezza dell'etichetta utilizzando i valori correnti dei sensori e invia il supporto alla bobina successiva. • NO MOTION (NESSUN MOVIMENTO): consente di indicare alla stampante di non spostare il supporto. È necessario verificare manualmente che la bobina sia posizionata in modo corretto oppure premere il pulsante di alimentazione per posizionare la bobina successiva. • SHORT CAL (CALIBRAZIONE BREVE): consente di impostare le soglie del supporto e della bobina senza regolare il guadagno del sensore, determinare la lunghezza dell'etichetta e far avanzare il supporto fino alla bobina successiva.
Comandi ZPL correlati:	`^MF`
Comando SGD utilizzato:	`ezpl.head_close_action`

Pagina web della stampante:	**View and Modify Printer Settings (Visualizza e modifica impostazioni stampante)** > **Calibration (Calibrazione)**

LOAD DEFAULTS (CARICA VALORI PREDEFINITI)

Consente di ripristinare le impostazioni di fabbrica della stampante, del server di stampa e della rete. Prestare attenzione quando si caricano i valori predefiniti, perché questa operazione comporta il ricaricamento di tutte le impostazioni modificate manualmente. Questa voce di menu è disponibile tramite due menu utente con diversi valori predefiniti per ciascuno di essi.

Figura 11 Menu TOOLS (STRUMENTI)

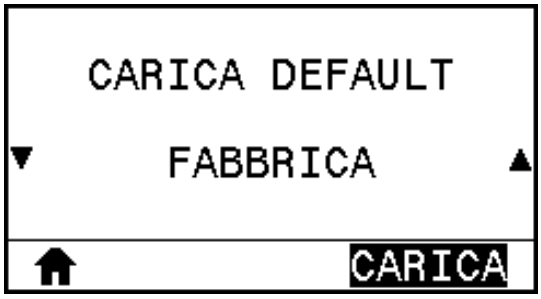

Figura 12 Menu NETWORK (RETE)

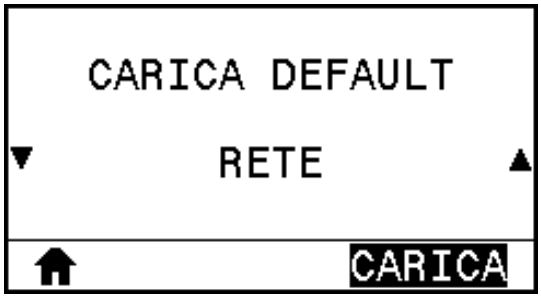

Voce di menu utente:	**Menu principale** > TOOLS (STRUMENTI)
Valori accettati:	• FACTORY (FABBRICA): ripristina i valori predefiniti di fabbrica per tutti i parametri, a eccezione delle impostazioni di rete. Prestare attenzione quando si caricano i valori predefiniti, perché questa operazione comporta il ricaricamento di tutte le impostazioni modificate manualmente. • NETWORK (RETE): reinizializza il server di stampa cablato o wireless della stampante. Con un server di stampa wireless, la stampante si riassocia anche alla rete wireless. • LAST SAVED (ULTIME SALVATE): carica le impostazioni dall'ultimo salvataggio permanente.
Comandi ZPL correlati:	FACTORY (FABBRICA): ^JUF NETWORK (RETE): ^JUN LAST SAVED (ULTIME SALVATE): ^JUR
Tasti del pannello di controllo:	FACTORY (FABBRICA): tenere premuti i pulsanti **FEED** (AVANZAMENTO) + **PAUSE** (PAUSA) durante l'accensione della stampante per ripristinare i valori di fabbrica dei parametri della stampante. NETWORK (RETE): tenere premuti i pulsanti **CANCEL** (ANNULLA) + **PAUSE** (PAUSA) durante l'accensione della stampante per ripristinare i valori di fabbrica dei parametri di rete.

Pagina web della stampante:	FACTORY (FABBRICA): **View and Modify Printer Settings (Visualizza e modifica impostazioni stampante)** > **Restore Default Configuration (Ripristina configurazione predefinita)** NETWORK (Rete): **Print Server Settings (Impostazioni server di stampa)** > **Reset Print Server (Reimposta server di stampa)** LAST SAVED (ULTIME SALVATE): **View and Modify Printer Settings (Visualizza e modifica impostazioni stampante)** > **Restore Saved Configuration (Reimposta configurazione salvata)**

MEDIA/RIBBON CAL (CAL. SUPPORTI/NASTRO)

Consente di calibrare la stampante per regolare la sensibilità dei sensori di supporti e nastro.

Per istruzioni complete sull'esecuzione della procedura di calibrazione, vedere Calibrazione dei sensori del nastro e dei supporti alla pagina 141.

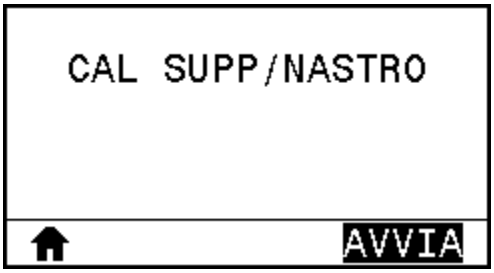

Voce di menu utente:	**Menu principale** > TOOLS (STRUMENTI)
Comandi ZPL correlati:	`^JC`
Comando SGD utilizzato:	`ezpl.manual_calibration`
Tasti del pannello di controllo:	Tenere premuti i pulsanti **PAUSE** (PAUSA) + **CANCEL** (ANNULLA) per 2 secondi per avviare la calibrazione.
Pagina web della stampante:	Non è possibile avviare la procedura di calibrazione dalle pagine web. Per informazioni sulle impostazioni definite durante la calibrazione dei sensori, consultare le pagine web seguenti: **View and Modify Printer Settings (Visualizza e modifica impostazioni stampante)** > **Calibration (Calibrazione)** **IMPORTANTE:** non cambiare queste impostazioni a meno che non venga richiesto dal supporto tecnico Zebra o da un tecnico dell'assistenza autorizzato.

DIAGNOSTIC MODE (MODALITÀ DIAGNOSTICA)

Utilizzare questo strumento diagnostico per fare in modo che la stampante stampi valori esadecimali per tutti i dati ricevuti dalla stampante.

Per ulteriori informazioni, vedere Test di diagnostica delle comunicazioni alla pagina 183.

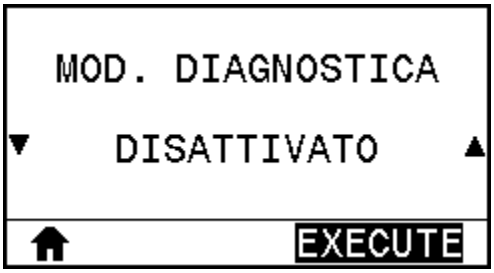

Voce di menu utente:	**Menu principale** > TOOLS (STRUMENTI)
Valori accettati:	• DISABLED (DISABILITATO) • ENABLED (ABILITATO)
Comandi ZPL correlati:	`^JD` per abilitare, `^JE` per disabilitare
Comando SGD utilizzato:	`device.diagnostic_print`
Tasti del pannello di controllo:	Tenere premuti i tasti **PAUSE** (PAUSA) + **FEED** (AVANZAMENTO) per 2 secondi quando la stampante è nello stato Pronto.

ENERGY STAR

Se è attivata la modalità Energy Star, la stampante entra in modalità di sospensione dopo un periodo di timeout, riducendo così il consumo energetico. Premere un pulsante qualsiasi sul pannello di controllo per riattivare la stampante.

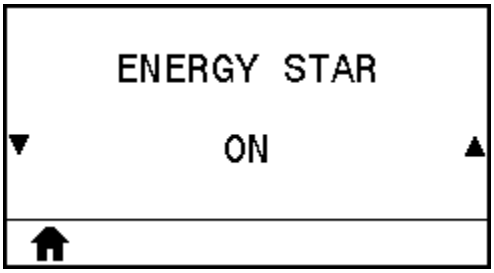

Voce di menu utente:	**Menu principale** > TOOLS (STRUMENTI)
Valori accettati:	• ON (ATTIVATO) • OFF (DISATTIVATO)
Comando SGD utilizzato:	`power.energy_star.enable` `power.energy_star_timeout` (per impostare il tempo di inattività prima che venga attivata la modalità Energy Star)

CONFIG INFO TO USB (INFORMAZIONI CONFIGURAZIONE A USB)

Utilizzare questa funzione per copiare le informazioni di configurazione della stampante su un dispositivo di archiviazione di massa USB, ad esempio un'unità flash USB, collegata a una delle porte host USB. In questo modo è possibile accedere alle informazioni senza dover stampare le etichette fisiche.

Per stampare le informazioni sulle etichette, vedere PRINT INFORMATION (STAMPA INFORMAZIONI) alla pagina 105.

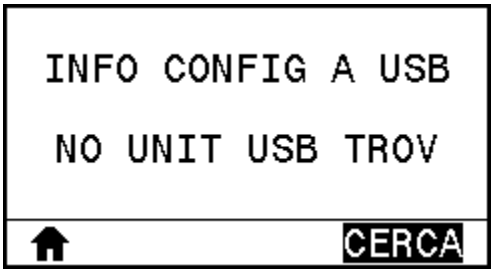

Voce di menu utente:	**Menu principale** > TOOLS (STRUMENTI)
Comandi ZPL correlati:	^HH Restituisce le informazioni di configurazione della stampante restituite al computer host.
Pagina web della stampante:	**Printer Home Page (Pagina iniziale della stampante)** > **View and Modify Printer Settings (Visualizza e modifica impostazioni stampante)** (per visualizzare le informazioni di configurazione della stampante nel browser web) **View and Modify Printer Settings (Visualizza e modifica impostazioni stampante)** > **Print Listings on Label (Stampa elenchi su etichette)** (per stampare le informazioni di configurazione sulle etichette)

ZBI ENABLED? (ZBI ABILITATO?)

Zebra Basic Interpreter (ZBI 2.0™) è un'opzione di programmazione che può essere acquistata per la stampante. Se si desidera acquistare questa opzione, richiedere ulteriori informazioni al proprio rivenditore Zebra.

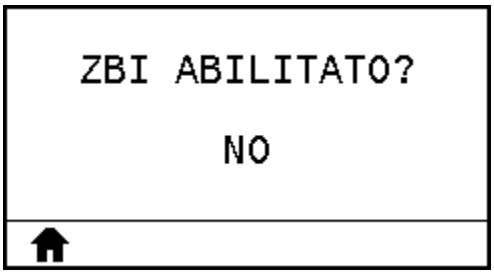

Voce di menu utente:	**Menu principale** > TOOLS (STRUMENTI)
Comando SGD utilizzato:	`zbi.key`

	(indica se l'opzione ZBI 2.0 è abilitata o disabilitata sulla stampante)

RUN ZBI PROGRAM (ESEGUI PROGRAMMA ZBI)

Se i programmi ZBI sono stati scaricati sulla stampante, è possibile selezionarne uno da eseguire utilizzando questa voce di menu. Se sulla stampante non è presente alcun programma, viene indicato NONE (NESSUNO).

Per eseguire un programma ZBI precedentemente scaricato sulla stampante:

1. Utilizzare la FRECCIA SU o la FRECCIA GIÙ per selezionare un file da questo menu.
2. Premere **RIGHT SELECT (SELEZIONE DESTRA)** per selezionare **RUN (ESEGUI)**. Se non esiste alcun programma, l'opzione **RUN (ESEGUI)** non esegue alcuna azione.

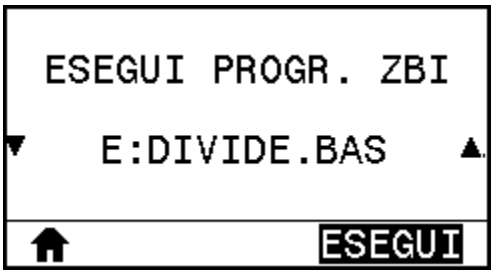

Voce di menu utente:	**Menu principale** > TOOLS (STRUMENTI)
Comandi ZPL correlati:	`^JI, ~JI`
Comando SGD utilizzato:	`zbi.control.run`
Pagina web della stampante:	**Printer Home Page (Pagina iniziale stampante)** > **Directory Listing (Elenco directory)**

STOP ZBI PROGRAM (ARRESTA PROGRAMMA ZBI)

Utilizzare questa voce di menu per arrestare un programma ZBI. La stampante elenca solo i programmi in esecuzione.

Per arrestare un programma ZBI:

1. Se necessario, utilizzare UP FRECCIA SU o FRECCIA GIÙ per selezionare il file da questo menu.
2. Premere **RIGHT SELECT (SELEZIONE DESTRA)** per selezionare **STOP (INTERROMPI)**.

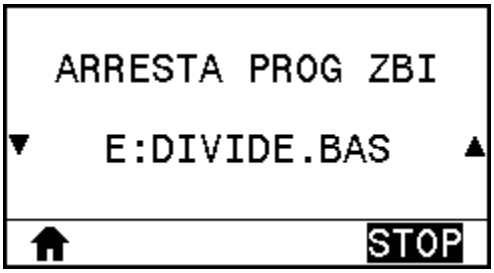

Voce di menu utente:	**Menu principale** > TOOLS (STRUMENTI)
Comandi ZPL correlati:	`^JQ`
Comando SGD utilizzato:	`zbi.control.terminate`
Pagina web della stampante:	**Printer Home Page (Pagina iniziale stampante)** > **Directory Listing (Elenco directory)**

PRINT USB FILE (STAMPA FILE USB)

Selezionare i file da stampare da un'unità flash USB.

Vedere gli esercizi in Utilizzo di una porta host USB e della funzionalità Print Touch alla pagina 202 per un esercizio che utilizza questa funzionalità.

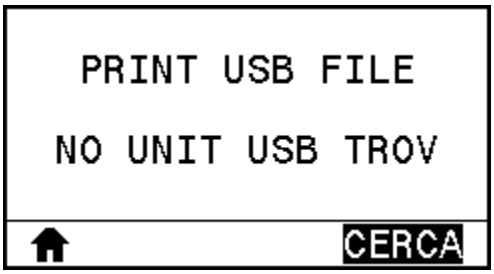

NOTA: questa voce di menu viene visualizzata solo se un'unità flash USB è inserita nella porta host USB della stampante.

Per stampare i file da un'unità flash USB:

1. Inserire un'unità flash USB nella porta host USB della stampante (disponibile come opzione).
   a. La stampante elenca i file disponibili. L'opzione **SELECT ALL (SELEZIONA TUTTO)** consente di stampare tutti i file disponibili sull'unità flash USB.
2. Utilizzare la FRECCIA SU o la FRECCIA GIÙ per selezionare un file da questo menu.
3. Premere **RIGHT SELECT** (SELEZIONE DESTRA) per selezionare **PRINT (STAMPA)**.

Voce di menu utente:	**Menu principale** > TOOLS (STRUMENTI)
Comando SGD utilizzato:	`usb.host.read_list`

COPY USB FILE TO E: (COPIA FILE USB IN E:)

Selezionare i file da copiare sulla stampante da un'unità flash USB.

Vedere gli esercizi in Utilizzo di una porta host USB e della funzionalità Print Touch alla pagina 202 per un esercizio che utilizza questa funzionalità.

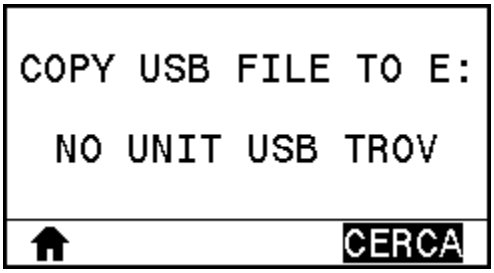

NOTA: questa voce di menu viene visualizzata solo se un'unità flash USB è inserita nella porta host USB della stampante.

Per copiare sulla stampante i file di un'unità flash USB:

1. Inserire un'unità flash USB nella porta host USB della stampante (disponibile come opzione).
   a. La stampante elenca i file disponibili. L'opzione **SELECT ALL (SELEZIONA TUTTO)** consente di stampare tutti i file disponibili sull'unità flash USB.
2. Utilizzare la FRECCIA SU o la FRECCIA GIÙ per selezionare un file da questo menu.
3. Premere **RIGHT SELECT** (SELEZIONE DESTRA) per selezionare **STORE (ARCHIVIA)**.

Voce di menu utente:	**Menu principale** > TOOLS (STRUMENTI)
Comando SGD utilizzato:	`usb.host.read_list`

STORE E: FILE TO USB (MEMORIZZA FILE IN E: SU USB)

Selezionare i file della stampante da archiviare su un'unità flash USB.

Vedere gli esercizi in Utilizzo di una porta host USB e della funzionalità Print Touch alla pagina 202 per un esercizio che utilizza questa funzionalità.

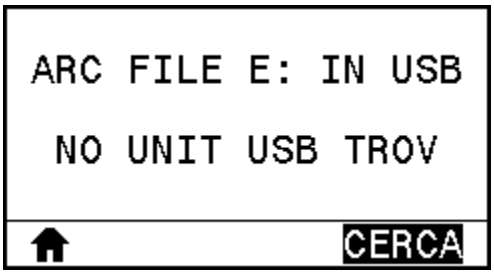

NOTA: questa voce di menu viene visualizzata solo se un'unità flash USB è inserita nella porta host USB della stampante.

Per copiare i file dalla stampante a un'unità flash USB:

1. Inserire un'unità flash USB nella porta host USB della stampante (disponibile come opzione).
   a. La stampante elenca i file disponibili. L'opzione **SELECT ALL** (SELEZIONA TUTTO) consente di salvare tutti i file disponibili sull'unità flash USB.
2. Utilizzare la FRECCIA SU o la FRECCIA GIÙ per selezionare un file da questo menu.
3. Premere **RIGHT SELECT** (SELEZIONE DESTRA) per selezionare **STORE (ARCHIVIA)**.

Voce di menu utente:	**Menu principale** > TOOLS (STRUMENTI)
Comando SGD utilizzato:	`usb.host.read_list`

PRINT STATION (STAZIONE DI STAMPA)

Utilizzare questa voce di menu per compilare i campi variabili in un formato etichetta e stampare l'etichetta con un dispositivo HID (Human Input Device), come una tastiera USB, una bilancia o uno scanner di codici a barre. Per utilizzare questa opzione, è necessario memorizzare un formato etichetta adatto sull'unità E: della stampante.

Vedere gli esercizi in Utilizzo di una porta host USB e della funzionalità Print Touch alla pagina 202 per un esercizio che utilizza questa funzionalità.

Quando si collega un dispositivo HID a una delle porte host USB della stampante, utilizzare questo menu utente per selezionare un modulo sull'unità E: della stampante. Dopo aver richiesto di compilare ogni campo di variabile ^FN sul modulo, è possibile specificare la quantità desiderata di etichette da stampare.

Per ulteriori informazioni sull'utilizzo del comando ^FN o dei comandi SGD relativi a questa funzione, consultare la Guida di programmazione Zebra. È possibile scaricare una copia del manuale da zebra.com/manuals.

```
STAZIONE DI STAMPA

NESSUN DISPOSITIVO
 INGRESSO TROVATO
```

Voce di menu utente:	**Menu principale** > TOOLS (STRUMENTI)

Comando SGD utilizzato:	`usb.host.keyboard_input`(deve essere impostato su ON)
	`usb.host.template_list`
	`usb.host.fn_field_list`
	`usb.host.fn_field_data`
	`usb.host.fn_last_field`
	`usb.host.template_print_amount`

PASSWORD PROTECT (PROTEZIONE CON PASSWORD)

Selezionare il livello di protezione tramite password per le voci del menu utente. La password predefinita della stampante è 1234.

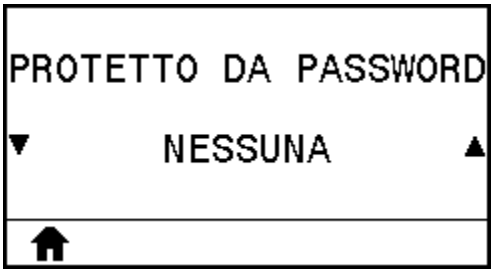

Voce di menu utente:	**Menu principale** > TOOLS (STRUMENTI)
Comandi ZPL correlati:	^KP (per modificare la password della stampante)

PRINT TEST FORMAT (STAMPA FORMATO TEST)

Utilizzare questa voce di menu per avviare sequenze di test che stampano tipi specifici di etichette al fine di risolvere eventuali problemi di stampa.

Vedere Opzione Print Test Format (Stampa formato test) alla pagina 177 per esempi di etichette e informazioni aggiuntive.

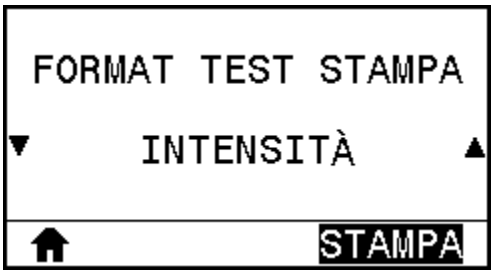

Voce di menu utente:	**Menu principale** > TOOLS (STRUMENTI)
Valori accettati:	• DARKNESS (INTENSITÀ): esegue un'immagine ripetuta aumentando i livelli di intensità dei toni scuri. • FIRST DOT LOCATION (POSIZIONE PRIMO PUNTO): identifica la posizione del primo punto e la parte superiore dell'etichetta per facilitare la regolazione della posizione dell'etichetta. • PRINT LINE (LINEA DI STAMPA): consente di avviare una sequenza di test. Per ulteriori informazioni, vedere PRINT LINE (STAMPA LINEA) alla pagina 179.* • IMAGE COMPRESSION (COMPRESSIONE IMMAGINE): esegue la stampa di un'immagine con linee e cerchi per risolvere i problemi relativi alla compressione o allo stiramento di un'immagine. • ELEMENT OUT (ELEMENTO GUASTO): stampa un'immagine orizzontale che mostra gli elementi della testina di stampa che non funzionano.
Comando SGD utilizzato:	`print.troubleshooting_label_choices` (specifica il tipo di etichetta)

	`print.troubleshooting_label_print` (stampa l'etichetta)
Tasti del pannello di controllo:	In alternativa, per avviare la sequenza di prova di PRINT LINE (STAMPA LINEA), riavviare la stampante tenendo premuto PAUSE (PAUSA). Tenere premuto PAUSE (PAUSA) fino a quando non si spegne la prima spia del pannello di controllo. Precedentemente denominato Test automatico con PAUSE (PAUSA).*

* Questa sequenza di test stampa un numero elevato di etichette. Per ulteriori informazioni, vedere PRINT LINE (STAMPA LINEA) alla pagina 179.

ACTIVE PRINT SERVER (SERVER DI STAMPA ATTIVO)

Consente di visualizzare l'impostazione che determina se attualmente è attivo il server di stampa cablato o wireless.

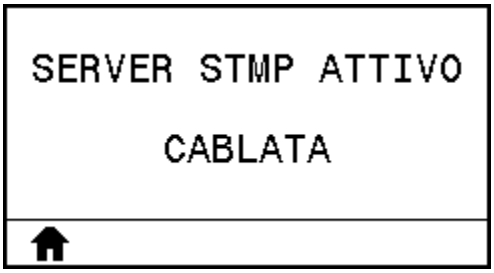

Voce di menu utente:	**Menu principale** > NETWORK (RETE)

PRIMARY NETWORK (RETE PRIMARIA)

Consente di visualizzare o modificare l'impostazione che determina quale server di stampa, cablato o wireless, è considerato il server principale. È possibile scegliere il server principale.

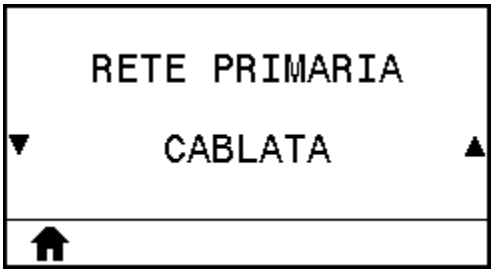

Voce di menu utente:	**Menu principale** > NETWORK (RETE)

WIRED IP ADDRESS (INDIRIZZO IP CABLATO)

Visualizzare e, se necessario, modificare l'indirizzo IP cablato della stampante.

Per salvare le modifiche a questa impostazione, impostare WIRED IP PROTOCOL (PROTOCOLLO IP CABLATO) alla pagina 122 su PERMANENT (PERMANENTE), quindi reimpostare il server di stampa (vedere RESET NETWORK (REIMPOSTA RETE) alla pagina 129).

Vedere la modifica dell'indirizzo IP in Problemi vari alla pagina 198.

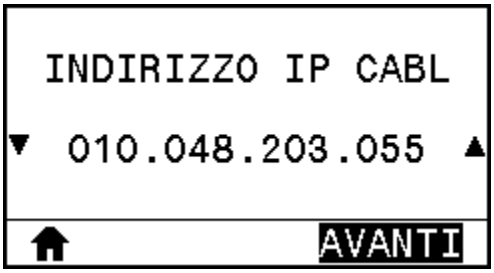

Voce di menu utente:	**Menu principale** > NETWORK (RETE)
Valori accettati:	da 000 a 255 per ciascun campo
Comandi ZPL correlati:	^ND
Comando SGD utilizzato:	`internal_wired.ip.addr`
Pagina web della stampante:	**View and Modify Printer Settings (Visualizza e modifica impostazioni stampante)** > **Network Communications Setup (Configurazione comunicazioni di rete)** > **TCP/IP Settings (Impostazioni TCP/IP)**

WIRED SUBNET MASK (SUBNET MASK CABLATA)

Consente di visualizzare e, se necessario, modificare la subnet mask per la connessione cablata.

Per salvare le modifiche a questa impostazione, impostare WIRED IP PROTOCOL (PROTOCOLLO IP CABLATO) alla pagina 122 su PERMANENT (PERMANENTE), quindi reimpostare il server di stampa (vedere RESET NETWORK (REIMPOSTA RETE) alla pagina 129).

Vedere la modifica dell'indirizzo IP in Problemi vari alla pagina 198.

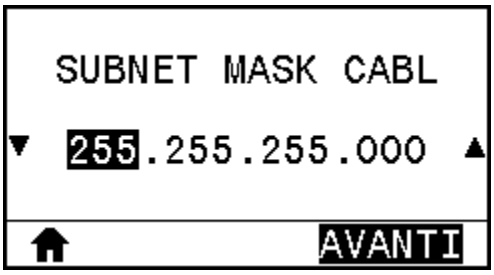

Voce di menu utente:	**Menu principale** > NETWORK (RETE)
Valori accettati:	da 000 a 255 per ciascun campo
Comandi ZPL correlati:	^ND
Comando SGD utilizzato:	`internal_wired.ip.netmask`

Pagina web della stampante:	**View and Modify Printer Settings (Visualizza e modifica impostazioni stampante)** > **Network Communications Setup (Configurazione comunicazioni di rete)** > **TCP/IP Settings (Impostazioni TCP/IP)**

WIRED GATEWAY (GATEWAY CABLATO)

Consente di visualizzare e, se necessario, modificare il gateway cablato predefinito.

Per salvare le modifiche a questa impostazione, impostare WIRED IP PROTOCOL (PROTOCOLLO IP CABLATO) alla pagina 122 su PERMANENT (PERMANENTE), quindi reimpostare il server di stampa (vedere RESET NETWORK (REIMPOSTA RETE) alla pagina 129). Vedere la modifica dell'indirizzo IP in Problemi vari alla pagina 198.

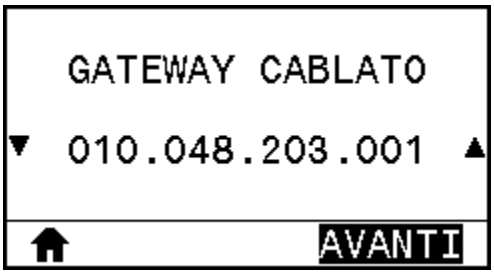

Voce di menu utente:	**Menu principale** > NETWORK (RETE)
Valori accettati:	da 000 a 255 per ciascun campo
Comandi ZPL correlati:	^ND
Comando SGD utilizzato:	`internal_wired.ip.gateway`
Pagina web della stampante:	**View and Modify Printer Settings (Visualizza e modifica impostazioni stampante)** > **Network Communications Setup (Configurazione comunicazioni di rete)** > **TCP/IP Settings (Impostazioni TCP/IP)**

WIRED IP PROTOCOL (PROTOCOLLO IP CABLATO)

Questo parametro indica se l'utente (permanente) o il server (dinamico) seleziona l'indirizzo IP del server di stampa cablato. Quando si sceglie un'opzione dinamica, questo parametro indica i metodi con i quali il server di stampa riceve l'indirizzo IP dal server.

Vedere la modifica dell'indirizzo IP in Problemi vari alla pagina 198.

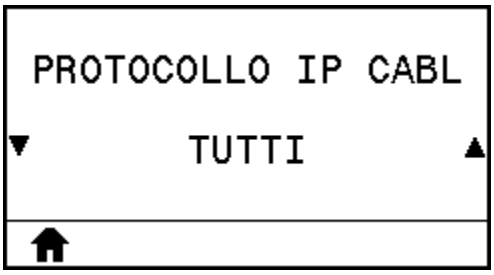

Voce di menu utente:	**Menu principale** > NETWORK (RETE)
Valori accettati:	• ALL (TUTTI) • GLEANING ONLY (SOLO RACCOLTA) • RARP • BOOTP • DHCP • DHCP & BOOTP (DHCP E BOOTP) • PERMANENT (PERMANENTE)
Comandi ZPL correlati:	`^ND`
Comando SGD utilizzato:	`internal_wired.ip.protocol`
Pagina web della stampante:	**View and Modify Printer Settings (Visualizza e modifica impostazioni stampante)** > **Network Communications Setup (Configurazione comunicazioni di rete)** > **TCP/IP Settings (Impostazioni TCP/IP)**

WIRED MAC ADDRESS (INDIRIZZO MAC CABLATO)

Consente di visualizzare l'indirizzo MAC (Media Access Control) del server di stampa cablato

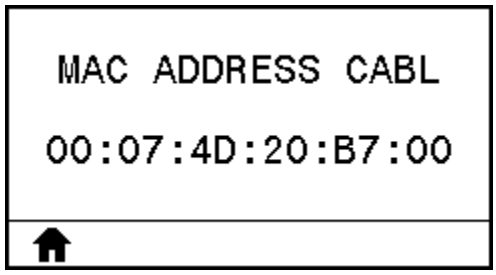

Voce di menu utente:	**Menu principale** > NETWORK (RETE)
Comando SGD utilizzato:	`internal_wired.mac_addr`
Pagina web della stampante:	**View and Modify Printer Settings (Visualizza e modifica impostazioni stampante)** > **Network Communications Setup (Configurazione comunicazioni di rete)** > **TCP/IP Settings (Impostazioni TCP/IP)**

WLAN IP ADDRESS (INDIRIZZO IP WLAN)

Visualizzare e, se necessario, modificare l'indirizzo IP wireless della stampante.

Per salvare le modifiche a questa impostazione, impostare WLAN IP PROTOCOL (PROTOCOLLO IP WLAN) alla pagina 125 su PERMANENT (PERMANENTE), quindi reimpostare il server di stampa (vedere RESET

NETWORK (REIMPOSTA RETE) alla pagina 129). Vedere la modifica dell'indirizzo IP in Problemi vari alla pagina 198.

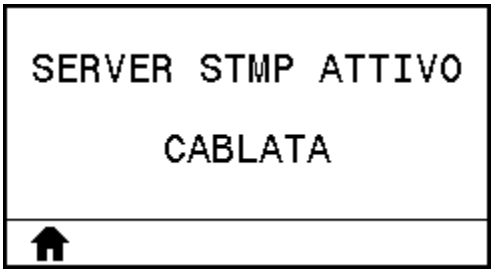

Voce di menu utente:	**Menu principale** > NETWORK (RETE)
Valori accettati:	da 000 a 255 per ciascun campo
Comandi ZPL correlati:	`^ND`
Comando SGD utilizzato:	`ip.addr`, `wlan.ip.addr`
Pagina web della stampante:	**View and Modify Printer Settings (Visualizza e modifica impostazioni stampante)** > **Network Communications Setup (Configurazione comunicazioni di rete)** > **Wireless Setup (Configurazione wireless)**

WLAN SUBNET MASK (SUBNET MASK WLAN)

Consente di visualizzare e, se necessario, modificare la subnet mask wireless.

Per salvare le modifiche a questa impostazione, impostare WLAN IP PROTOCOL (PROTOCOLLO IP WLAN) alla pagina 125 su PERMANENT (PERMANENTE), quindi reimpostare il server di stampa (vedere RESET NETWORK (REIMPOSTA RETE) alla pagina 129). Vedere la modifica dell'indirizzo IP in Problemi vari alla pagina 198.

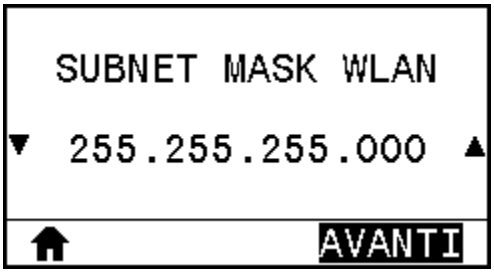

Voce di menu utente:	**Menu principale** > NETWORK (RETE)
Valori accettati:	da 000 a 255 per ciascun campo
Comandi ZPL correlati:	`^ND`

Comando SGD utilizzato:	`wlan.ip.netmask`
Pagina web della stampante:	**View and Modify Printer Settings (Visualizza e modifica impostazioni stampante)** > **Network Communications Setup (Configurazione comunicazioni di rete)** > **Wireless Setup (Configurazione wireless)**

WLAN GATEWAY (GATEWAY WLAN)

Visualizzare e, se necessario, modificare il gateway wireless predefinito. Per salvare le modifiche apportate a questa impostazione, impostare WLAN IP PROTOCOL (PROTOCOLLO IP WLAN).

Per salvare le modifiche a questa impostazione, impostare WLAN IP PROTOCOL (PROTOCOLLO IP WLAN) alla pagina 125 su PERMANENT (PERMANENTE), quindi reimpostare il server di stampa (vedere RESET NETWORK (REIMPOSTA RETE) alla pagina 129). Vedere la modifica dell'indirizzo IP in Problemi vari alla pagina 198.

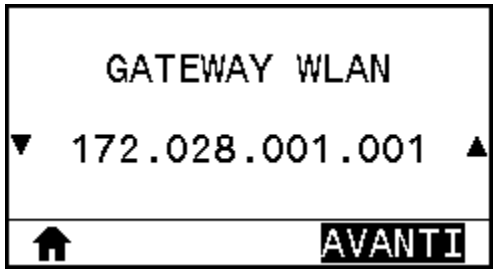

Voce di menu utente:	**Menu principale** > NETWORK (RETE)
Valori accettati:	da 000 a 255 per ciascun campo
Comandi ZPL correlati:	`^ND`
Comando SGD utilizzato:	`wlan.ip.gateway`
Pagina web della stampante:	**View and Modify Printer Settings (Visualizza e modifica impostazioni stampante)** > **Network Communications Setup (Configurazione comunicazioni di rete)** > **Wireless Setup (Configurazione wireless)**

WLAN IP PROTOCOL (PROTOCOLLO IP WLAN)

Questo parametro indica se l'utente (permanente) o il server (dinamico) seleziona l'indirizzo IP del server di stampa wireless. Quando si sceglie un'opzione dinamica, questo parametro indica i metodi con i quali il server di stampa riceve l'indirizzo IP dal server.

Vedere la modifica dell'indirizzo IP in Problemi vari alla pagina 198.

IMPORTANTE: è necessario reimpostare il server di stampa per consentire l'applicazione delle modifiche alle impostazioni di rete.

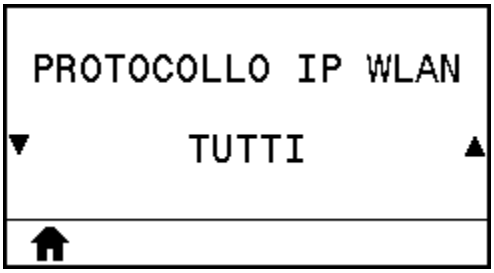

Voce di menu utente:	**Menu principale** > NETWORK (RETE)
Valori accettati:	• ALL (TUTTI) • GLEANING ONLY (SOLO RACCOLTA) • RARP • BOOTP • DHCP • DHCP & BOOTP (DHCP E BOOTP) • PERMANENT (PERMANENTE)
Comandi ZPL correlati:	`^ND`
Comando SGD utilizzato:	`wlan.ip.protocol`
Pagina web della stampante:	**View and Modify Printer Settings (Visualizza e modifica impostazioni stampante)** > **Network Communications Setup (Configurazione comunicazioni di rete)** > **Wireless Setup (Configurazione wireless)**

WLAN MAC ADDRESS (INDIRIZZO MAC WLAN)

Visualizzare l'indirizzo MAC (Media Access Control) del server di stampa wireless.

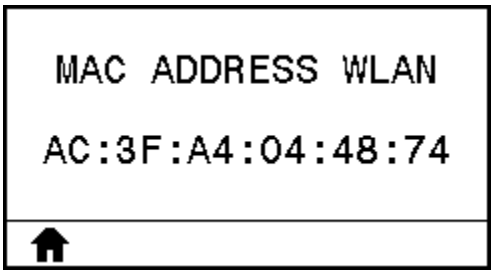

Voce di menu utente:	**Menu principale** > NETWORK (RETE)
Comando SGD utilizzato:	`wlan.mac_addr`

Pagina web della stampante:	**View and Modify Printer Settings (Visualizza e modifica impostazioni stampante)** > **Network Communications Setup (Configurazione comunicazioni di rete)** > **Wireless Setup (Configurazione wireless)**

ESSID (ID Serviz Esteso)

ESSID (Extended Service Set Identification) è un identificatore della rete wireless. Questa impostazione, che non può essere modificata dal pannello di controllo, fornisce l'ESSID per la configurazione wireless corrente.

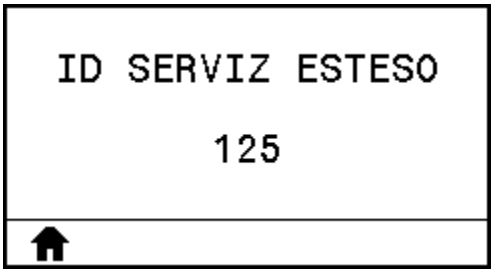

Voce di menu utente:	**Menu principale** > NETWORK (RETE)
Valori accettati:	Stringa alfanumerica di 32 caratteri (impostazione predefinita: 125)
Comando SGD utilizzato:	`wlan.essid`
Pagina web della stampante:	**View and Modify Printer Settings (Visualizza e modifica impostazioni stampante)** > **Network Communications Setup (Configurazione comunicazioni di rete)** > **Wireless Setup (Configurazione wireless)**

CHANNEL (CANALE)

Consente di visualizzare il canale wireless utilizzato quando la rete wireless è attiva e autenticata.

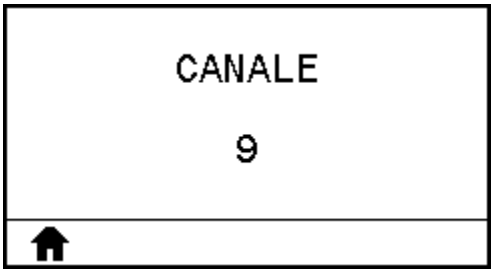

Voce di menu utente:	**Menu principale** > NETWORK (RETE)
Comando SGD utilizzato:	`wlan.channel`
Pagina web della stampante:	**View and Modify Printer Settings (Visualizza e modifica impostazioni stampante)** > **Network Communications Setup (Configurazione comunicazioni di rete)** > **Wireless Setup (Configurazione wireless)**

SIGNAL (SEGNALE)

Consente di visualizzare l'intesità del segnale wireless quando la rete wireless è attiva e autenticata.

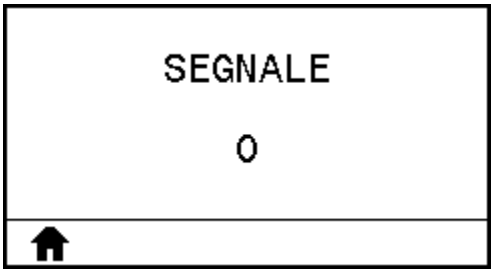

Voce di menu utente:	**Menu principale** > NETWORK (RETE)
Comando SGD utilizzato:	`wlan.signal_strength`
Pagina web della stampante:	**View and Modify Printer Settings (Visualizza e modifica impostazioni stampante)** > **Network Communications Setup (Configurazione comunicazioni di rete)** > **Wireless Setup (Configurazione wireless)**

IP PORT (PORTA IP)

Questa impostazione della stampante si riferisce al numero di porta dei server di stampa cablati interni su cui si sta monitorando il servizio di stampa TCP. Le normali comunicazioni TCP dall'host devono essere indirizzate a questa porta.

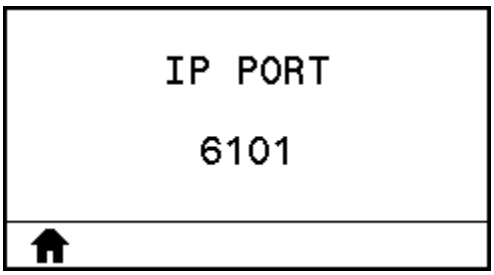

Voce di menu utente:	**Menu principale** > NETWORK (RETE)
Comando SGD utilizzato:	`ip.port`
Pagina web della stampante:	**View and Modify Printer Settings (Visualizza e modifica impostazioni stampante)** > **Network Communications Setup (Configurazione comunicazioni di rete)** > **Wireless Setup (Configurazione wireless)**

IP ALTERNATE PORT (PORTA IP ALTERNATIVA)

Questo comando consente di impostare il numero della porta TCP alternativa.

NOTA: i server di stampa che supportano questo comando monitoreranno contemporaneamente la porta principale e quella alternativa per le connessioni.

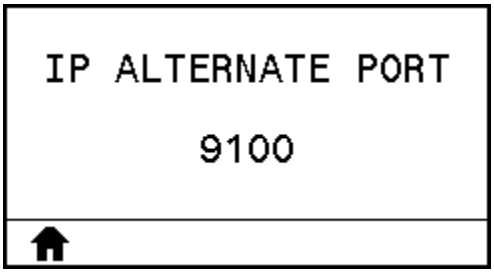

Voce di menu utente:	**Menu principale** > NETWORK (RETE)
Comando SGD utilizzato:	`ip.port_alternate`
Pagina web della stampante:	**View and Modify Printer Settings (Visualizza e modifica impostazioni stampante)** > **Network Communications Setup (Configurazione comunicazioni di rete)** > **Wireless Setup (Configurazione wireless)**

RESET NETWORK (REIMPOSTA RETE)

Questa opzione reimposta il server di stampa cablato o wireless e salva le modifiche apportate alle impostazioni di rete.

IMPORTANTE: è necessario reimpostare il server di stampa per consentire l'applicazione delle modifiche alle impostazioni di rete.

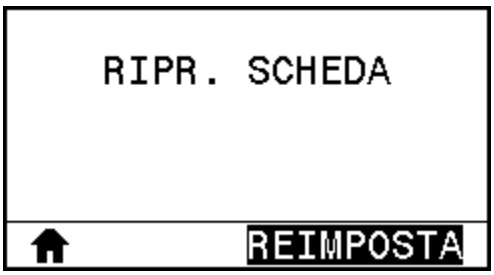

Voce di menu utente:	**Menu principale** > NETWORK (RETE)
Comando SGD utilizzato:	`device.reset`
Pagina web della stampante:	**Print Server Settings (Impostazioni server di stampa)** > **Reset Print Server (Reimposta server di stampa)**

VISIBILITY AGENT (AGENTE DI VISIBILITÀ)

Una stampante connessa a una rete cablata o wireless tenta di connettersi ad Asset Visibility Service (servizio AVS) di Zebra tramite Cloud-based Zebra Printer Connector (connettore della stampante Zebra basato su cloud) utilizzando una connessione web socket crittografata e autenticata da certificato. La

stampante invia i dati di rilevamento, le impostazioni e gli avvisi. I dati stampati in qualsiasi formato di etichetta NON vengono trasmessi.

Per annullare questa funzione, disabilitare questa impostazione. Per ulteriori informazioni, vedere la nota applicativa "Opting Out of the Asset Visibility Agent" (Disattivazione della nota applicativa di Asset Visibility Agent) all'indirizzo zebra.com.

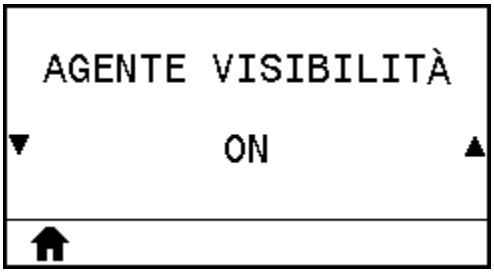

Voce di menu utente:	**Menu principale** > NETWORK (RETE)
Valori accettati:	• ON (ATTIVATO) • OFF (DISATTIVATO)
Comando SGD utilizzato:	`weblink.zebra_connector.enable`
Pagina web della stampante:	**View and Modify Printer Settings (Visualizza e modifica impostazioni stampante)** > **Network Configuration (Configurazione di rete)** > **Cloud Connect Settings (Impostazioni connessione cloud)**

LANGUAGE (LINGUA)

Se necessario, cambiare la lingua del display della stampante.

Questa modifica influisce su:

- Menu principale
- Menu utente
- Messaggi di errore
- Etichetta di configurazione della stampante, etichetta di configurazione di rete e altre etichette che è possibile stampare tramite i menu utente

Voce di menu utente:	**Menu principale** > LANGUAGE (LINGUA)

Valori accettati:	ENGLISH (INGLESE), SPANISH (SPAGNOLO), FRENCH (FRANCESE), GERMAN (TEDESCO), ITALIAN (ITALIANO), NORWEGIAN (NORVEGESE), PORTUGUESE (PORTOGHESE), SWEDISH (SVEDESE), DANISH (DANESE), SPANISH 2 (SPAGNOLO 2), DUTCH (OLANDESE), FINNISH (FINLANDESE), CZECH (CECO), JAPANESE (GIAPPONESE), KOREAN (COREANO), ROMANIAN (RUMENO), RUSSIAN (RUSSO), POLISH (POLACCO), SIMPLIFIED CHINESE (CINESE SEMPLIFICATO), TRADITIONAL CHINESE (CINESE TRADIZIONALE) **NOTA:** Le selezioni per questo parametro sono visualizzate nelle lingue effettive per semplificare la ricerca della lingua preferita.
Comandi ZPL correlati:	^KL
Comando SGD utilizzato:	`display.language`
Pagina web della stampante:	**View and Modify Printer Settings (Visualizza e modifica impostazioni stampante)** > **General Setup (Configurazione generale)** > **Language (Lingua)**

COMMAND LANGUAGE (LINGUAGGIO COMANDI)

Consente di visualizzare o selezionare il linguaggio appropriato per i comandi.

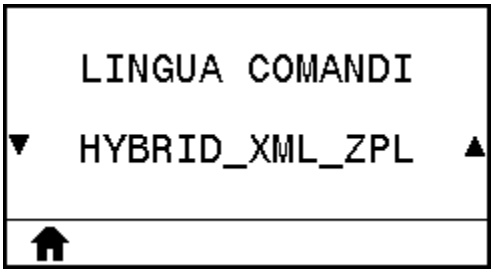

Voce di menu utente:	**Menu principale** > LANGUAGE (LINGUA)

COMMAND CHAR (CARATTERE DI COMANDO)

Il prefisso del comando di formato è un valore esadecimale di due cifre utilizzato come indicatore di posizione del parametro nelle istruzioni di formato ZPL/ZPL II. La stampante cerca questo carattere esadecimale che indica l'inizio di un'istruzione di formato ZPL/ZPL II.

IMPORTANTE: non è possibile utilizzare lo stesso valore esadecimale per i caratteri di prefisso del comando di formato, controllo e delimitatore. Per un corretto funzionamento, è necessario che la stampante veda caratteri diversi. Se il valore viene impostato dal pannello di controllo, la stampante ignorerà i valori già in uso.

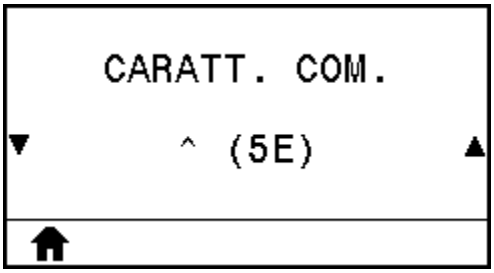

Voce di menu utente:	**Menu principale** > LANGUAGE (LINGUA)
Valori accettati:	00 - FF
Comandi ZPL correlati:	^CC oppure ~CC
Comando SGD utilizzato:	`zpl.caret`
Pagina web della stampante:	**View and Modify Printer Settings (Visualizza e modifica impostazioni stampante)** > **ZPL Control (Controllo ZPL)**

CONTROL CHAR (CARATTERE CONTROLLO)

La stampante cerca questo carattere esadecimale di due cifre che indica l'inizio di un'istruzione di controllo ZPL/ZPL II. Impostare il carattere del prefisso di controllo in modo che corrisponda a quello utilizzato nei formati delle etichette.

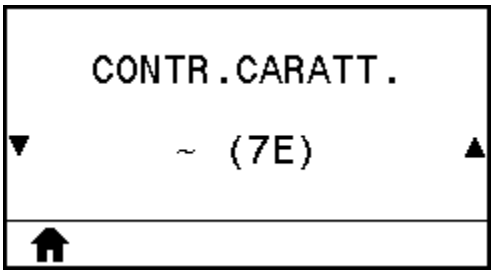

Voce di menu utente:	**Menu principale** > LANGUAGE (LINGUA)
Valori accettati:	00 - FF
Comandi ZPL correlati:	^CT oppure ~CT
Comando SGD utilizzato:	`zpl.control_character`
Pagina web della stampante:	**View and Modify Printer Settings (Visualizza e modifica impostazioni stampante)** > **ZPL Control (Controllo ZPL)**

DELIMITER CHAR (CARATTERE DELIMITATORE)

Il carattere delimitatore è un valore esadecimale di due cifre utilizzato come indicatore di posizione del parametro nelle istruzioni ZPL/ZPL II. Impostare il carattere delimitatore in modo che corrisponda a quello utilizzato nei formati delle etichette.

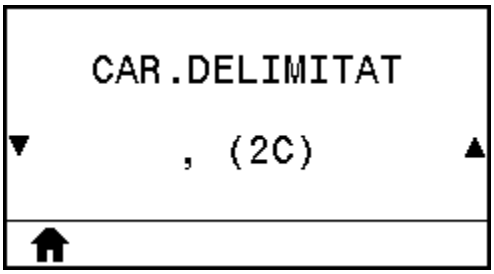

Voce di menu utente:	**Menu principale** > LANGUAGE (LINGUA)
Valori accettati:	00 - FF
Comandi ZPL correlati:	^CD oppure ~CD
Comando SGD utilizzato:	`zpl.delimiter`
Pagina web della stampante:	**View and Modify Printer Settings (Visualizza e modifica impostazioni stampante)** > **ZPL Control (Controllo ZPL)**

ZPL MODE (MODALITÀ ZPL)

Consente di selezionare la modalità corrispondente a quella utilizzata nei formati delle etichette. Questa stampante accetta formati di etichetta nel linguaggio ZPL o ZPL II e non è pertanto necessario riscrivere eventuali formati ZPL già esistenti. La stampante rimane nella modalità selezionata fino a quando tale modalità non viene modificata come indicato di seguito.

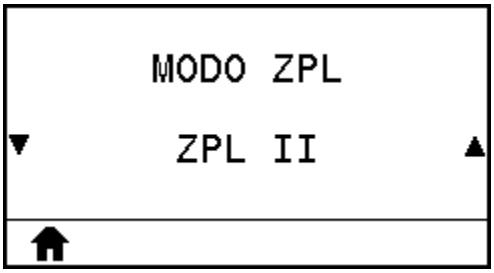

Voce di menu utente:	**Menu principale** > LANGUAGE (LINGUA)
Valori accettati:	• ZPL II • ZPL
Comandi ZPL correlati:	^SZ

Comando SGD utilizzato:	`zpl.zpl_mode`
Pagina web della stampante:	**View and Modify Printer Settings (Visualizza e modifica impostazioni stampante)** > **ZPL Control (Controllo ZPL)**

VIRTUAL DEVICE (DISPOSITIVO VIRTUALE)

Se sulla stampante sono installate app per dispositivi virtuali, è possibile visualizzarle o attivarle/disattivarle da questo menu utente. Per ulteriori informazioni sui dispositivi virtuali, consultare il manuale dell'utente del dispositivo virtuale appropriato oppure contattare il rivenditore locale.

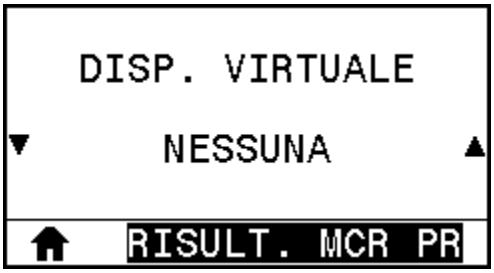

Voce di menu utente:	**Menu principale** > LANGUAGE (LINGUA)

SENSOR TYPE (TIPO SENSORE)

Consente di selezionare il sensore appropriato per i supporti utilizzati. Il sensore riflettente viene normalmente utilizzato solo per supporti con segno nero. Il sensore trasmittente viene normalmente utilizzato per altri tipi di supporti.

Voce di menu utente:	**Menu principale** > SENSORS (SENSORI)
Valori accettati:	• TRANSMISSIVE (TRASMITTENTE) • REFLECTIVE (RIFLETTENTE)
Comandi ZPL correlati:	`^JS`
Comando SGD utilizzato:	`device.sensor_select`

Pagina web della stampante:	**View and Modify Printer Settings (Visualizza e modifica impostazioni stampante)** > **Media Setup (Configurazione supporti)**

LABEL SENSOR (SENSORE ETICHETTA)

Consente di impostare la sensibilità del sensore etichetta.

IMPORTANTE: questo valore viene impostato durante la calibrazione del sensore. Non cambiare questa impostazione a meno che non venga richiesto dal supporto tecnico Zebra o da un tecnico dell'assistenza autorizzato.

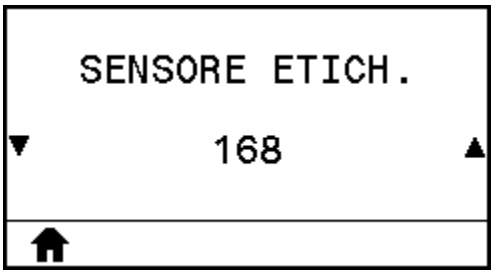

Voce di menu utente:	**Menu principale** > SENSORS (SENSORI)
Valori accettati:	da 0 a 255
Comando SGD utilizzato:	`ezpl.label_sensor`
Pagina web della stampante:	**View and Modify Printer Settings (Visualizza e modifica impostazioni stampante)** > **Calibration (Calibrazione)**

TAKE LABEL (RACCOLTA ETICHETTA)

Consente di impostare l'intensità del LED di raccolta dell'etichetta.

IMPORTANTE: questo valore viene impostato durante la calibrazione del sensore. Non cambiare questa impostazione a meno che non venga richiesto dal supporto tecnico Zebra o da un tecnico dell'assistenza autorizzato.

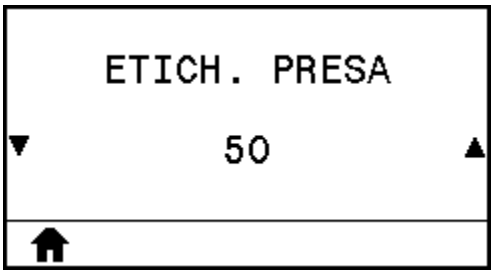

Voce di menu utente:	**Menu principale** > SENSORS (SENSORI)
Valori accettati:	da 0 a 255

Comando SGD utilizzato:	`ezpl.take_label`
Pagina web della stampante:	**View and Modify Printer Settings (Visualizza e modifica impostazioni stampante)** > **Calibration (Calibrazione)**

BAUD RATE (VELOCITÀ DI TRASMISSIONE)

Consente di selezionare il valore in baud corrispondente a quello utilizzato dal computer host.

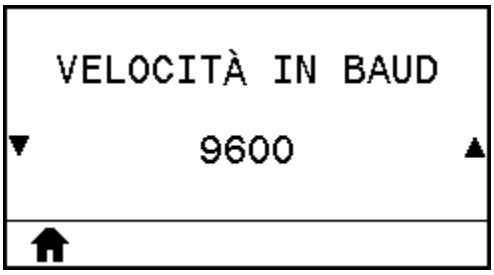

Voce di menu utente:	**Menu principale** > PORTS (PORTE)
Valori accettati:	• 115200 • 57600 • 38400 • 28800 • 19200 • 14400 • 9600 • 4800
Comandi ZPL correlati:	`^SC`
Comando SGD utilizzato:	`comm.baud`
Pagina web della stampante:	**View and Modify Printer Settings(Visualizza e modifica impostazioni stampante)** > **Serial Communications Setup (Configurazione comunicazioni seriali)**

DATA BITS (BIT DI DATI)

Consente di selezionare il valore dei bit di dati corrispondente a quello utilizzato dal computer host.

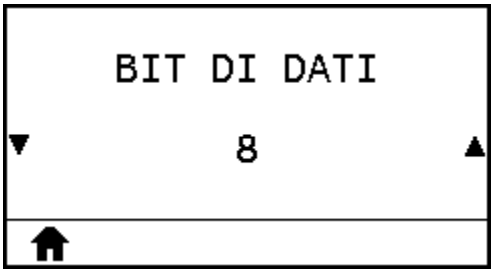

Voce di menu utente:	**Menu principale** > PORTS (PORTE)
Valori accettati:	7 o 8
Comandi ZPL correlati:	^SC
Comando SGD utilizzato:	`comm.data_bits`
Pagina web della stampante:	**View and Modify Printer Settings(Visualizza e modifica impostazioni stampante)** > **Serial Communications Setup (Configurazione comunicazioni seriali)**

PARITY (PARITÀ)

Consente di selezionare il valore della parità corrispondente a quello utilizzato dal computer host.

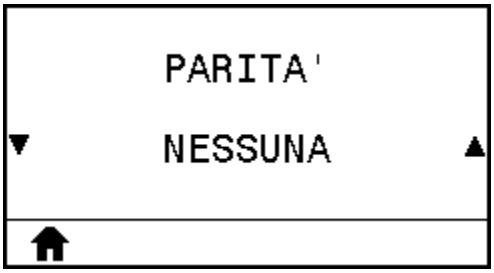

Voce di menu utente:	**Menu principale** > PORTS (PORTE)
Valori accettati:	• NONE (NESSUNO) • EVEN (PARI) • ODD (DISPARI)
Comandi ZPL correlati:	^SC
Comando SGD utilizzato:	`comm.parity`
Pagina web della stampante:	**View and Modify Printer Settings (Visualizza e modifica impostazioni stampante)** > **Serial Communications Setup(Configurazione comunicazioni seriali)**

HOST HANDSHAKE (HANDSHAKE HOST)

Consente di selezionare il protocollo di handshake corrispondente a quello utilizzato dal computer host.

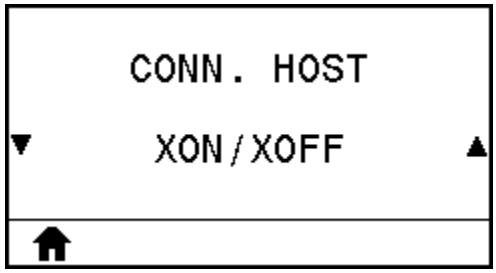

Voce di menu utente:	**Menu principale** > PORTS (PORTE)
Valori accettati:	• XON/XOFF • RTS/CTS • DSR/DTR
Comandi ZPL correlati:	^SC
Comando SGD utilizzato:	`comm.handshake`
Pagina web della stampante:	**View and Modify Printer Settings (Visualizza e modifica impostazioni stampante)** > **Serial Communications Setup(Configurazione comunicazioni seriali)**

WML

Mostra la versione di Wireless Markup Language (WML). Questo valore non può essere modificato.

Voce di menu utente:	**Menu principale** > PORTS (PORTE)

BLUETOOTH ADDRESS (INDIRIZZO BLUETOOTH)

Mostra l'indirizzo Bluetooth della stampante.

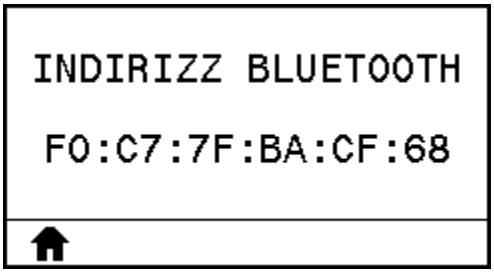

Voce di menu utente:	**Menu principale** > BLUETOOTH
Comando SGD utilizzato:	`bluetooth.address`

MODE (MODALITÀ)

Consente di visualizzare il tipo di dispositivo da associare alla stampante tramite connessione Bluetooth: periferica (tipica) o centrale.

Voce di menu utente:	**Menu principale** > BLUETOOTH

DISCOVERY (RILEVAZIONE)

Selezionare se la stampante è "rilevabile" per l'associazione di dispositivi Bluetooth.

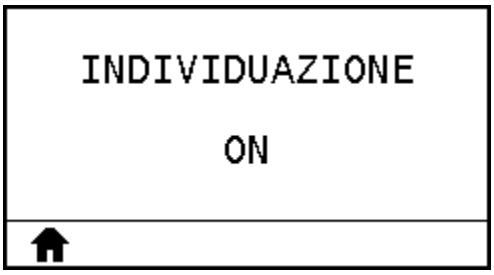

Voce di menu utente:	**Menu principale** > BLUETOOTH
Valori accettati:	• ON: consente di abilitare la modalità di rilevamento Bluetooth. • OFF: consente di disabilitare la modalità di rilevamento Bluetooth.

Comando SGD utilizzato:	`bluetooth.discoverable`

CONNECTED (CONNESSO)

Mostra lo stato della connessione Bluetooth con il dispositivo associato (Yes [Sì] o No).

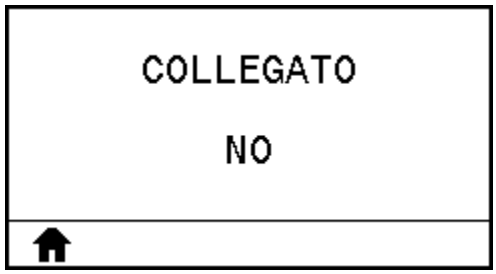

Voce di menu utente:	**Menu principale** > BLUETOOTH

BT SPEC VERSION (VERSIONE SPEC BT)

Consente di visualizzare il livello delle specifiche operative Bluetooth.

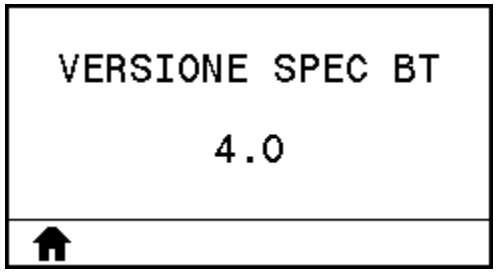

Voce di menu utente:	**Menu principale** > BLUETOOTH
Comando SGD utilizzato:	`bluetooth.radio_version`

MIN SECURITY MODE (MODALITÀ DI SICUREZZA MIN)

Mostra il livello minimo di sicurezza applicato alla connessione Bluetooth della stampante.

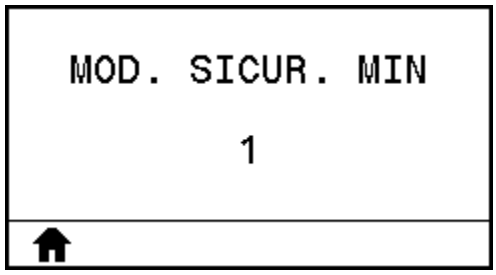

Voce di menu utente:	**Menu principale** > BLUETOOTH

Calibrazione dei sensori del nastro e dei supporti

Questa procedura descrive come calibrare la stampante e regolare la sensibilità dei sensori dei supporti e del nastro.

Per un riepilogo delle opzioni di avvio della calibrazione, vedere MEDIA/RIBBON CAL (CAL. SUPPORTI/NASTRO) alla pagina 112.

IMPORTANTE: eseguire la procedura di calibrazione esattamente come indicato. Completare tutti i passaggi anche se è necessario regolare un solo sensore. È possibile premere e tenere premuto **CANCEL** (ANNULLA) in qualsiasi passaggio per annullare la procedura.

1. Con la stampante nello stato Pronto, avviare la calibrazione dei supporti e del nastro in uno dei modi seguenti:
   - Tenere premuti i pulsanti **PAUSE** + **CANCEL** (PAUSA + ANNULLA) per 2 secondi.
   - Inviare alla stampante il comando SGD `ezpl.manual_calibration`. Per ulteriori informazioni su questo comando, consultare la guida di programmazione Zebra.
   - Accedere alla voce di menu seguente sul display del pannello di controllo. Questa voce si trova nei menu TOOLS (STRUMENTI) e SENSORS (SENSORI).
     - Premere **RIGHT SELECT** (SELEZIONE DESTRA) per selezionare **START (ARCHIVIA)**.

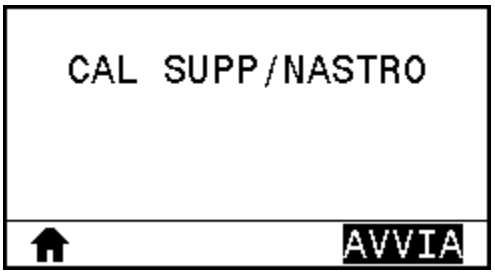

La stampante esegue le operazioni seguenti:

- Le spie STATUS (STATO) e SUPPLIES (MATERIALI DI CONSUMO) lampeggiano una volta in giallo.
- La spia PAUSE (PAUSA) lampeggia in giallo.
- Sul pannello di controllo viene visualizzato:

AVVERTENZA: la testina di stampa potrebbe essere molto calda e causare gravi ustioni. Attendere che la testina di stampa si raffreddi.

2. Aprire il gruppo testina di stampa ruotando la relativa leva di apertura verso l'alto.

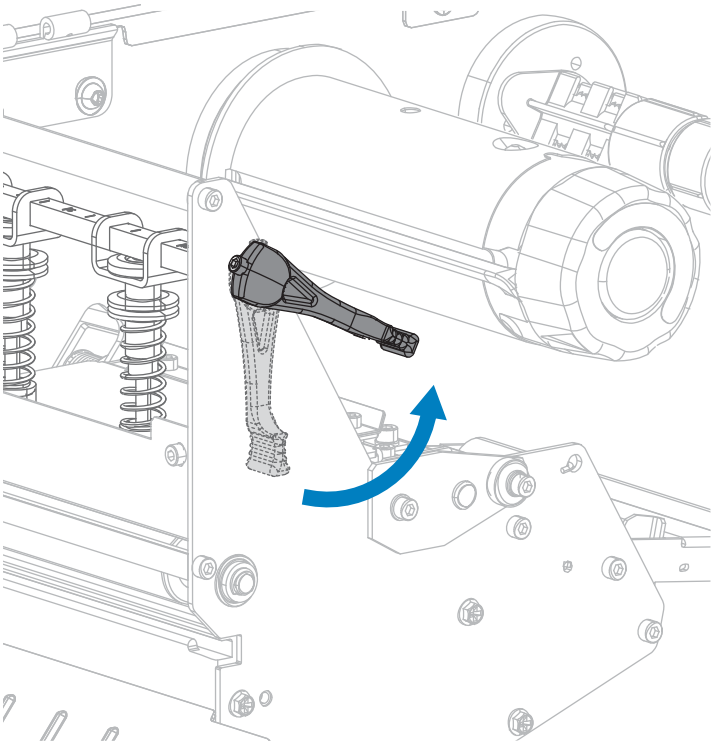

3. Estrarre il supporto di circa 203 mm (8") dalla stampante.

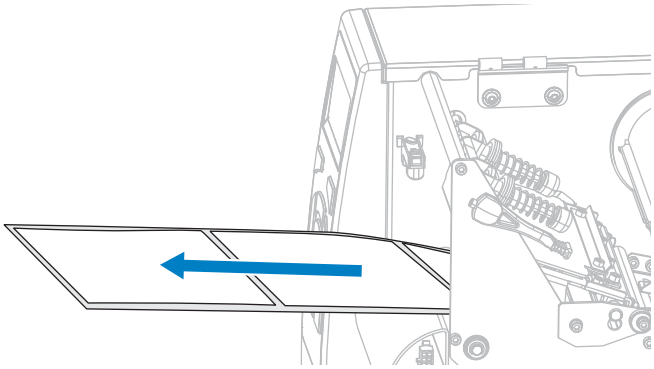

4. Rimuovere le etichette esposte in maniera che rimanga solo la pellicola.

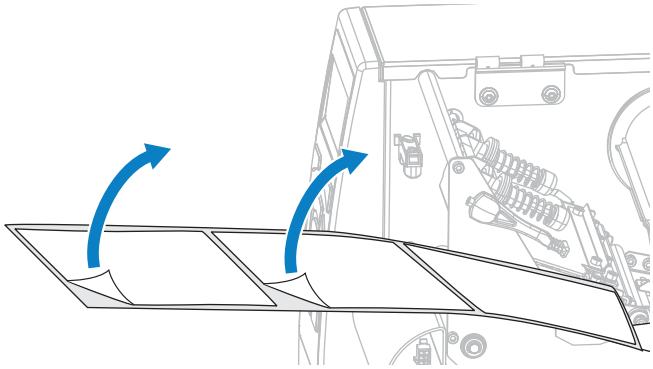

5. Tirare il supporto nella stampante in modo che solo la pellicola di supporto si trovi nel sensore.

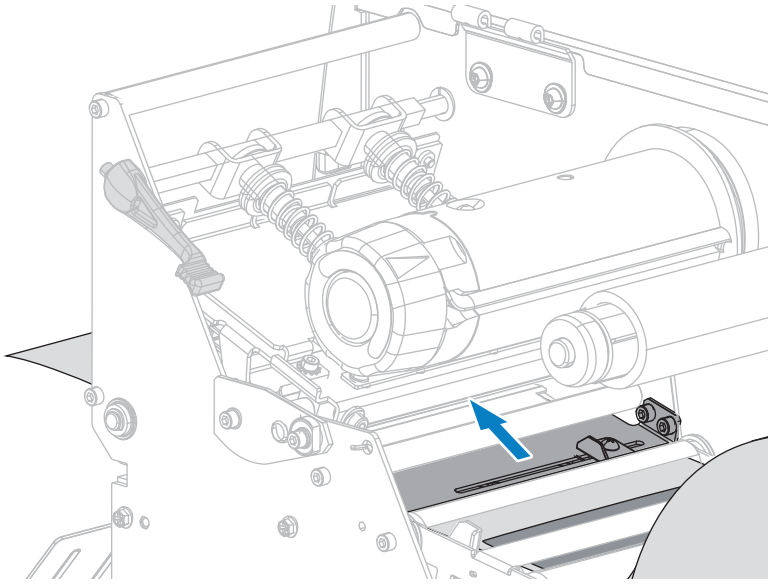

6. Rimuovere il nastro (se utilizzato).
7. Ruotare la leva di apertura della testina di stampa verso il basso finché non blocca la testina in posizione.

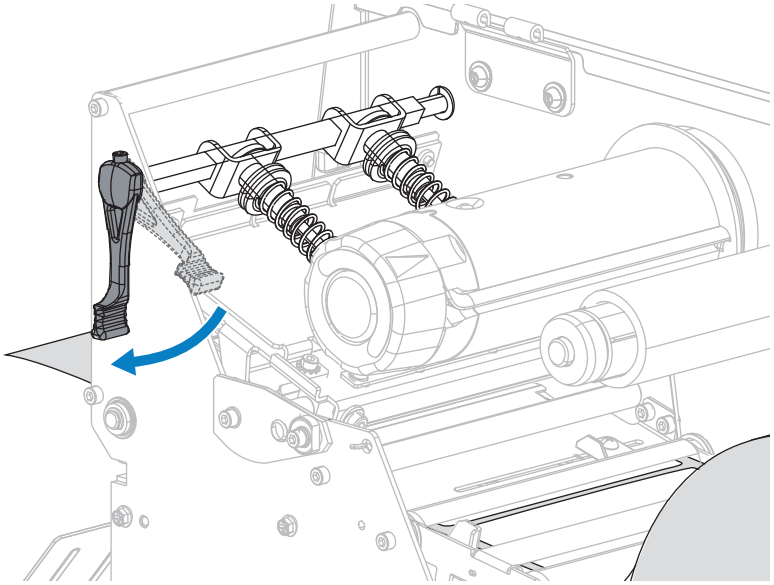

8. Premere **PAUSE** (PAUSA) per avviare il processo di calibrazione dei supporti.
   - La spia PAUSE (PAUSA) si spegne.
   - La spia SUPPLIES (MATERIALI DI CONSUMO) lampeggia.
   - Sul pannello di controllo viene visualizzato:

   Al termine del processo:
   - La spia SUPPLIES (MATERIALI DI CONSUMO) smette di lampeggiare.
   - La spia PAUSE (PAUSA) lampeggia in giallo.
   - Sul pannello di controllo viene visualizzato:

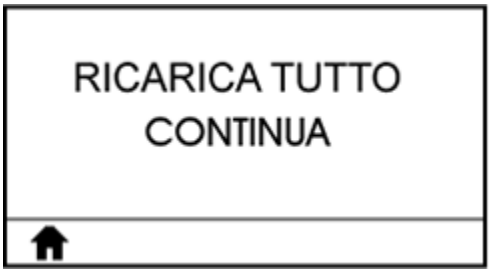

9. Aprire il gruppo testina di stampa ruotando la relativa leva di apertura verso l'alto.

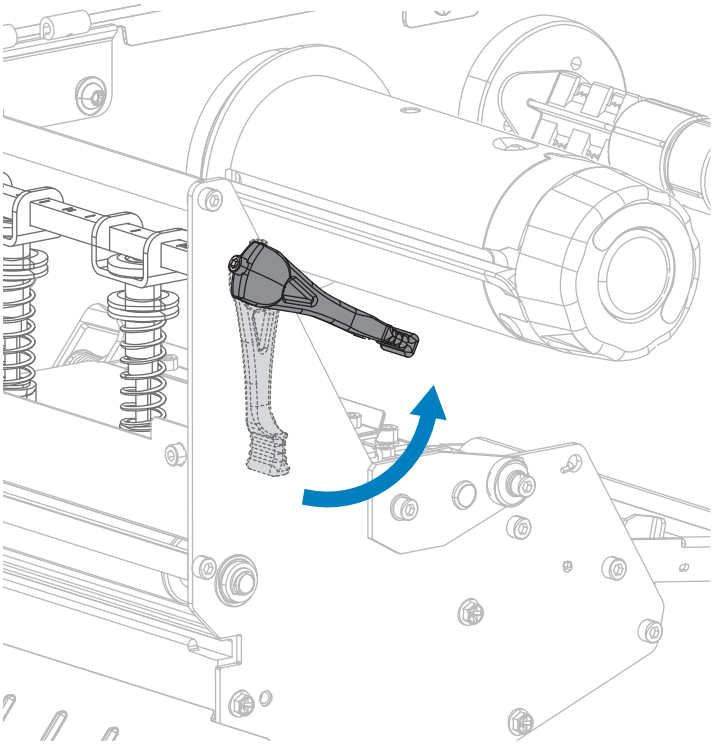

10. Spingere in avanti il supporto in modo da posizionare un'etichetta sotto i sensori del supporto.

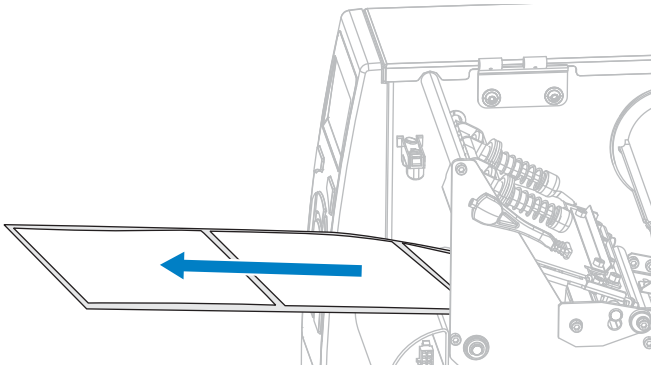

11. Ricaricare il nastro (se usato).

12. Ruotare la leva di apertura della testina di stampa verso il basso finché non blocca la testina in posizione.

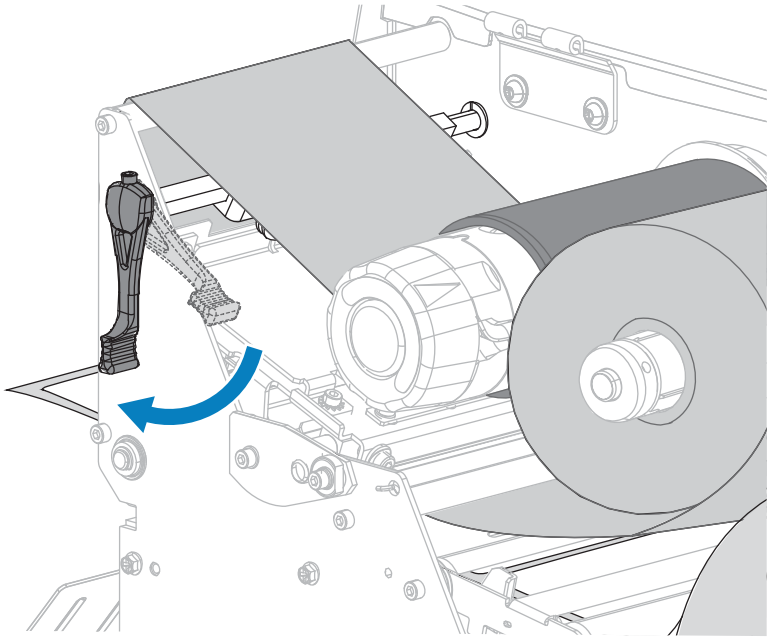

13. Chiudere lo sportello dei supporti.

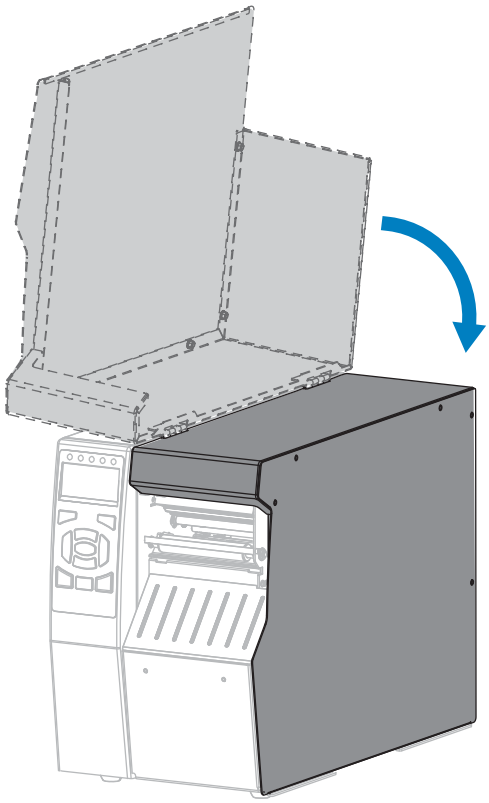

14. Premere **PAUSE** (PAUSA) per abilitare la stampa.

Regolazione della pressione della testina di stampa e della posizione dei perni pressori

È possibile regolare i perni pressori della testina di stampa per creare una pressione maggiore o minore, come necessario. Possono anche essere spostati da un lato all'altro per regolare la pressione in alcune aree. Utilizzare la pressione della testina di stampa più bassa possibile per una buona qualità di stampa. Pressioni più elevate possono causare l'usura prematura degli elementi della testina di stampa.

Se i perni pressori non sono posizionati correttamente o regolati per applicare la pressione corretta, potrebbero verificarsi questi tipi di problemi:

- Il supporto e il nastro potrebbero scivolare
- Il nastro potrebbe arricciarsi
- I supporti potrebbero spostarsi da un lato all'altro durante la stampa.
- La stampa potrebbe essere troppo chiara o troppo scura su un lato del supporto

Figura 13 Perni pressori della testina di stampa

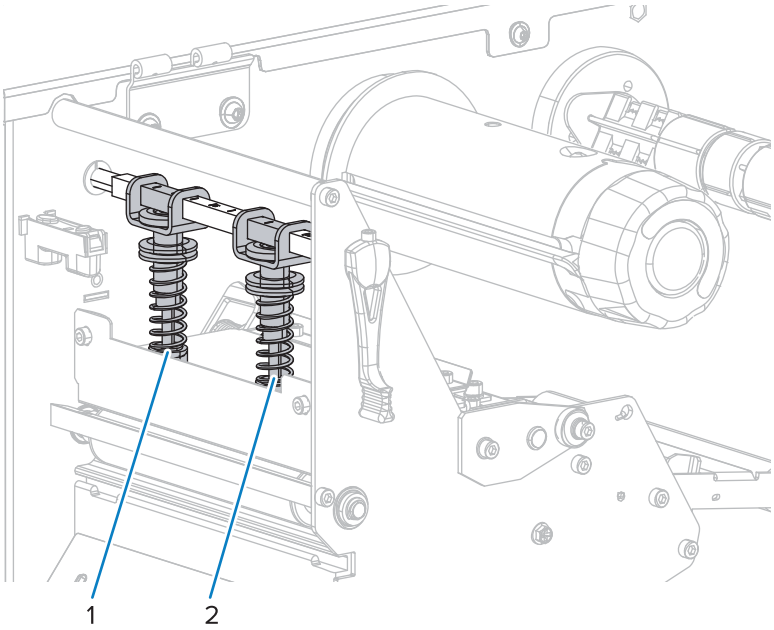

1	Perno pressorio interno
2	Perno pressorio esterno

Regolazione della posizione dei perni pressori

1. Ruotare la leva di apertura della testina di stampa verso l'alto per ridurre la pressione sui perni pressori.

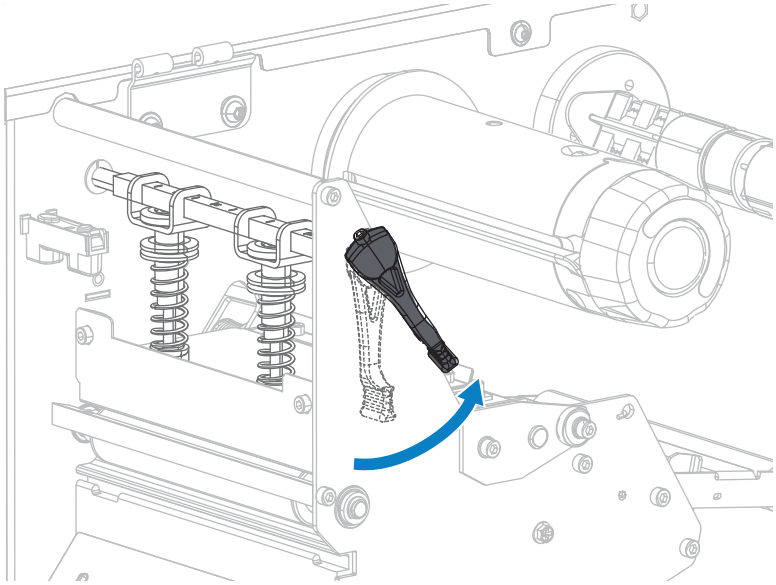

2. Allentare il dado di bloccaggio nella parte superiore del perno pressore da spostare.

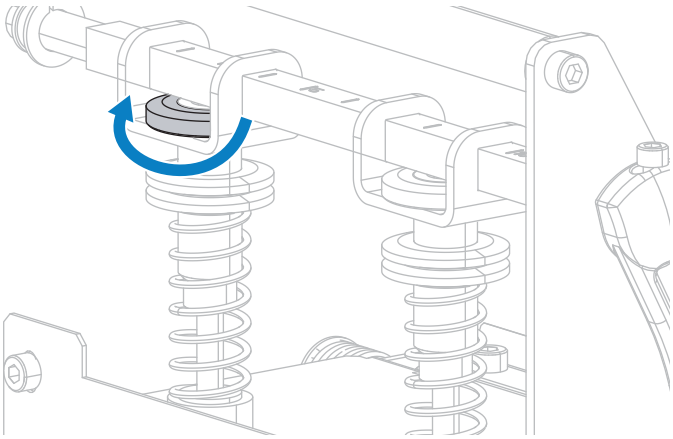

3. Riposizionare il perno pressore come necessario per esercitare una pressione uniforme sul supporto. Per supporti molto stretti, posizionare il perno interno sul centro del supporto e diminuire la pressione sul perno esterno.

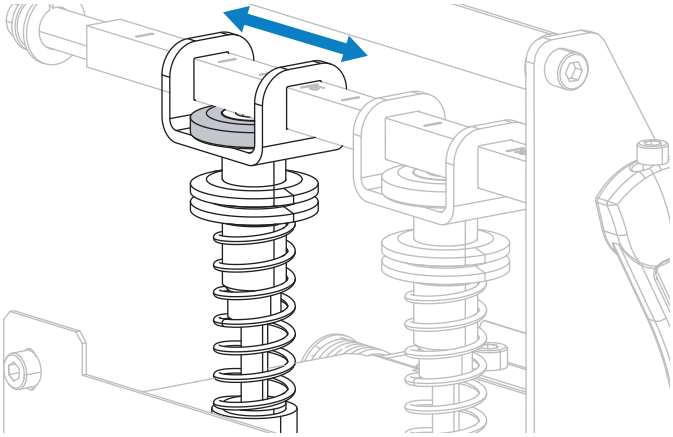

4. Serrare il dado di bloccaggio.

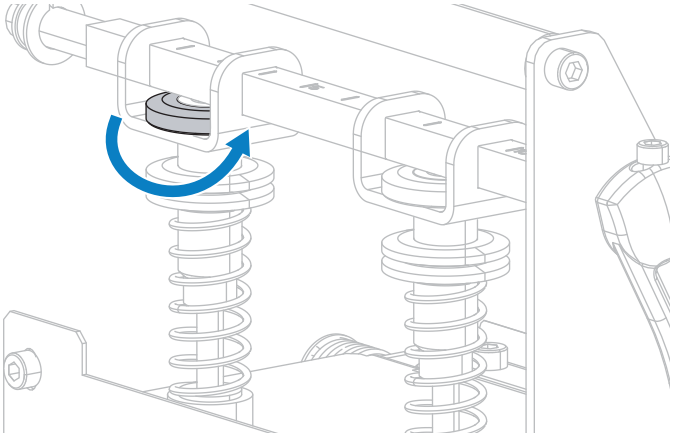

Regolazione della pressione della testina di stampa

Se il posizionamento corretto dei perni pressori non risolve un problema di qualità di stampa o di altro tipo, provare a regolare la pressione della testina di stampa. Ottimizzare la durata della testina di stampa utilizzando la pressione minima necessaria per ottenere la qualità di stampa desiderata.

Eseguire questa procedura se si verifica una delle seguenti condizioni:

- Il supporto richiede una pressione complessiva superiore per una buona qualità di stampa.
- Il supporto richiede una pressione complessiva inferiore per una buona qualità di stampa.
- La stampa è troppo chiara sul lato sinistro dell'etichetta.
- La stampa è troppo chiara sul lato destro dell'etichetta.
- Durante la stampa, il supporto si sposta a sinistra.
- Durante la stampa, il supporto si sposta a destra.

Se non si verifica alcun problema, non continuare con questa procedura.

1. Distanziare in modo uniforme i perni pressori lungo la larghezza del supporto.

2. Misurare la distanza dalla parte superiore del piede del perno pressorio (1) alla parte inferiore del dado zigrinato inferiore (2). Se la misura non è 1-3/16 poll. (30 mm), allentare il dado zigrinato superiore (3) e regolare il dado zigrinato inferiore finché la distanza non è corretta.

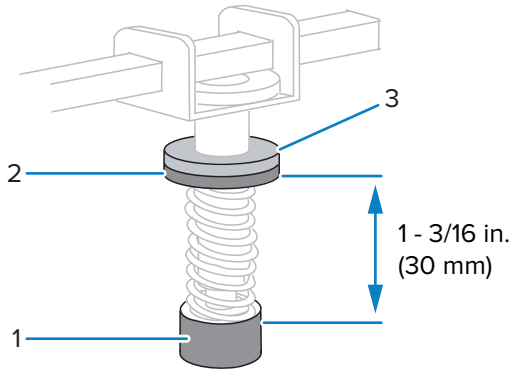

3. Avviare l'opzione PRINT LINE (STAMPA LINEA) di PRINT TEST FORMAT (STAMPA FORMATO TEST) alla pagina 119.
4. Durante la stampa delle etichette, utilizzare il pannello di controllo per ridurre l'impostazione dell'intensità fino a quando le etichette non vengono stampate in grigio anziché in nero. Vedere DARKNESS (INTENSITÀ) alla pagina 97.
5. Quale dei seguenti problemi si sta verificando?

Se il supporto...	Allora...
Richiede una pressione complessiva superiore per una buona qualità di stampa.	Aumentare la pressione su entrambi i perni pressori.
Richiede una pressione complessiva inferiore per una buona qualità di stampa.	Ridurre la pressione su entrambi i perni pressori.
Genera una stampa troppo chiara sul lato sinistro dell'etichetta.	Aumentare la pressione sul perno pressore interno.
Genera una stampa troppo chiara sul lato destro dell'etichetta.	Aumentare la pressione sul perno pressore esterno.
Si sposta verso sinistra durante la stampa.	Aumentare la pressione sul perno pressore esterno. OPPURE Ridurre la pressione sul perno pressore interno.
Si sposta verso destra durante la stampa.	Aumentare la pressione sul perno pressore interno. OPPURE Ridurre la pressione sul perno pressore esterno.

6. Bloccare la pressione del perno pressorio serrando il dado zigrinato superiore contro il dado zigrinato inferiore.
7. Riposizionare i perni pressori per la stampa.
8. Se necessario, riavviare l'opzione PRINT LINE (STAMPA LINEA) di PRINT TEST FORMAT (STAMPA FORMATO TEST) alla pagina 119.

9. Durante la stampa delle etichette, utilizzare il pannello di controllo per aumentare l'impostazione dell'intensità fino a quando le etichette non vengono nuovamente stampate in nero anziché in grigio. Vedere DARKNESS (INTENSITÀ) alla pagina 97.
10. Controllare la qualità di stampa e, se necessario, ripetere questa procedura finché la pressione della testina di stampa non è adeguata.

Regolazione dei sensori trasmittenti dei supporti

Il gruppo dei sensori trasmittenti dei supporti è composto da due parti. Il supporto passa tra queste due parti. Regolare questi sensori solo se la stampante non è in grado di rilevare la parte superiore delle etichette. In questa situazione, la stampante visualizza MEDIA OUT - LOAD MEDIA (SUPPORTO ESAURITO - CARICARE SUPPORTO) anche se nella stampante sono presenti etichette. Per i supporti non continui con tacche o fori, il sensore deve essere posizionato direttamente sulla tacca o sul foro.

Questa procedura descrive il riposizionamento dei sensori dei supporti.

1. Rimuovere il nastro (se utilizzato).
2. Individuare il sensore dei supporti superiore. L'occhiello del sensore dei supporti superiore si trova subito sotto la testa della vite di regolazione.

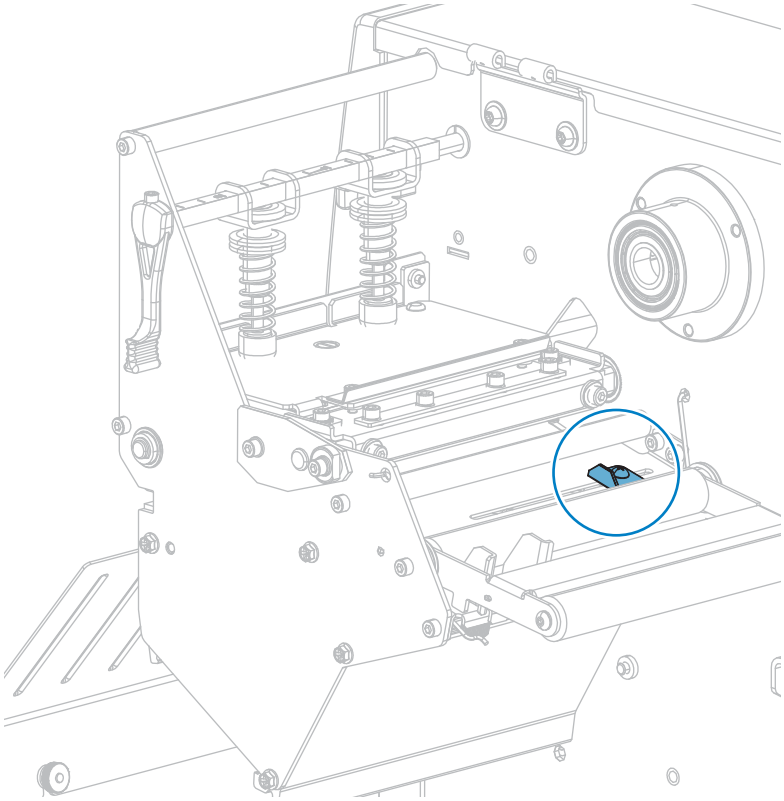

3. Far scorrere il sensore dei supporti superiore lungo la fessura fino alla posizione desiderata.

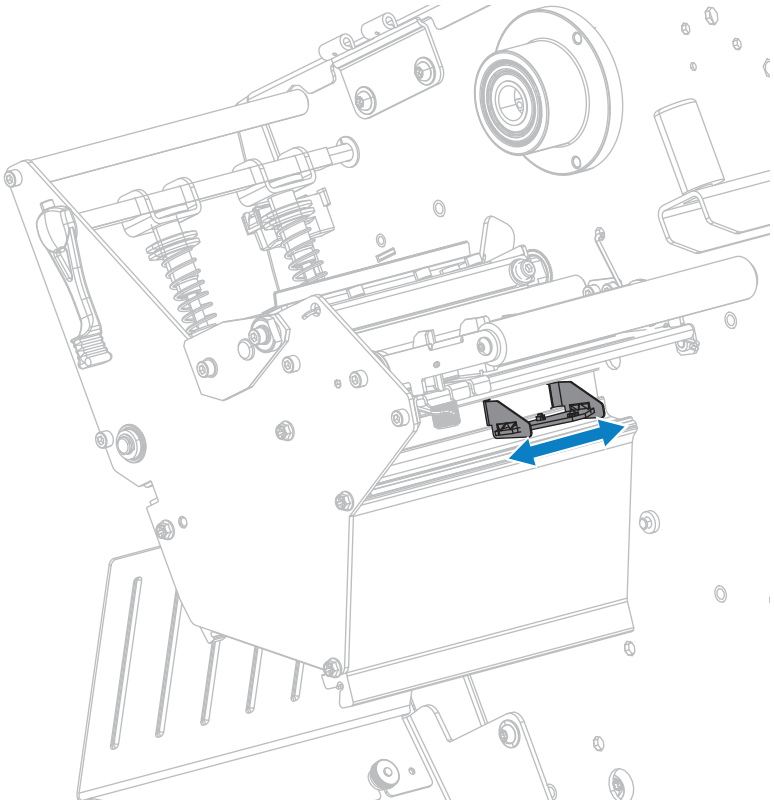

4. Individuare il gruppo del sensore dei supporti inferiore sotto il rullo posteriore.

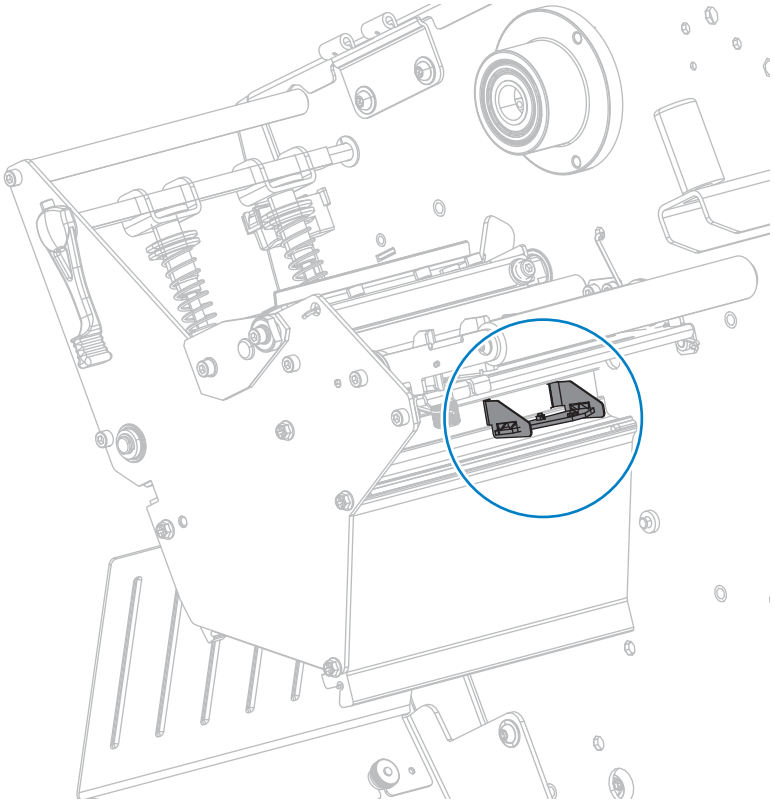

5. Far scorrere il sensore inferiore finché non si trova sotto il sensore dei supporti superiore. Tirare delicatamente i fili secondo necessità (i fili devono avere un po' di gioco).

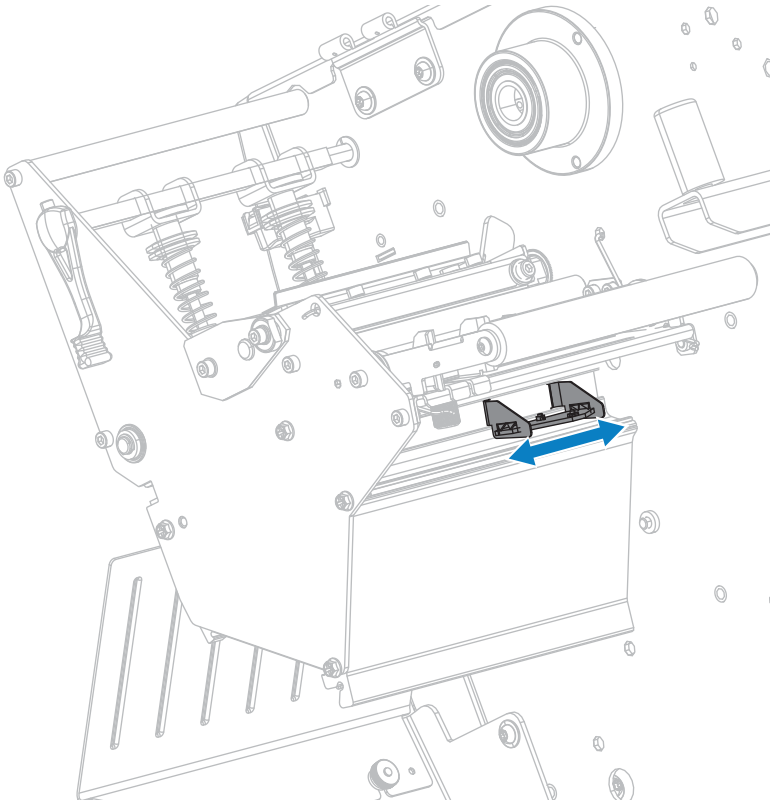

Rimozione del nastro usato

Rimuovere il nastro usato dal perno di avvolgimento ogni volta che si sostituisce il rotolo di nastro. Se il nastro è la metà o meno della larghezza della testina di stampa, rimuovere il nastro usato ogni volta che si carica un nuovo rotolo di supporti. Questo garantisce che una pressione diseguale sul perno di avvolgimento del nastro non interferisca con le barre di rilascio del nastro sul perno.

1. Il nastro è esaurito?

Se il nastro...	Allora...
È esaurito	Continuare con il passaggio seguente.
Non è esaurito	Tagliare o rompere il nastro prima del perno di avvolgimento del nastro.

Se il nastro...	Allora...
	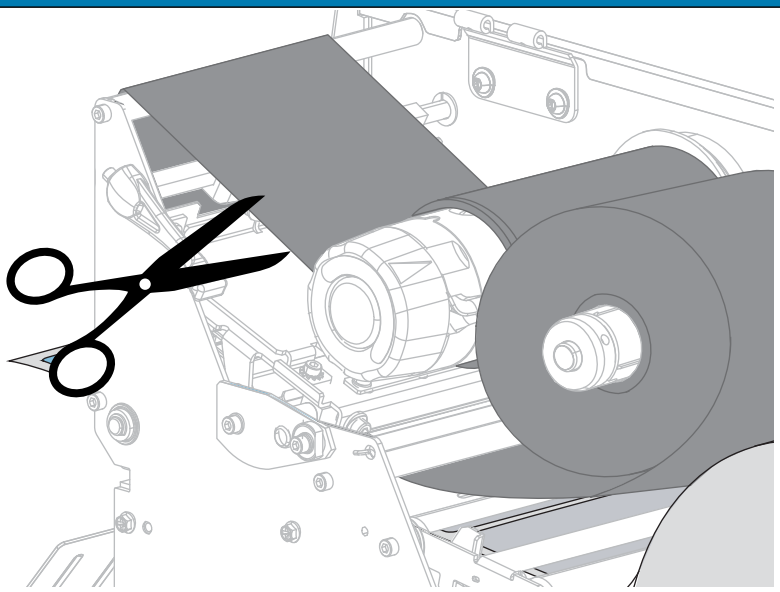 **AVVERTENZA—DANNI AL PRODOTTO:** evitare di tagliare il nastro direttamente in corrispondenza del perno di avvolgimento del nastro. Si rischia di danneggiarlo.

2. Tenendo fermo il perno di avvolgimento del nastro, ruotare la manopola di apertura verso sinistra finché non si blocca.

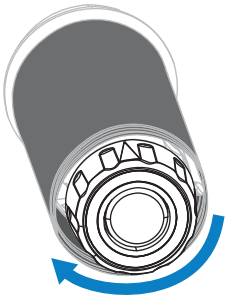

La barra di rilascio del nastro ruota verso il basso, agevolando la presa del nastro usato sul perno.

3. Dopo la rotazione verso il basso delle barre di rilascio, se possibile, ruotare il perno di avvolgimento del nastro facendo un giro completo verso destra per allentare il nastro sul perno.

4. Sfilare il nastro usato dal perno di avvolgimento del nastro e gettarlo.

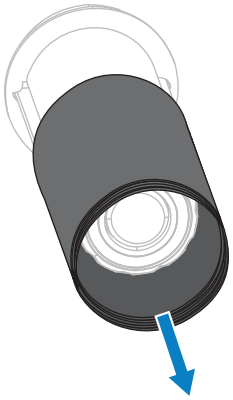

Installazione della piastra di riavvolgimento/avvolgimento della pellicola

La piastra di riavvolgimento/avvolgimento della pellicola è installata in diverse posizioni per le modalità Riavvolgimento e Spellicolatura o Applicatore.

Installazione della piastra di riavvolgimento/avvolgimento della pellicola- Modalità di spellicolatura/applicatore

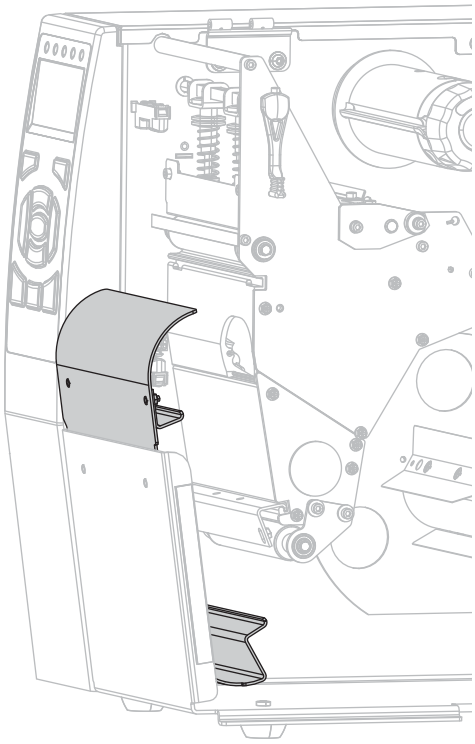

1. Allentare i due dadi zigrinati sul perno esterno sulla base della stampante.

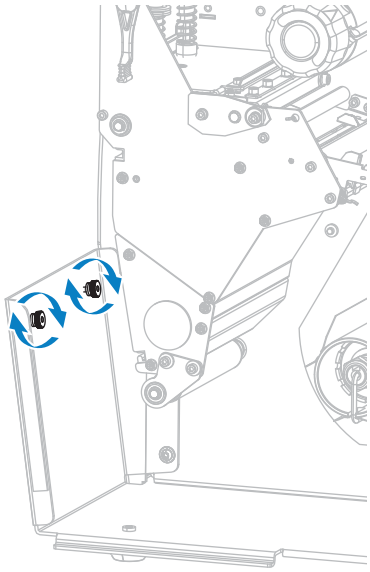

2. Allineare i fori grandi delle toppe nella piastra di riavvolgimento/spellicolatura sopra i dadi zigrinati, quindi far scorrere la piastra verso il basso finché non tocca i perni.

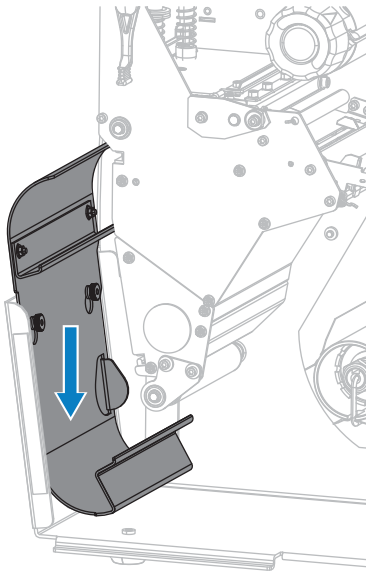

3. Serrare i due dadi zigrinati.

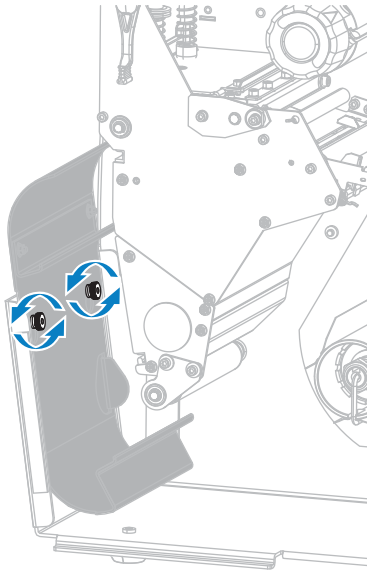

Installazione della piastra di riavvolgimento/avvolgimento della pellicola - Modalità di riavvolgimento

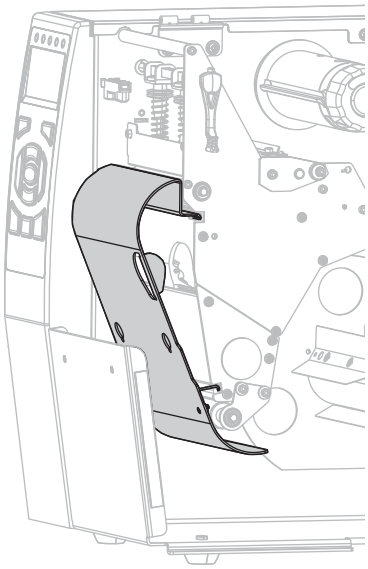

1. Allineare i bordi superiore e inferiore della piastra di riavvolgimento con le fessure del meccanismo di stampa e del gruppo di riavvolgimento.

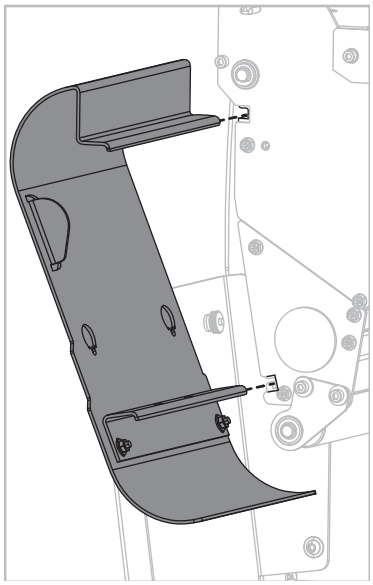

2. Far scorrere la piastra nelle fessure fino a quando non si blocca.

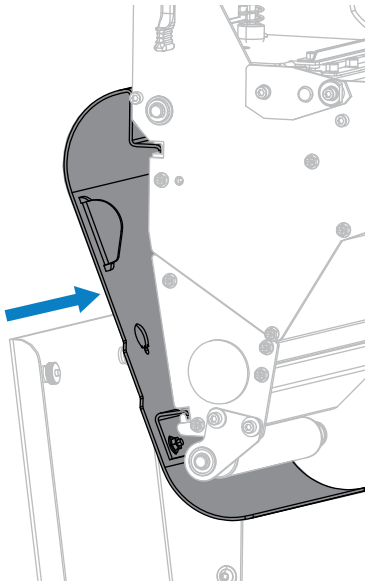

Manutenzione ordinaria

Questa sezione fornisce informazioni sulle operazioni di pulizia e manutenzione ordinarie.

Pianificazione e procedure di pulizia

La manutenzione preventiva ordinaria è fondamentale per il normale funzionamento della stampante. Prendersi cura della stampante consente di ridurre al minimo i problemi che potrebbero verificarsi e contribuisce a mantenere elevata la qualità di stampa.

Con il tempo, il movimento del supporto o del nastro lungo la testina di stampa consuma il rivestimento ceramico di protezione, esponendo e in definitiva danneggiando gli elementi di stampa (punti). Per evitare l'abrasione:

- Pulire spesso la testina di stampa.
- Ridurre al minimo le impostazioni di pressione della testina di stampa e temperatura di scrittura (intensità), ottimizzando l'equilibrio tra questi valori.
- Quando si utilizza la modalità a trasferimento termico, assicurarsi che il nastro sia di larghezza uguale o superiore a quella del supporto delle etichette per evitare di esporre gli elementi al materiale più abrasivo delle etichette.

IMPORTANTE: Zebra non è responsabile per eventuali danni causati dall'utilizzo di detergenti su questa stampante.

Le procedure di pulizia specifiche sono illustrate nelle pagine seguenti. Per la pianificazione consigliata per la pulizia, vedere questa tabella. Gli intervalli sono solo indicativi. Potrebbe essere necessario eseguire la pulizia a intervalli più ravvicinati, a seconda delle applicazioni e dei supporti.

Tabella 3 Pianificazione consigliata per la pulizia

Area	Metodo	Intervallo
Testina di stampa	Solvente*	Modalità termica diretta: dopo ogni rotolo di supporti oppure ogni 150 m (500 ft) di supporti a fogli ripiegati. Modalità a trasferimento termico: dopo ogni rotolo di nastro.
Rullo	Solvente*	
Sensori dei supporti	Soffio d'aria	
Sensore del nastro	Soffio d'aria	
Percorso dei supporti	Solvente*	
Percorso del nastro	Solvente*	

Tabella 3 Pianificazione consigliata per la pulizia (Continued)

Area		Metodo	Intervallo
Rullo di presa (parte dell'opzione di spellicolatura)		Solvente*	
Modulo taglierina	A seguito del taglio di supporti continui sensibili alla pressione	Solvente*	Dopo l'utilizzo di ogni rotolo di supporto o più spesso (a seconda del tipo di applicazione e di supporto).
	A seguito del taglio di cartellini o di pellicole di supporto	Solvente* e soffio d'aria	Ogni due o tre rotoli di supporto.
Barra di strappo/spellicolatura		Solvente*	Una volta al mese.
Sensore di raccolta etichetta		Soffio d'aria	Ogni sei mesi.

*Zebra consiglia di utilizzare il kit di manutenzione preventiva (codice articolo 47362). Al posto del kit di manutenzione preventiva, è possibile utilizzare un panno privo di lanugine inumidito con una soluzione di alcool isopropilico al 99,7%.

Pulizia esterna, del comparto supporti e dei sensori

Con il tempo, polvere, sporcizia e altri detriti potrebbero accumularsi all'esterno e all'interno della stampante, in particolare in ambienti operativi difficili.

Parte esterna della stampante

È possibile pulire le superfici esterne della stampante con un panno privo di lanugine e una piccola quantità di detergente delicato, se necessario. Non utilizzare solventi né prodotti di pulizia corrosivi o abrasivi.

IMPORTANTE:

Zebra non è responsabile per eventuali danni causati dall'utilizzo di detergenti su questa stampante.

Pulizia del vano e dei sensori dei supporti

Questa sezione spiega come pulire i sensori.

- Rimuovere con una spazzola, aria compressa o un aspirapolvere i residui di carta e la polvere accumulati sul percorso dei supporti e del nastro.

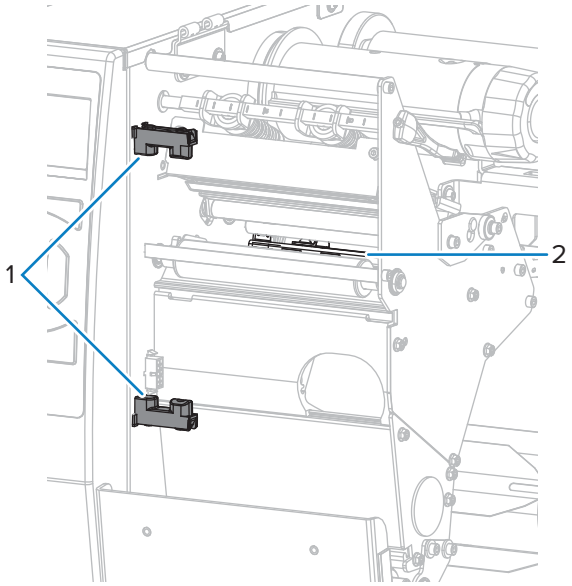

1	Sensore di raccolta etichetta
2	Piastra a scatto

Pulizia della testina di stampa e del rullo

Una qualità di stampa non uniforme, che presenta ad esempio vuoti nel codice a barre o nella grafica, può indicare che la testina di stampa è sporca.

Per la pianificazione consigliata per la pulizia, vedere Pianificazione e procedure di pulizia alla pagina 159.

AVVERTENZA—ESD: prima di toccare il gruppo testina di stampa, scaricare l'eventuale elettricità statica toccando il telaio metallico della stampante o utilizzando un braccialetto e un tappetino antistatico.

1. Sollevare lo sportello dei supporti.

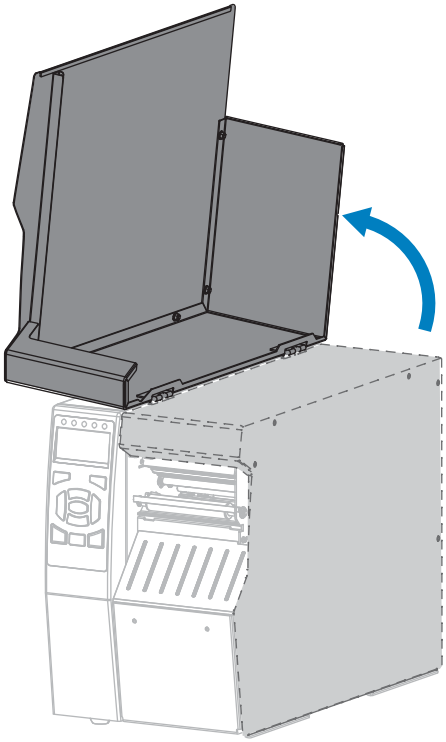

2. Aprire il gruppo testina di stampa ruotando la relativa leva di apertura verso l'alto.

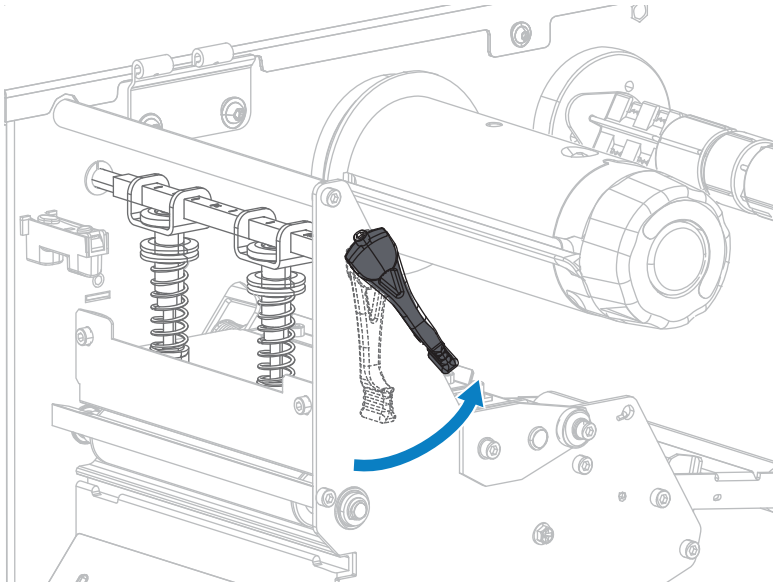

3. Rimuovere il nastro (se utilizzato) e il supporto.
4. Utilizzando il bastoncino del kit di manutenzione preventiva Zebra, strofinare lungo la striscia marrone sul gruppo testina di stampa, da un'estremità all'altra. Al posto del kit di manutenzione preventiva, è

possibile utilizzare un bastoncino di cotone pulito imbevuto in una soluzione di alcool isopropilico al 99,7%. Attendere che il solvente evapori.

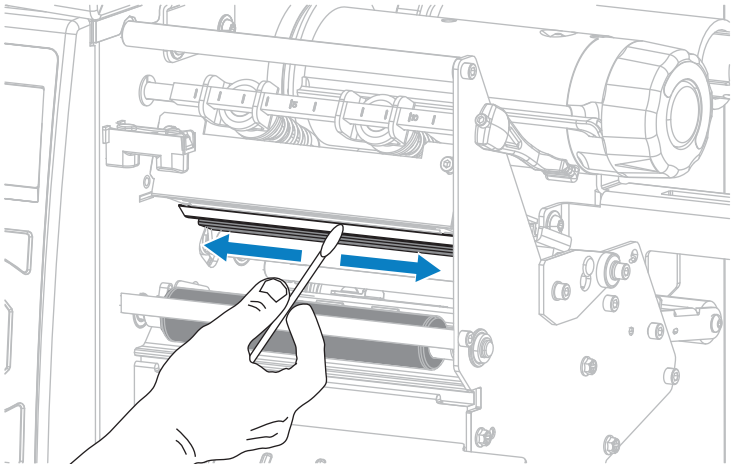

5. Ruotare a mano il rullo e, contemporaneamente, pulirlo accuratamente con il bastoncino. Attendere che il solvente evapori.

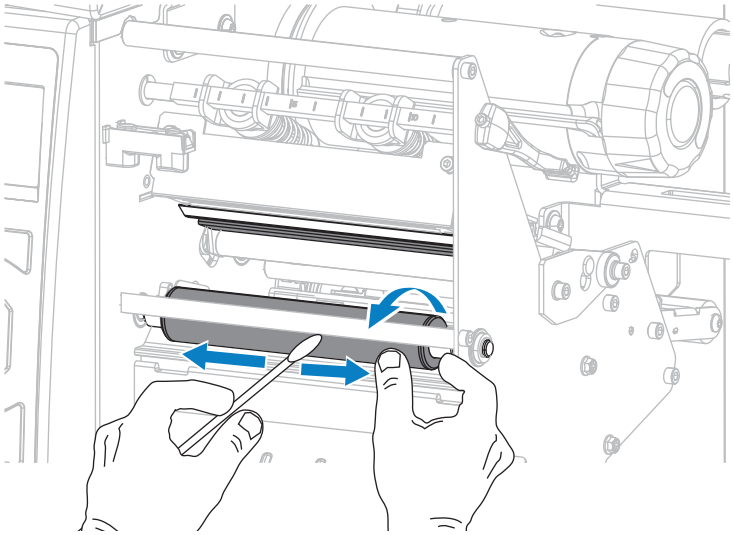

6. Ricaricare il nastro (se usato) e il supporto. Per istruzioni, vedere Caricamento del nastro alla pagina 56 o Caricamento dei supporti alla pagina 24.

7. Ruotare la leva di apertura della testina di stampa verso il basso finché non blocca la testina in posizione.

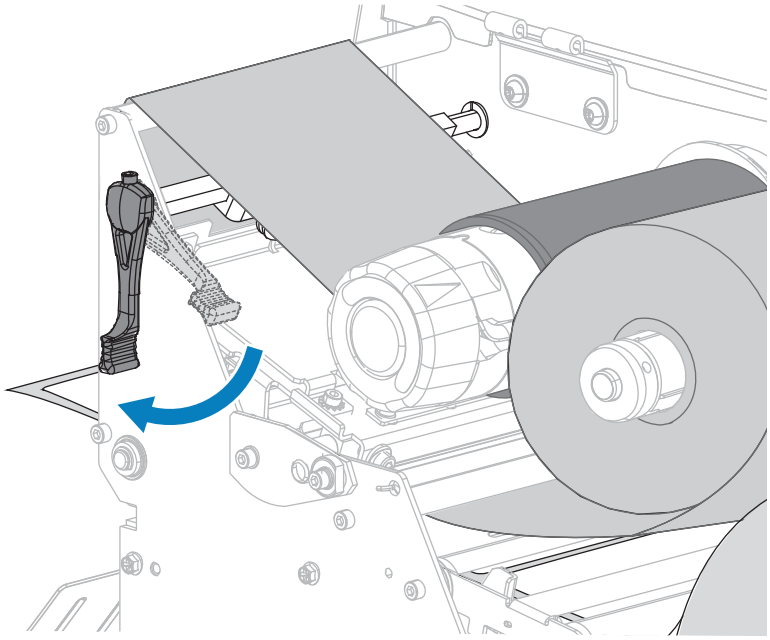

8. Chiudere lo sportello dei supporti.

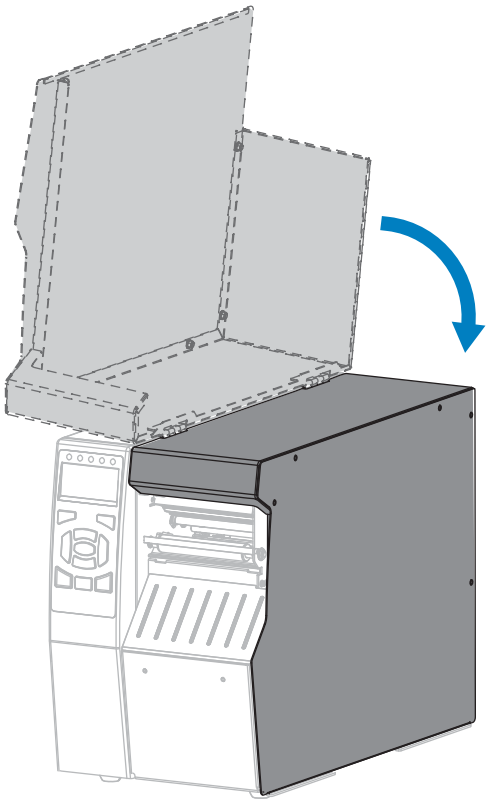

La stampante è pronta per entrare in funzione.

9. Premere **PAUSE** (PAUSA) per uscire dalla modalità pausa e abilitare la stampa.

   A seconda delle impostazioni, la stampante potrebbe eseguire la calibrazione delle etichette o caricare un'etichetta.

NOTA: se, malgrado questa procedura, la qualità di stampa non migliora, provare a pulire la testina di stampa con la pellicola di pulizia Save-A-Printhead. Questo materiale dal rivestimento speciale consente di rimuovere l'accumulo di contaminazione senza danneggiare la testina di stampa. Per ulteriori informazioni, rivolgersi al rivenditore autorizzato Zebra.

Pulizia e lubrificazione del modulo taglierina

Se la taglierina non taglia le etichette in modo corretto oppure se causa problemi di inceppamento delle etichette, è necessario pulire le lame. Dopo aver pulito le lame, applicarvi del lubrificante per prolungare la durata del modulo taglierina.

AVVERTENZA: per la sicurezza del personale, spegnere e scollegare sempre la stampante prima di eseguire questa procedura.

NOTA: spegnere la stampante (O) e scollegarla dall'alimentazione prima di completare la seguente procedura.

1. Spegnere (O) la stampante e scollegarla dall'alimentazione CA.
2. Sollevare lo sportello dei supporti.

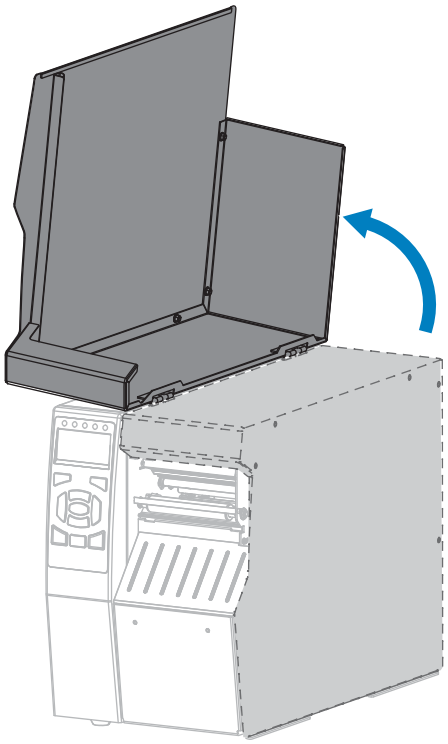

3. Rimuovere i supporti caricati dal modulo taglierina.

4. Rimuovere il vassoio di raccolta della taglierina (se utilizzato).

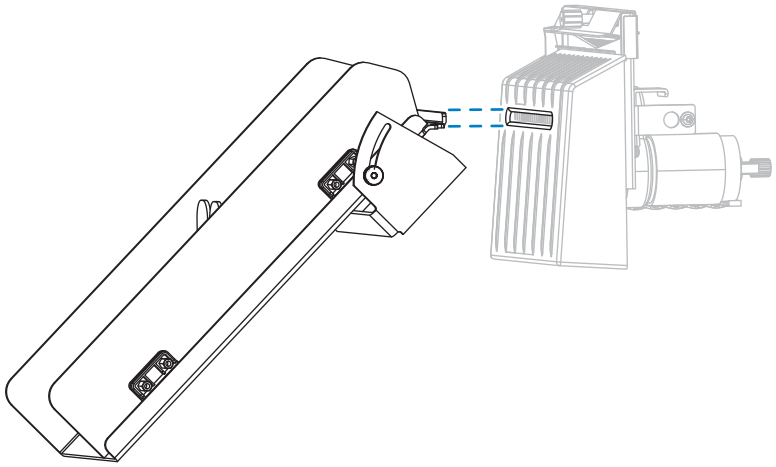

5. Allentare e rimuovere la vite a testa zigrinata e la rondella di bloccaggio sulla protezione della taglierina.

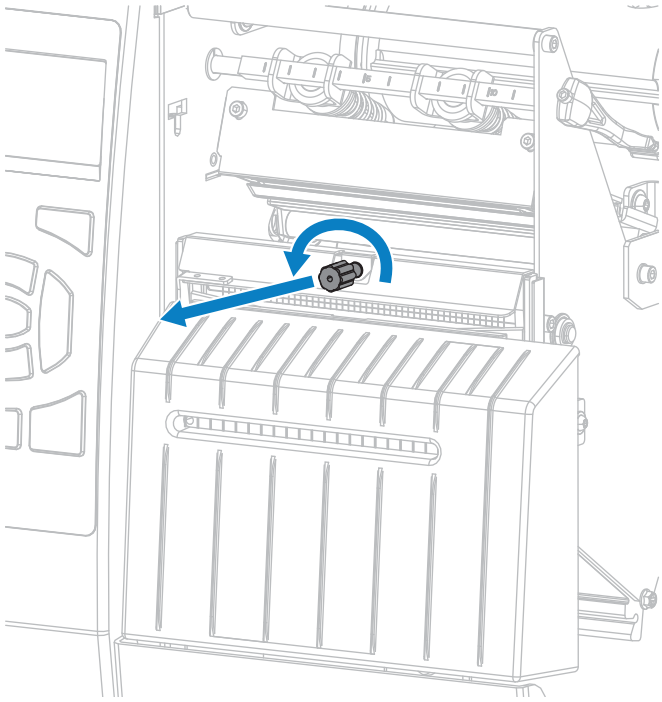

AVVERTENZA: la lama della taglierina è affilata. Non toccare o sfregare la lama con le dita.

6. Rimuovere la protezione della taglierina.

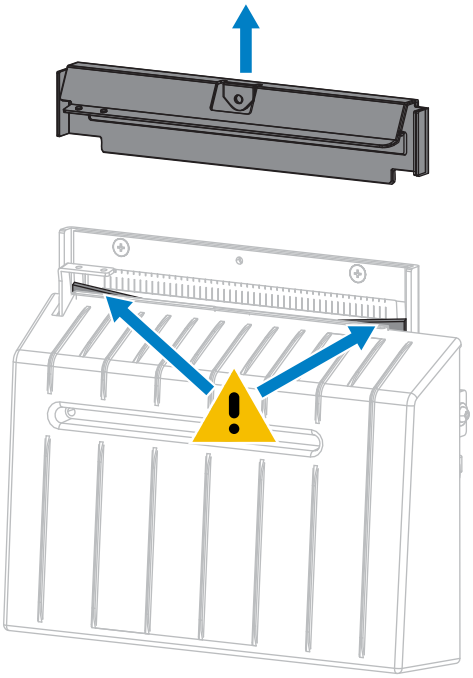

7. La lama della taglierina è completamente esposta?

Figura 14 Lama in posizione abbassata e lama completamente esposta

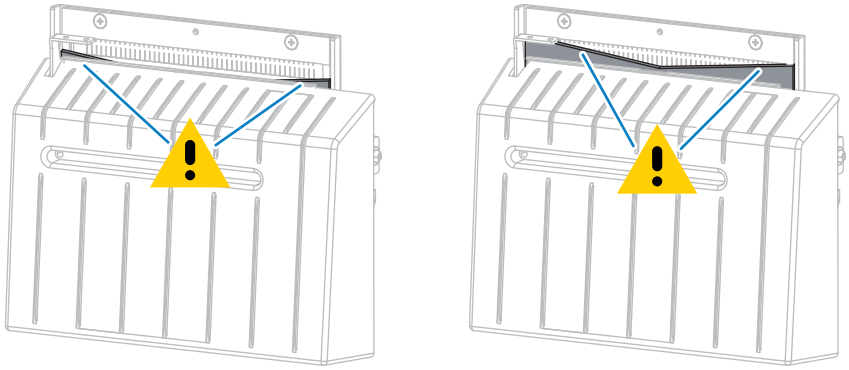

Se la lama è...	Allora...
Abbassata	Procedere con il passaggio 8 per rimuovere il modulo taglierina dalla stampante e ruotare la lama verso l'alto.
Completamente esposta	Andare al passaggio 9.

8. IMPORTANTE. Questa parte della procedura deve essere eseguita solo da utenti esperti e solo quando la lama della taglierina non è completamente esposta per la pulizia, come illustrato nel passaggio precedente.

a) Rimuovere la vite di fissaggio della taglierina.

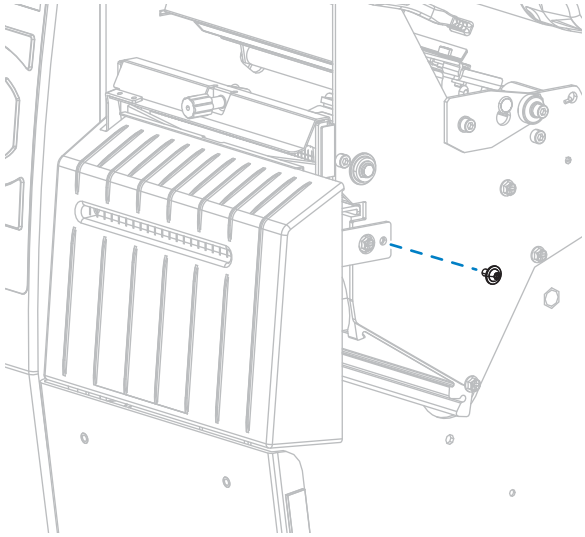

b) Far scorrere il modulo taglierina verso destra per allineare le linguette del gruppo taglierina (1) e le linguette del coperchio della taglierina (2) con le fessure corrispondenti (3) nella stampante,

quindi sollevare il modulo taglierina dalla stampante. Fare attenzione a non danneggiare i fili che collegano il modulo taglierina alla stampante. Se si desidera, è possibile scollegare questi fili.

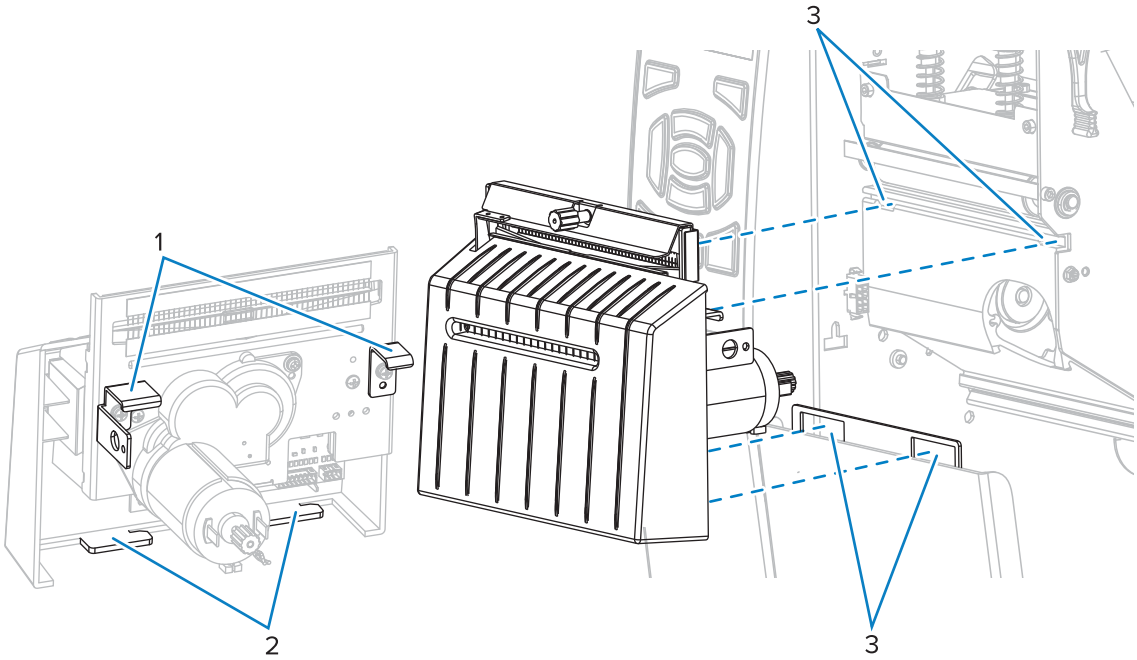

c) Sul retro del modulo taglierina, ruotare la vite a testa zigrinata del motore della taglierina per esporre completamente la lama.

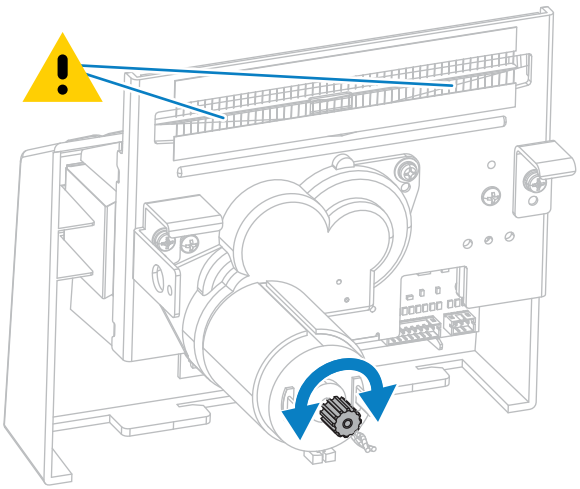

d) Se sono stati scollegati i fili che collegano il modulo taglierina alla stampante, ricollegarli.

e) Allineare le linguette del gruppo taglierina (1) e le linguette del coperchio della taglierina (2) con le fessure corrispondenti (3) nella stampante, quindi far scorrere nuovamente il gruppo taglierina

nella stampante. Fare attenzione a non danneggiare i fili che collegano il modulo taglierina alla stampante.

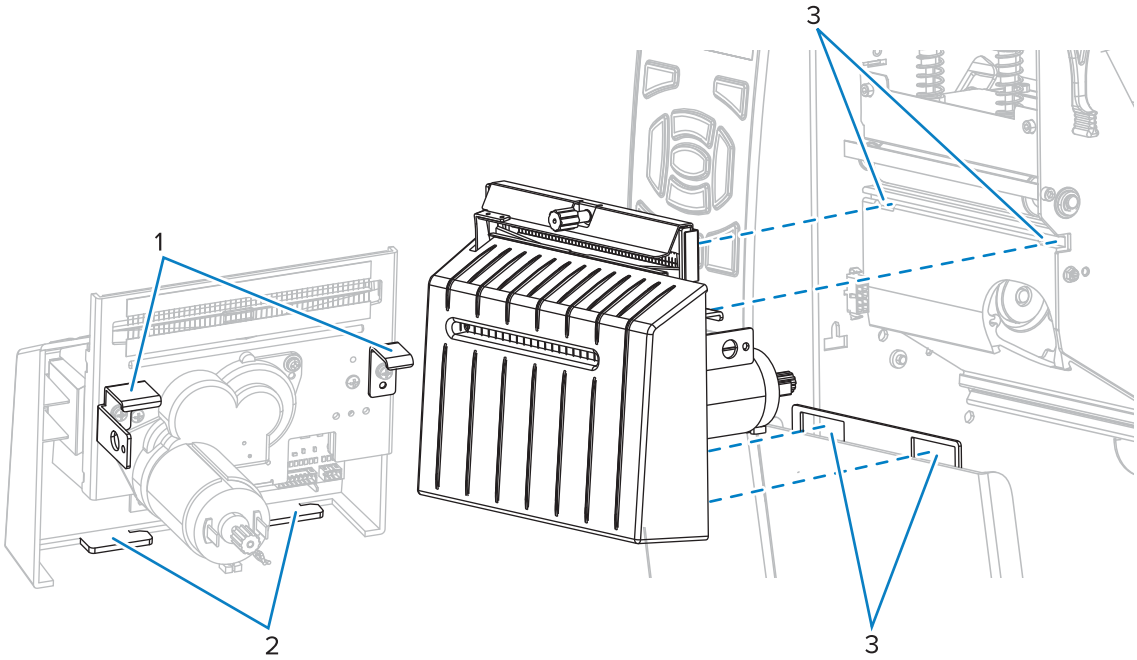

f) Far scorrere il modulo taglierina verso sinistra, quindi reinserire la vite di fissaggio della taglierina.

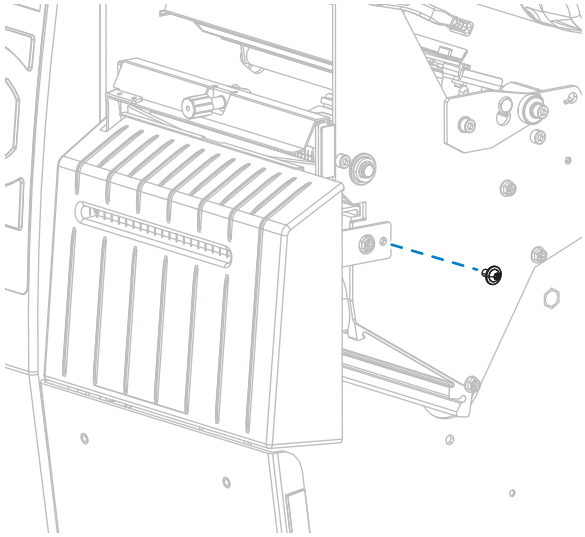

g) Procedere con il passaggio 9.

9. Utilizzando il bastoncino disponibile nel kit di manutenzione preventiva (codice articolo 47362), strofinare la superficie di taglio superiore e la lama della taglierina. Al posto del kit di manutenzione

preventiva, è possibile utilizzare un bastoncino di cotone pulito imbevuto in una soluzione di alcool isopropilico al 90%. Attendere che il solvente evapori.

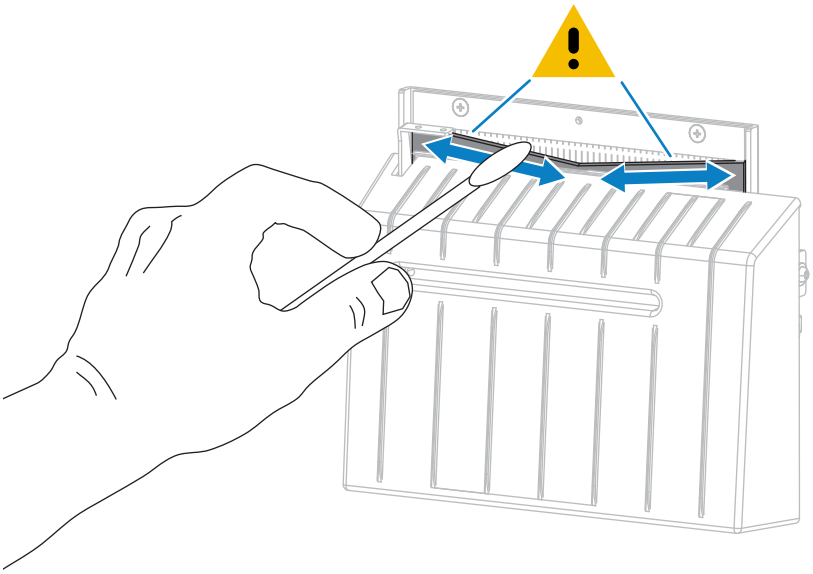

10. Dopo l'evaporazione del solvente, immergere un tampone pulito in un lubrificante a base di olio PTFE o siliconico per uso generico ad alta viscosità.

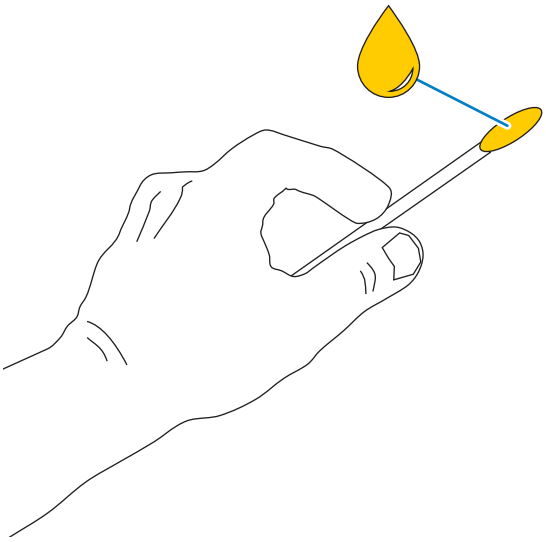

11. Applicare uno strato uniforme su tutte le superfici esposte di entrambe le lame della taglierina. Rimuovere l'olio in eccesso in modo che non venga a contatto con la testina di stampa o il rullo.

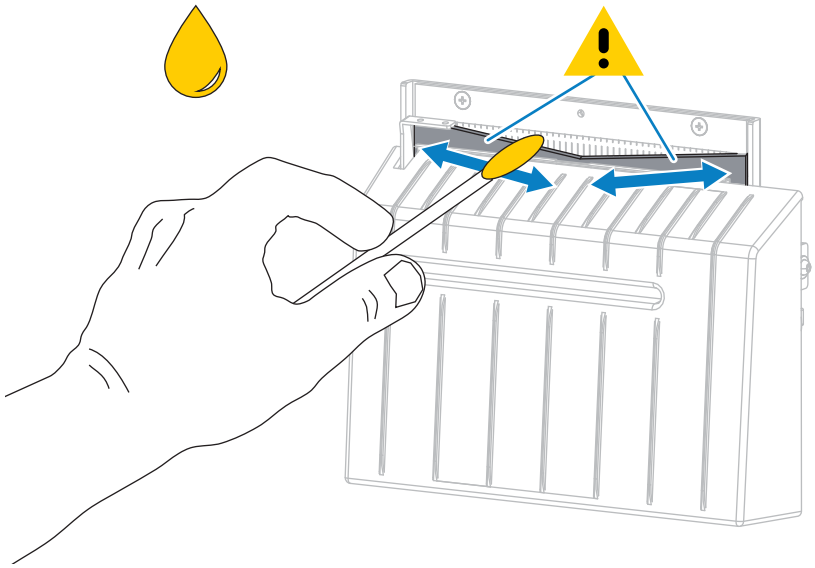

AVVERTENZA: la lama della taglierina è affilata. Per la sicurezza dell'operatore, rimontare la protezione della taglierina.

12. Riposizionare la protezione della taglierina e fissarla con la vite a testa zigrinata e la rondella di bloccaggio rimosse precedentemente.

AVVERTENZA: la lama della taglierina è affilata. Per la sicurezza dell'operatore, rimontare la protezione della taglierina.

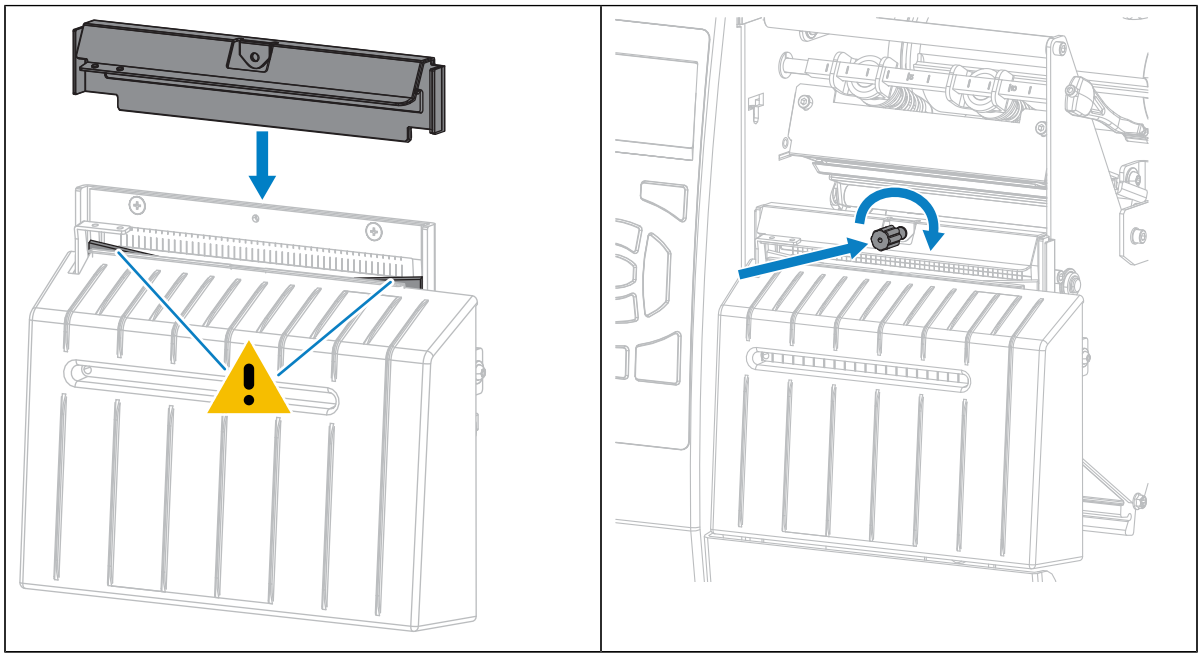

13. Reinserire il supporto.

14. Chiudere lo sportello dei supporti.

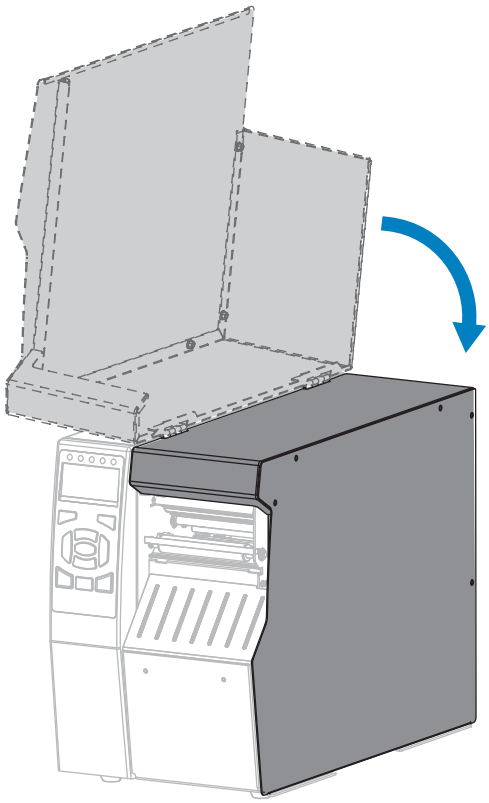

15. Collegare la stampante all'alimentazione e quindi accenderla (I).

La lama della taglierina torna nella posizione operativa.

16. Reinstallare il vassoio di aggancio della taglierina (se utilizzato).

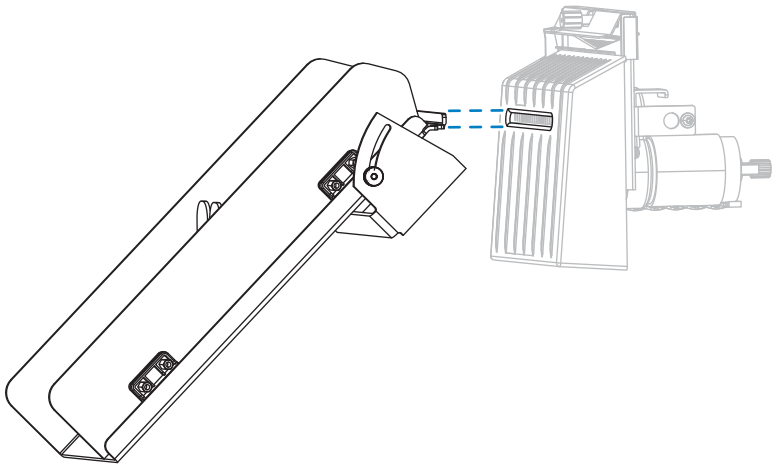

17. Se i problemi di prestazioni della taglierina persistono, contattare un tecnico dell'assistenza autorizzato.

Sostituzione di componenti della stampante

Alcuni componenti della stampante, come la testina di stampa e il rullo, si usurano nel tempo e possono essere facilmente sostituiti. La pulizia regolare può prolungare la durata di alcuni di questi componenti.

Per gli intervalli di pulizia consigliati, vedere Pianificazione e procedure di pulizia alla pagina 159.

Ordinazione di parti di ricambio

Per ottenere una qualità di stampa ottimale e prestazioni adeguate in tutta la linea di prodotti, Zebra consiglia vivamente di utilizzare ricambi Zebra originali come componenti di una soluzione completa. Le stampanti ZT510, in modo specifico, sono progettate per funzionare solamente con testine di stampa Zebra originali al fine di garantire massima sicurezza e qualità di stampa.

Per informazioni sulle ordinazioni, contattare il rivenditore Zebra autorizzato.

Riciclaggio dei componenti della stampante

La maggior parte dei componenti di questa stampante può essere riciclata. La scheda logica principale della stampante può includere una batteria che deve essere smaltita in modo appropriato.

Non gettare alcuno dei componenti della stampante nella raccolta dei rifiuti non differenziata. Attenersi ai regolamenti locali e riciclare gli altri componenti della stampante in conformità alle disposizioni locali. Per ulteriori informazioni, vedere zebra.com/environment.

Ordinazione dei materiali di consumo

Per ottenere una qualità di stampa ottimale e prestazioni di stampa adeguate in tutta la linea di prodotti, Zebra consiglia vivamente di utilizzare materiali di consumo certificati Zebra come parte della soluzione completa. È stata realizzata una vasta gamma di prodotti di carta, polipropilene, poliestere e vinile allo scopo specifico di esaltare le capacità della stampante e di evitare l'usura prematura della testina di stampa.

Per acquistare i materiali di consumo, visitare zebra.com/supplies.

Lubrificazione

In questa stampante è necessario lubrificare soltanto il modulo taglierina.

Seguire le istruzioni in Pulizia e lubrificazione del modulo taglierina alla pagina 165. Non lubrificare altre parti della stampante.

AVVERTENZA: l'utilizzo su questa stampante di alcuni lubrificanti disponibili in commercio può causare danni alle rifiniture e alle parti meccaniche.

Diagnostica e risoluzione dei problemi

In questa sezione vengono forniti test di diagnostica e altre informazioni che potrebbero essere d'aiuto per la stampa o per risolvere i problemi della stampante.

Per i video di alcune procedure comuni, visitare zebra.com/zt500-info.

Accesso a una pagina della guida rapida

Per molti avvisi o messaggi di errore, la stampante include l'opzione per consultare una pagina della Guida rapida da uno smartphone. Quando l'opzione è disponibile, nell'angolo in basso a destra dell'avviso o del messaggio di errore è visualizzato QR.

1. Mentre il messaggio è visualizzato sullo schermo, premere **RIGHT SELECT (SELEZIONE DESTRA)** per selezionare QR.

   La stampante visualizza la pagina della Guida rapida specifica per il messaggio di errore. Questa pagina include un codice QR come questo.

2. Eseguire la scansione del codice QR con uno smartphone.

   Il telefono accede a un video specifico del messaggio di errore o alla pagina del supporto Zebra relativa alla stampante.

Valutazione della qualità dei codici a barre

Nella figura seguente è illustrato come le impostazioni della stampante, quali l'intensità e la velocità di stampa, possono influire sulla qualità dei codici a barre stampati.

Impostare l'intensità di stampa sul valore più basso che fornisce una buona qualità di stampa. Opzione Print Test Format (Stampa formato test) alla pagina 177 e Autotest tramite il pulsante FEED (AVANZAMENTO) alla pagina 181 possono aiutare a determinare le impostazioni migliori.

Figura 15 Confronto dell'intensità del codice a barre

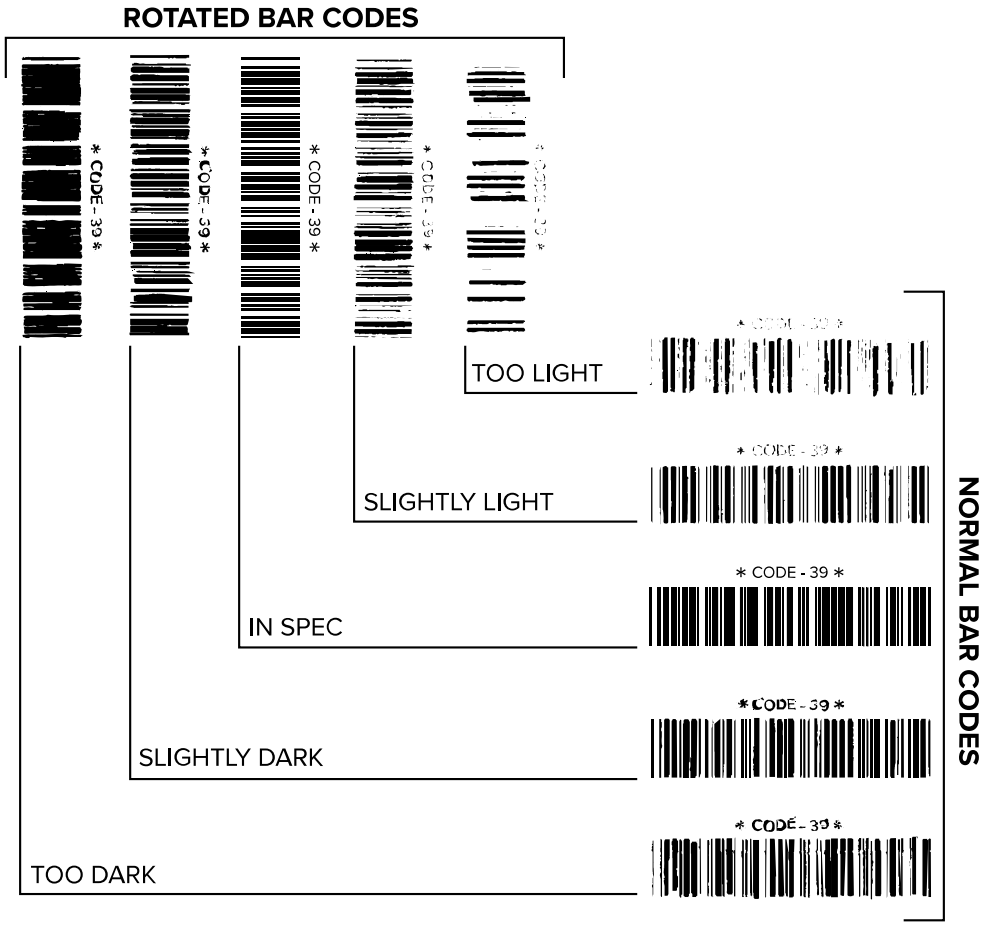

Aspetto	Descrizione
Etichette troppo scure	Queste etichette sono abbastanza evidenti. Potrebbero essere leggibili, ma non conformi alle specifiche. • Le normali barre del codice a barre aumentano di dimensioni. • I vuoti all'interno di caratteri alfanumerici piccoli possono riempirsi di inchiostro. • Tra le barre e gli spazi del codice a barre ruotato non c'è quasi interruzione.
Etichette leggermente scure	Queste etichette non sono evidenti quanto quelle troppo scure. • Il codice a barre normale è conforme alle specifiche. • I caratteri alfanumerici piccoli sono pesanti e potrebbero risultare leggermente pieni. • Gli spazi del codice a barre ruotato sono ridotti rispetto al codice conforme alle specifiche e potrebbero renderlo illeggibile.

Aspetto	Descrizione
Etichette conformi alle specifiche	La conformità alle specifiche di un'etichetta può essere confermata solo da un verificatore, ma dovrebbe presentare alcune caratteristiche visibili. • Il codice a barre normale presenta barre complete e uniformi con spazi chiari e distinti. • Il codice a barre ruotato presenta barre complete e uniformi con spazi chiari e distinti. Sebbene possa sembrare di qualità inferiore rispetto al codice a barre leggermente scuro, questo codice a barre è conforme alle specifiche. • I caratteri alfanumerici piccoli risultano completi sia nello stile normale che in quello ruotato.
Etichette leggermente chiare	Le etichette leggermente chiare sono talvolta preferibili a quelle leggermente scure per i codici a barre conformi alle specifiche. • Sia i codici a barre normali che quelli ruotati saranno conformi alle specifiche, ma i caratteri alfanumerici piccoli potrebbero non essere completi.
Etichette troppo chiare	Queste etichette sono evidenti. • Sia i codici a barre normali che quelli ruotati hanno barre e spazi incompleti. • I caratteri alfanumerici piccoli sono illeggibili.

Test diagnostici della stampante

I test diagnostici forniscono informazioni specifiche sulle condizioni della stampante e dei relativi componenti. Le stampe risultanti forniscono informazioni che consentono di determinare le condizioni operative ottimali per la stampante e di risolvere eventuali problemi.

IMPORTANTE: durante l'esecuzione dei test diagnostici in questa sezione, non inviare dati alla stampante dall'host.

NOTA: per ottenere risultati ottimali, utilizzare supporti a larghezza completa quando si eseguono questi test diagnostici. Se il supporto è più corto dell'immagine da stampare, l'immagine si estende su più etichette.

Opzione Print Test Format (Stampa formato test)

L'opzione PRINT TEST FORMAT (STAMPA FORMATO TEST) alla pagina 119 consente di stampare varie etichette che possono essere utili per la risoluzione dei problemi o per apportare modifiche alla stampante. Questa sezione descrive le selezioni per questa opzione.

DARKNESS (INTENSITÀ)

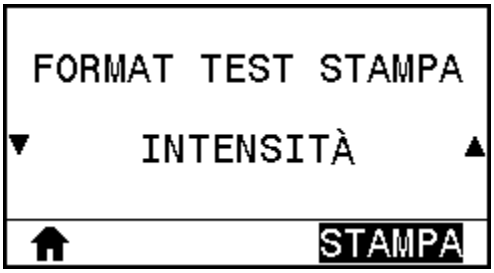

La stampante ripete la stampa di un'immagine aumentando i livelli di intensità. Premere **CANCEL (ANNULLA)** per interrompere il processo di stampa in qualsiasi momento se il motivo è chiaro e leggibile.

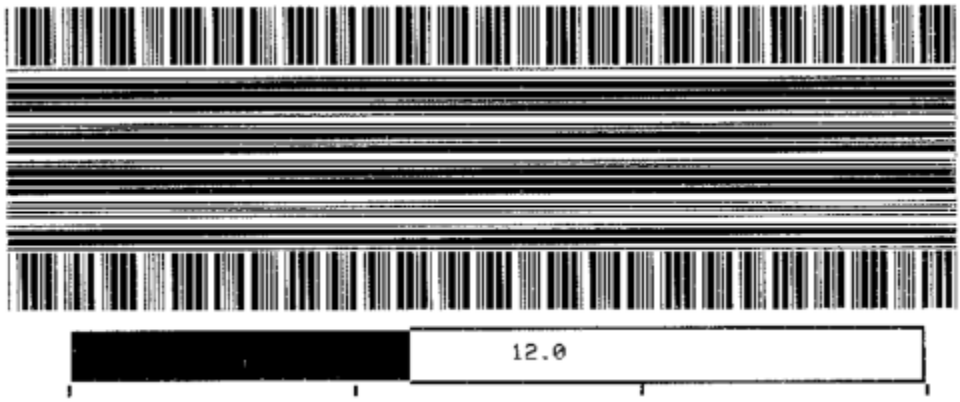

Utilizzare i numeri sulle immagini per determinare l'intensità di stampa migliore. Se necessario, modificare l'impostazione dell'intensità in quella che ha fornito i migliori risultati sulle etichette di prova. Vedere DARKNESS (INTENSITÀ) alla pagina 97.

FIRST DOT LOCATION (POSIZIONE PRIMO PUNTO)

Se necessario, la stampante consente di stampare un'immagine per facilitare la regolazione della posizione dell'immagine sulle etichette.

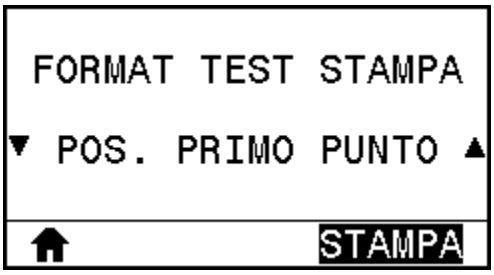

Le linee sull'immagine vengono stampate dal margine superiore sinistro dell'etichetta per identificare il contenuto che deve trovarsi nell'angolo superiore sinistro dell'etichetta.

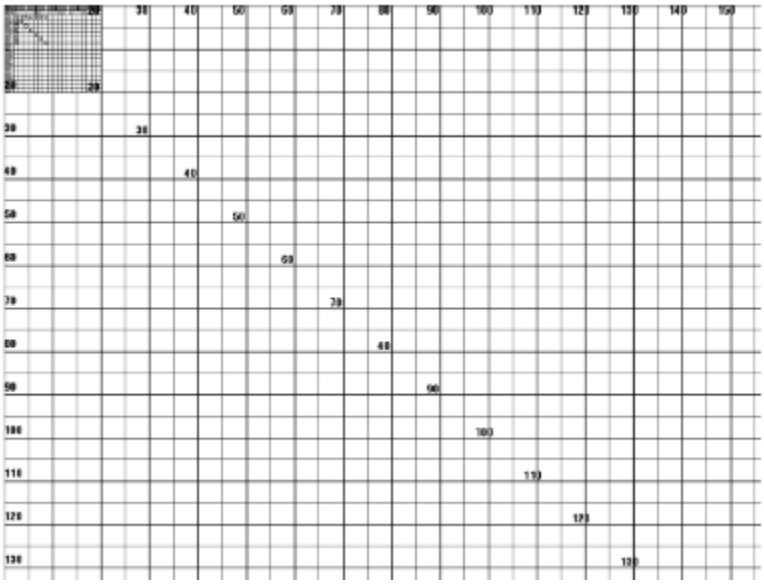

Se necessario, utilizzare TEAR OFF (STRAPPARE) alla pagina 99 e LEFT POSITION (POSIZIONE SINISTRA) alla pagina 102 per regolare la posizione dell'immagine.

PRINT LINE (STAMPA LINEA)

La stampante avvia una sequenza di test che stampa un'immagine di prova dell'inchiostro/testina di stampa più volte e a velocità variabili.

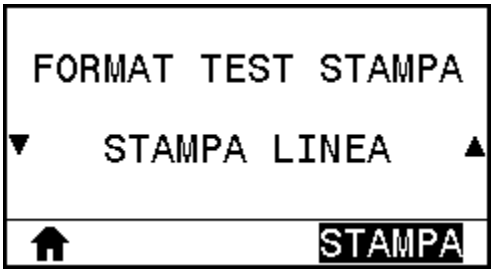

Questo etichette di prova possono essere utilizzate per regolare i gruppi meccanici della stampante o per determinare se qualche elemento della testina di stampa non funziona.

Durante ogni fase della sequenza di prova, la stampante stampa un certo numero di etichette a una determinata velocità e quindi si mette in pausa.

- Premere **PAUSE (PAUSA)** per stampare altre etichette alla stessa velocità.
- Premere **CANCEL (ANNULLA)** per passare alla fase successiva della sequenza di prova.

- Tenere premuto **CANCEL (ANNULLA)** per uscire dalla sequenza di prova.

Phase (Fase)	Numero di etichette stampate ogni volta	Print Speed (Velocità di stampa)
1	15 etichette	la velocità più bassa della stampante
2	15 etichette	6" (152 mm) al secondo
3	50 etichette	la velocità più bassa della stampante
4	50 etichette	6" (152 mm) al secondo
5	50 etichette	la velocità massima della stampante

In alternativa, per avviare la sequenza di prova di PRINT LINE (STAMPA LINEA), riavviare la stampante tenendo premuto **PAUSE (PAUSA)**. Rilasciare **PAUSE (PAUSA)** quando la prima spia del pannello di controllo si spegne. Precedentemente denominato Test automatico con PAUSE (PAUSA).

IMAGE COMPRESSION (COMPRESSIONE IMMAGINE)

La stampante consente di stampare un'immagine con linee diagonali, cerchi e simboli cancelletto a intervalli regolari attorno ai bordi dell'immagine per agevolare la risoluzione dei problemi relativi alla compressione o all'estensione di un'immagine.

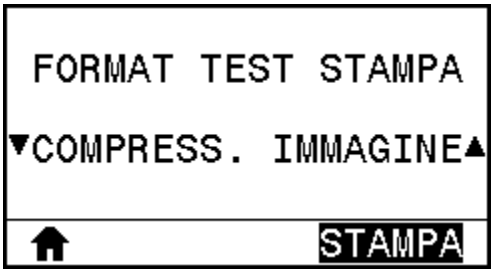

È possibile misurare la distanza tra i segni cancelletto o confrontare i cerchi e le linee per verificare se l'immagine è distorta.

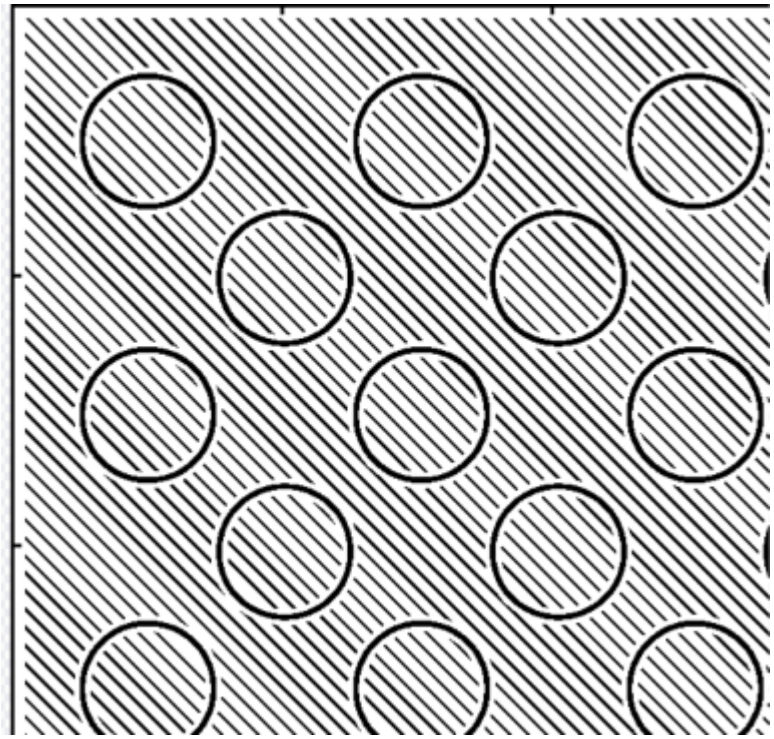

ELEMENT OUT (ELEMENTO GUASTO)

La stampante stampa un'immagine orizzontale per indicare se un elemento della testina di stampa non funziona.

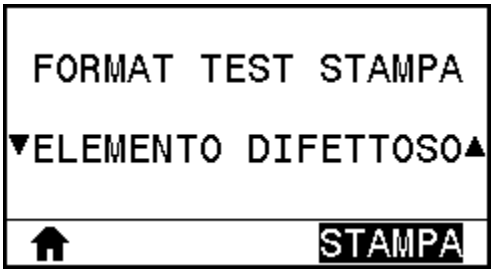

Autotest tramite il pulsante FEED (AVANZAMENTO)

Tipi diversi di supporti possono richiedere impostazioni diverse per l'intensità. In questa sezione viene illustrato un metodo semplice ma efficace per determinare l'intensità ottimale per la stampa di codici a barre conformi alle specifiche.

Durante l'autotest tramite il pulsante FEED (AVANZAMENTO), le etichette vengono stampate con impostazioni di intensità diverse a due velocità di stampa diverse. L'intensità relativa e la velocità di stampa sono riportate su ogni etichetta. I codici a barre su queste etichette possono essere classificati secondo lo standard ANSI per verificare la qualità di stampa. Durante questo test, una serie di etichette viene stampata a 2 ips e un'altra serie a 6 ips.

Il valore dell'intensità inizia da tre impostazioni inferiori rispetto al valore di intensità corrente della stampante (intensità relativa pari a -3) e aumenta fino a quando l'intensità non supera il valore corrente di tre impostazioni (intensità relativa pari a +3).

1. Stampare un'etichetta di configurazione per ottenere le impostazioni correnti della stampante.
2. Spegnere (O) la stampante.
3. Accendere (I) la stampante tenendo premuto il pulsante **FEED** (AVANZAMENTO). Tenere premuto **FEED** (AVANZAMENTO) fino a quando non si spegne la prima spia del pannello di controllo.

   La stampante stampa una serie di etichette a varie velocità e con impostazioni di intensità inferiori e superiori rispetto al valore indicato sull'etichetta di configurazione.

4. Vedere Valutazione della qualità dei codici a barre alla pagina 175. Ispezionare le etichette di prova e determinare quale presenta la migliore qualità di stampa per l'applicazione in uso. Se si dispone di un verificatore di codici a barre, utilizzarlo per misurare barre/spazi e calcolare il contrasto di stampa. Se non si dispone di un verificatore di codici a barre, controllare visivamente o utilizzare lo scanner di

sistema per scegliere l'impostazione di intensità ottimale in base alle etichette stampate in questo test automatico.

5. Prendere nota del valore dell'intensità relativa e della velocità di stampa riportati sull'etichetta di prova migliore.
6. Aggiungere o sottrarre il valore dell'intensità relativa dal valore dell'intensità specificato sull'etichetta di configurazione. Il valore numerico risultante è il miglior valore di intensità per quella specifica combinazione di etichetta/nastro e velocità di stampa.
7. Se necessario, modificare il valore dell'intensità impostando quello riportato sull'etichetta di prova migliore.
8. Se necessario, modificare la velocità di stampa impostando quella riportata sull'etichetta di prova migliore.

Test di diagnostica delle comunicazioni

Il test di diagnostica delle comunicazioni è uno strumento per la risoluzione dei problemi che consente di controllare l'interconnessione tra la stampante e il computer host. Quando la stampante è in modalità diagnostica, stampa tutti i dati ricevuti dal computer host come caratteri ASCII dritti con i valori esadecimali al di sotto del testo ASCII. La stampante stampa tutti i caratteri ricevuti, compresi i codici di controllo come CR (ritorno a capo). Di seguito è riportata un'etichetta di prova tipica creata durante questo test.

NOTA: l'etichetta di prova viene stampata capovolta.

Figura 16 Etichetta di prova del test di diagnostica delle comunicazioni

```
^FS^FO394,25^AA
5E 46 53 5E 46 4F 33 39 34 2C 32 35 5E 41 41
N,18,10^FD(0000
4E 2C 31 38 2C 31 30 5E 46 44 28 30 30 30 30
)999-9999^FS
29 39 39 39 2D 39 39 39 39 5E 46 53 0D 0A
^FO0,50^AAN,18,
5E 46 4F 30 2C 35 30 5E 41 41 4E 2C 31 38 2C
10^FDCENTER STA
31 30 5E 46 44 43 45 4E 54 45 52 20 53 54 41
```

1. Impostare la larghezza di stampa uguale o inferiore alla larghezza dell'etichetta utilizzata per il test. Per ulteriori informazioni, vedere PRINT WIDTH (LARGHEZZA STAMPA) alla pagina 100.
2. Impostare l'opzione **DIAGNOSTICS MODE (MODALITÀ DIAGNOSTICA)** su **ENABLED (ATTIVATO)**. Per ulteriori informazioni, vedere DIAGNOSTIC MODE (MODALITÀ DIAGNOSTICA) alla pagina 112.

   La stampante entra in modalità diagnostica e stampa i dati ricevuti dal computer host su un'etichetta di prova.

3. Controllare se sull'etichetta di prova sono presenti codici di errore. Per eventuali errori, verificare che i parametri di comunicazione siano corretti.

   Gli errori vengono visualizzati sull'etichetta di prova come segue:

   - FE indica un errore di framing.
   - OE indica un errore di sovraccarico.
   - PE indica un errore di parità.
   - NE indica la presenza di rumore.

4. Per uscire da questo test automatico e tornare al funzionamento normale, spegnere e riaccendere la stampante o impostare l'opzione DIAGNOSTIC MODE (MODALITÀ DIAGNOSTICA) su DISABLED (DISABILITATO).

Profilo del sensore

Utilizzare l'immagine del profilo del sensore (che di fatto include più etichette o cartellini) per risolvere i problemi nelle situazioni seguenti:

- La stampante ha difficoltà a determinare i gap (bobina) tra le etichette.
- La stampante identifica in modo non corretto le aree prestampate su un'etichetta come gap (bobina).
- Mancato rilevamento del nastro da parte della stampante.

Con la stampante nello stato Pronto, stampare un profilo del sensore in una delle modalità seguenti:

Utilizzando i pulsanti sul pannello di controllo	**1.** Spegnere (O) la stampante. **2.** Tenere premuti i tasti **FEED** (AVANZAMENTO) + **CANCEL** (ANNULLA) mentre si accende (I) la stampante. **3.** Tenere premuto **FEED** (AVANZAMENTO) + **CANCEL** (ANNULLA) fino a quando non si spegne la prima spia del pannello di controllo.
Utilizzando ZPL	Inviare alla stampante il comando ~JG. Per ulteriori informazioni su questo comando, consultare la guida di programmazione Zebra.
Solo stampante ZT230	**1.** Sul display del pannello di controllo, accedere alla voce seguente del menu SENSORS (SENSORI). Vedere #unique_164/unique_164_Connect_42_i1007764 per informazioni sull'utilizzo del pannello di controllo e sull'accesso ai menu. Consultare la guida dell'utente per informazioni sull'utilizzo del pannello di controllo e sull'accesso ai menu. INFO STAMPA ▼ PROFILO SENSORE ▲ STAMPA **2.** Premere **RIGHT SELECT** (SELEZIONE DESTRA) per selezionare PRINT (STAMPA).

Confrontare i risultati con gli esempi illustrati in questa sezione. Se è necessario regolare la sensibilità dei sensori, calibrare la stampante (vedere #unique_165/unique_165_Connect_42_i1007976).

Profilo del sensore del nastro

La riga etichettata RIBBON (NASTRO) (1) sul profilo del sensore indica le letture del sensore del nastro. L'impostazione di soglia del sensore del nastro è indicata dalla parola OUT (ESAURITO) (2). Se le letture del nastro sono al di sotto del valore di soglia, la stampante non è in grado di rilevare il caricamento del nastro.

Figura 17 Profilo del sensore (sezione relativa al nastro)

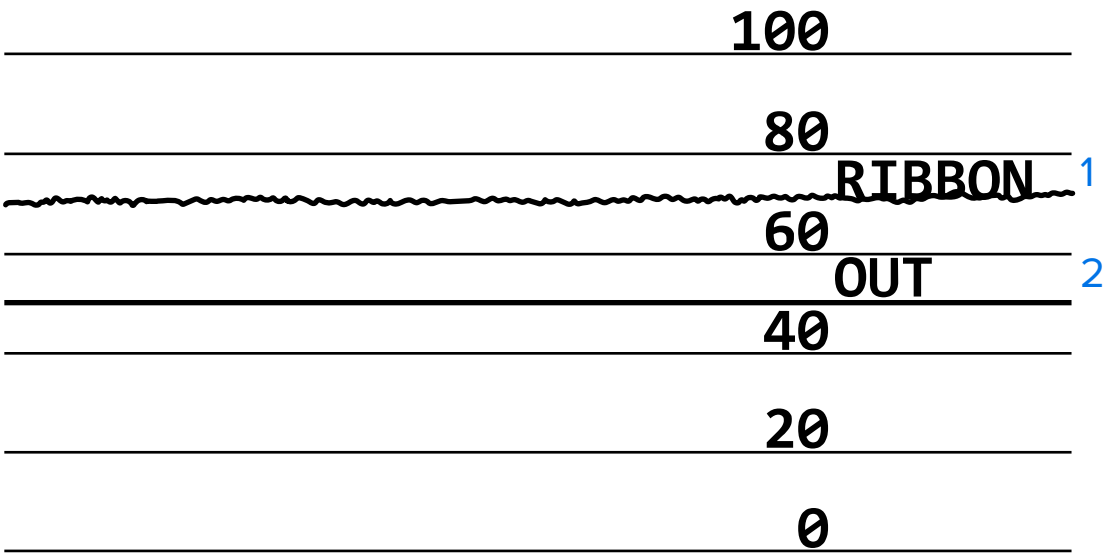

Profilo del sensore dei supporti

La riga etichettata MEDIA (SUPPORTI) (1) sul profilo del sensore indica le letture del sensore dei supporti. Le impostazioni di soglia del sensore dei supporti sono indicate dalla parola WEB (BOBINA) (2). La soglia di esaurimento dei supporti è indicata da OUT (ESAURITO) (3). I picchi verso il basso o l'alto (4) indicano le divisioni tra le etichette (bobina, tacca o segno nero) e le righe tra i picchi (5) indicano dove sono posizionate le etichette.

Se si confronta la stampa del profilo del sensore con la lunghezza del supporto, la distanza tra i picchi dovrebbe corrispondere a quella tra i gap sul supporto. Se le distanze non corrispondono, è possibile che la stampante non riesca a determinare in modo corretto la posizione dei gap.

Figura 18 Profilo del sensore dei supporti (supporti con gap/tacca)

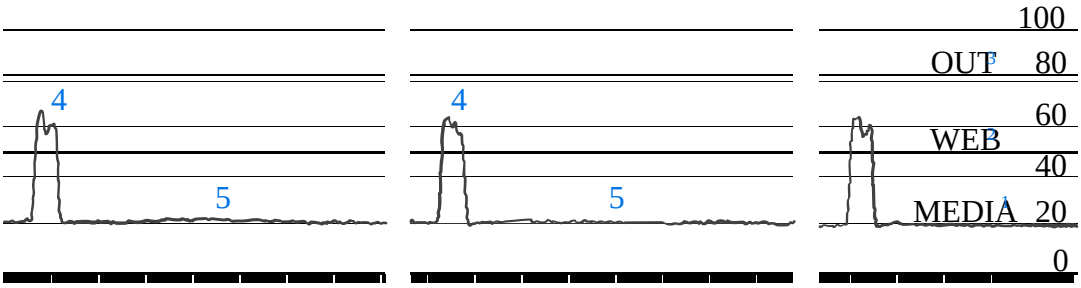

Figura 19 Profilo del sensore dei supporti (supporti con segno nero)

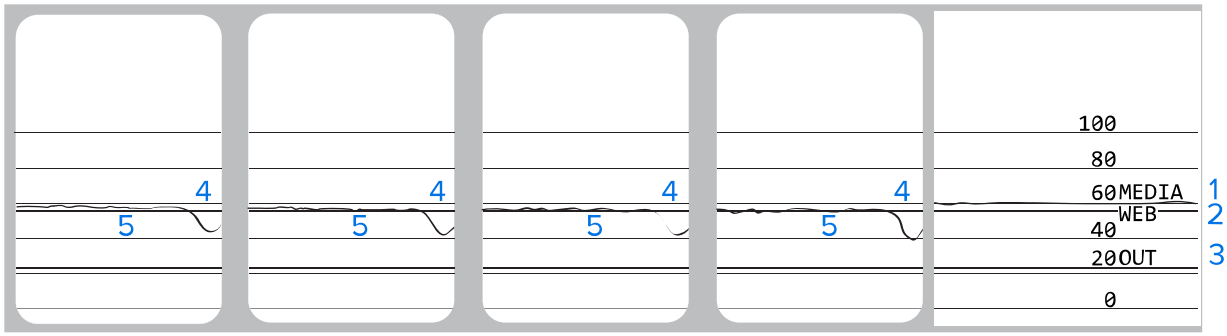

Significato delle spie

Le spie sul pannello di controllo mostrano lo stato corrente della stampante. Il pannello di controllo indica lo stato corrente della stampante e controlla le operazioni di base della stampante.

Tabella 4 Stato della stampante indicato dalle spie

Spie	Stato
STATUS PAUSE DATA SUPPLIES NETWORK	Spia STATUS (STATO) verde fissa (altre spie gialle fisse per 2 secondi durante l'accensione della stampante). La stampante è pronta.
STATUS PAUSE DATA SUPPLIES NETWORK	Spia PAUSE (PAUSA) gialla fissa. La stampante è in pausa.
STATUS PAUSE DATA SUPPLIES NETWORK	Spia STATUS (STATO) rossa fissa. Spia SUPPLIES (MATERIALI DI CONSUMO) rossa fissa. I supporti sono esauriti. La stampante richiede assistenza e non può continuare senza l'intervento dell'utente.
STATUS PAUSE DATA SUPPLIES NETWORK	Spia STATUS (STATO) rossa fissa. Spia SUPPLIES (MATERIALI DI CONSUMO) rossa lampeggiante. Il nastro è esaurito. La stampante richiede assistenza e non può continuare senza l'intervento dell'utente.
STATUS PAUSE DATA SUPPLIES NETWORK	Spia STATUS (PAUSA) gialla fissa. Spia SUPPLIES (MATERIALI DI CONSUMO) gialla lampeggiante. La stampante si trova in modalità termica diretta, in cui non è richiesto il nastro; tuttavia, il nastro è installato nella stampante.
STATUS PAUSE DATA SUPPLIES NETWORK	Spia STATUS (STATO) rossa fissa. Spia PAUSE (PAUSA) gialla fissa. La testina di stampa è aperta. La stampante richiede assistenza e non può continuare senza l'intervento dell'utente.
STATUS PAUSE DATA SUPPLIES NETWORK	Spia STATUS (PAUSA) gialla fissa. La temperatura della testina di stampa è troppo elevata. **AVVERTENZA:** la testina di stampa potrebbe essere molto calda e causare gravi ustioni. Attendere che la testina di stampa si raffreddi.

Tabella 4 Stato della stampante indicato dalle spie (Continued)

Spie	Stato
STATUS PAUSE DATA SUPPLIES NETWORK	Spia STATUS (STATO) gialla lampeggiante. Questa spia lampeggia per indicare una delle condizioni seguenti: La temperatura della testina di stampa è troppo bassa. L'alimentatore è surriscaldato. La temperatura della scheda madre (MLB) è troppo elevata.
STATUS PAUSE DATA SUPPLIES NETWORK	Spia STATUS (STATO) rossa fissa. Spia PAUSE (STATO) rossa fissa. Spia DATA (STATO) rossa fissa. La testina di stampa è stata sostituita con una testina di stampa che non è una testina di stampa Zebra originale. Installare una testina di stampa originale Zebra per continuare.
STATUS PAUSE DATA SUPPLIES NETWORK	Spia STATUS (STATO) rossa lampeggiante. La stampante non è in grado di leggere l'impostazione dpi della testina di stampa.
Stampanti con opzione ZebraNet Ethernet cablata	
STATUS PAUSE DATA SUPPLIES NETWORK	Spia NETWORK (RETE) spenta. Nessun collegamento Ethernet disponibile.
STATUS PAUSE DATA SUPPLIES NETWORK	Spia NETWORK (RETE) verde fissa. È stato rilevato un collegamento 100Base-T.
STATUS PAUSE DATA SUPPLIES NETWORK	Spia NETWORK (RETE) gialla fissa. È stato rilevato un collegamento 10Base-T.
STATUS PAUSE DATA SUPPLIES NETWORK	Spia NETWORK (RETE) rossa fissa. Esiste una condizione di errore Ethernet. La stampante non è connessa alla rete.
Stampanti con opzione ZebraNet wireless	
STATUS PAUSE DATA SUPPLIES NETWORK STATUS PAUSE DATA SUPPLIES NETWORK STATUS PAUSE DATA SUPPLIES NETWORK	Spia NETWORK (RETE) spenta. È stata trovata una radio durante l'accensione. La stampante sta tentando di associarsi alla rete. La spia lampeggia in rosso mentre la stampante si associa alla rete. Quindi, la spia lampeggia in giallo mentre la stampante si autentica con la rete.
STATUS PAUSE DATA SUPPLIES NETWORK	Spia NETWORK (RETE) verde fissa. La radio è associata alla rete e autenticata, il segnale WLAN è forte.
STATUS PAUSE DATA SUPPLIES NETWORK	Spia NETWORK (RETE) verde lampeggiante. La radio è associata alla rete e autenticata, ma il segnale WLAN è debole.

Tabella 4 Stato della stampante indicato dalle spie (Continued)

Spie	Stato
STATUS PAUSE DATA SUPPLIES NETWORK	Spia NETWORK (RETE) rossa fissa. Esiste una condizione di errore WLAN. La stampante non è connessa alla rete.

Risoluzione dei problemi

In questa sezione vengono fornite informazioni sui problemi che potrebbe essere necessario risolvere. Sono riportati vari test di diagnostica disponibili.

Avvisi e messaggi di errore

Esaminare il display o le spie luminose, controllare le possibili cause e applicare una soluzione consigliata.

Tabella 5 Messaggi di errore

Display/spie luminose	Possibile causa	Soluzione consigliata
HEAD OPEN CLOSE HEAD Spia STATUS (STATO) rossa fissa Spia PAUSE (PAUSA) gialla fissa	La testina di stampa non è completamente chiusa.	Chiudere completamente la testina di stampa.
	Il sensore di testina aperta non funziona in modo corretto.	Contattare un tecnico dell'assistenza per sostituire il sensore.
MEDIA OUT LOAD MEDIA Spia STATUS (STATO) rossa fissa Spia SUPPLIES (MATERIALI DI CONSUMO) rossa fissa	Il supporto non è caricato oppure non è caricato correttamente.	Caricare il supporto in modo corretto. Vedere Caricamento dei supporti alla pagina 24.
	Il sensore dei supporti è disallineato.	Controllare la posizione del sensore dei supporti.
	La stampante è impostata per supporti non continui, ma il supporto caricato è di tipo continuo.	Installare il tipo di supporto corretto oppure reimpostare la stampante per il tipo di supporto corrente. Calibrare la stampante. Vedere Calibrazione dei sensori del nastro e dei supporti alla pagina 141.

Tabella 5 Messaggi di errore (Continued)

Display/spie luminose	Possibile causa	Soluzione consigliata
WARNING RIBBON IN Spia STATUS (PAUSA) gialla fissa Spia SUPPLIES (MATERIALI DI CONSUMO) gialla lampeggiante	Il nastro è caricato, ma la stampante è impostata per la modalità di stampa termica diretta.	Quando si utilizzano supporti per la stampa termica diretta, il nastro non è necessario. Se si utilizzano supporti di questo tipo, rimuovere il nastro. Questo messaggio di errore non influisce sulla stampa.
		Se invece si utilizzano supporti a trasferimento termico che richiedono il nastro, impostare la stampante per la modalità a trasferimento termico. Vedere PRINT METHOD (METODO DI STAMPA) alla pagina 98.
ALERT RIBBON OUT Spia STATUS (STATO) rossa fissa Spia SUPPLIES (MATERIALI DI CONSUMO) gialla lampeggiante	In modalità trasferimento termico: • Il nastro non è caricato • Il nastro non è caricato correttamente • Il sensore del nastro non rileva il nastro • Il supporto blocca il sensore del nastro	Caricare il nastro in modo corretto. Vedere Caricamento del nastro alla pagina 56. Calibrare la stampante. Vedere Calibrazione dei sensori del nastro e dei supporti alla pagina 141.

Tabella 5 Messaggi di errore (Continued)

Display/spie luminose	Possibile causa	Soluzione consigliata
	Nella modalità a trasferimento termico, la stampante non ha rilevato il nastro anche se è stato caricato correttamente.	Stampare un profilo del sensore (vedere PRINT INFORMATION (STAMPA INFORMAZIONI) alla pagina 105). La soglia di esaurimento del nastro (2) è probabilmente impostata su un valore troppo alto, al di sopra della linea che indica dove viene rilevato il nastro (1). 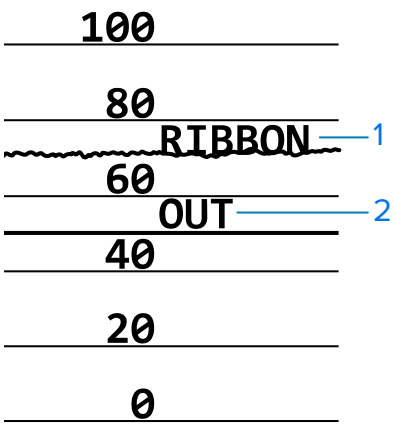 Calibrare la stampante (vedere Calibrazione dei sensori del nastro e dei supporti alla pagina 141) o caricare le impostazioni predefinite della stampante (vedere LOAD DEFAULTS (CARICA VALORI PREDEFINITI) alla pagina 111).
	Se si utilizzano supporti per la stampa termica diretta, la stampante è in attesa che il nastro venga caricato perché è stata impostata in modo errato per la modalità di trasferimento termico.	Impostare la stampante per la modalità di stampa termica diretta.
PH NOT AUTHENTICATED REPLACE PRINT HEAD Spia STATUS (STATO) rossa fissa Spia PAUSE (STATO) rossa fissa Spia DATA (STATO) rossa fissa	La testina di stampa è stata sostituita con una testina di stampa che non è una testina di stampa Zebra originale.	Installare una testina di stampa originale Zebra.

Tabella 5 Messaggi di errore (Continued)

Display/spie luminose	Possibile causa	Soluzione consigliata
PRINT HEAD OVERTEMP PRINTING HALTED Spia STATUS (PAUSA) gialla fissa	La temperatura della testina di stampa è troppo elevata.	Attendere che la stampante si raffreddi. La stampa riprende automaticamente non appena gli elementi della testina di stampa raggiungono una temperatura operativa accettabile. Se l'errore persiste, valutare lo spostamento della stampante o la stampa a velocità inferiore.
HEAD COLD PRINTING HALTED THERMISTOR REPLACE PRINTHEAD Spia STATUS (PAUSA) gialla fissa La stampante mostra uno di questi messaggi o li visualizza ciclicamente.	**AVVERTENZA:** questi messaggi di errore possono essere causati da un errato collegamento del cavo di alimentazione o del cavo dati della testina di stampa. La testina di stampa potrebbe essere molto calda e causare gravi ustioni. Attendere che la testina di stampa si raffreddi.	
	Il cavo dati della testina di stampa non è collegato in modo corretto.	Contattare un tecnico dell'assistenza per collegare correttamente la testina di stampa.
	Il termistore della testina di stampa è guasto.	Contattare un tecnico dell'assistenza per sostituire la testina di stampa.
HEAD COLD PRINTING HALTED Spia STATUS (STATO) gialla lampeggiante	**AVVERTENZA:** questo messaggio di errore può essere causato da un errato collegamento del cavo di alimentazione o del cavo dati della testina di stampa. La testina di stampa potrebbe essere molto calda e causare gravi ustioni. Attendere che la testina di stampa si raffreddi.	
	La temperatura della testina di stampa sta raggiungendo il limite operativo minimo.	Continuare a stampare fino a quando la testina di stampa non raggiunge la temperatura operativa corretta. Se l'errore persiste, è possibile che la temperatura ambientale sia troppo bassa per stampare in modo corretto. Spostare la stampante in un ambiente più caldo.
	Il cavo dati della testina di stampa non è collegato in modo corretto.	Contattare un tecnico dell'assistenza per collegare correttamente la testina di stampa.

Tabella 5 Messaggi di errore (Continued)

Display/spie luminose	Possibile causa	Soluzione consigliata
	Il termistore della testina di stampa è guasto.	Contattare un tecnico dell'assistenza per sostituire la testina di stampa.
CUT ERROR Spia STATUS (STATO) rossa fissa Spia PAUSE (PAUSA) gialla fissa	**AVVERTENZA:** la lama della taglierina è affilata. Non toccare o sfregare la lama con le dita.	
	La lama della taglierina si trova sul percorso del supporto.	Spegnere e scollegare la stampante. Verificare la presenza di eventuali detriti nel modulo taglierina e, se necessario, pulirlo attenendosi alle istruzioni riportate in Pulizia e lubrificazione del modulo taglierina alla pagina 165.

USE USB MEMORY DEVICE?
YES NO
	La porta host USB è disattivata e un dispositivo USB è stato collegato alla porta.	Per utilizzare il dispositivo USB, selezionare YES (SÌ) o inviare il seguente comando SGD alla stampante:
		`! U1 setvar "usb.host.lock_out" "on"`
		`"usb.host.lock_out" "on"`

OUT OF MEMORY STORING GRAPHIC OUT OF MEMORY STORING FORMAT OUT OF MEMORY STORING BITMAP HEAD COLD PRINTING FONT	La memoria disponibile non è sufficiente per eseguire la funzione specificata nella seconda riga del messaggio di errore.	Liberare parte della memoria della stampante regolando il formato dell'etichetta o i parametri della stampante. Una possibile soluzione consiste nel regolare la larghezza di stampa impostandola sulla larghezza effettiva dell'etichetta, anziché lasciarla impostata sul valore predefinito. Vedere PRINT WIDTH (LARGHEZZA STAMPA) alla pagina 100.
		Controllare che i dati non vengano indirizzati a un dispositivo non installato o non disponibile.
		Se il problema persiste, contattare un tecnico dell'assistenza.

Problemi di stampa

In questa tabella sono riportati i possibili problemi di stampa o di qualità di stampa, le possibili cause e le soluzioni consigliate.

Tabella 6 Problemi di stampa

Problema	Possibile causa	Soluzione consigliata
Problemi di qualità di stampa generali	La velocità di stampa della stampante non è corretta.	Per ottimizzare la qualità di stampa, impostare la velocità di stampa più bassa possibile per l'applicazione tramite il pannello di controllo, il driver o il software. Si consiglia di eseguire la Autotest tramite il pulsante FEED (AVANZAMENTO) alla pagina 181 per determinare le impostazioni ottimali per la stampante. Per istruzioni sulla modifica della velocità di stampa, vedere PRINT SPEED (VELOCITÀ DI STAMPA) alla pagina 97.
	La combinazione di etichette e nastro utilizzata non è corretta per l'applicazione.	Utilizzare un tipo di nastro o supporto diverso per tentare di individuare una combinazione compatibile. Se necessario, contattare il rivenditore o il distributore Zebra autorizzato per informazioni e consigli.
	Il livello di intensità della stampante non è corretto.	Per ottimizzare la qualità di stampa, impostare l'intensità più bassa possibile per l'applicazione. Si consiglia di eseguire Autotest tramite il pulsante FEED (AVANZAMENTO) alla pagina 181 per determinare l'impostazione ottimale dell'intensità. Per istruzioni sulla modifica dell'impostazione dell'intensità, vedere DARKNESS (INTENSITÀ) alla pagina 97.
	La testina di stampa è sporca.	Pulire la testina di stampa e il rullo. Vedere Pulizia della testina di stampa e del rullo alla pagina 161.
	La pressione della testina di stampa non è corretta o uniforme.	Impostare la pressione della testina di stampa sul valore minimo necessario per una buona qualità di stampa. Vedere Regolazione della pressione della testina di stampa e della posizione dei perni pressori alla pagina 147.

Tabella 6 Problemi di stampa (Continued)

Problema	Possibile causa	Soluzione consigliata
Perdita della registrazione della stampa sulle etichette. Spostamento verticale eccessivo sulla registrazione superiore.	Il rullo è sporco.	Pulire la testina di stampa e il rullo. Vedere Pulizia della testina di stampa e del rullo alla pagina 161.
	Le guide del supporto non sono posizionate in modo corretto.	Controllare che le guide del supporto siano posizionate in modo corretto. Vedere Caricamento dei supporti alla pagina 24.
	Il tipo di supporto non è impostato in modo corretto.	Impostare la stampante per il tipo di supporto corretto (gap/tacca, continuo o marchio). Vedere MEDIA TYPE (TIPO DI SUPPORTO) alla pagina 98.
	Il supporto non è caricato in modo corretto.	Caricare il supporto in modo corretto. Vedere Caricamento dei supporti alla pagina 24.
Su diverse etichette sono presenti lunghe strisce non stampate	L'elemento di stampa è danneggiato.	Contattare un tecnico dell'assistenza.
	Il nastro presenta delle pieghe.	Fare riferimento alle cause e alle soluzioni relative alle pieghe del nastro riportate in Problemi relativi al nastro alla pagina 196.
Righe grigie sottili e angolate su etichette vuote	Il nastro presenta delle pieghe.	Fare riferimento alle cause e alle soluzioni relative alle pieghe del nastro riportate in Problemi relativi al nastro alla pagina 196.
La stampa è troppo chiara o troppo scura sull'intera etichetta	Il supporto o il nastro non sono indicati per il funzionamento ad alta velocità.	Sostituire i materiali di consumo con quelli consigliati per il funzionamento ad alta velocità.
	La combinazione di supporto e nastro utilizzata non è corretta per l'applicazione.	Utilizzare un tipo di nastro o supporto diverso per tentare di individuare una combinazione compatibile. Se necessario, contattare il rivenditore o il distributore Zebra autorizzato per informazioni e consigli.
	Si sta utilizzando il nastro con supporti per la stampa termica diretta.	I supporti per la stampa termica diretta non richiedono il nastro. Per determinare se si stanno utilizzando supporti per la stampa termica diretta, eseguire il test di graffiatura delle etichette riportato nella sezione Quando utilizzare il nastro.
	La pressione della testina di stampa non è corretta o uniforme.	Impostare la pressione della testina di stampa sul valore minimo necessario per una buona qualità di stampa. Vedere Regolazione della pressione della testina di stampa e della posizione dei perni pressori alla pagina 147.

Tabella 6 Problemi di stampa (Continued)

Problema	Possibile causa	Soluzione consigliata
Segni di sbavatura sulle etichette	Il supporto o il nastro non sono indicati per il funzionamento ad alta velocità.	Sostituire i materiali di consumo con quelli consigliati per il funzionamento ad alta velocità.
Registrazione errata/ le etichette vengono saltate	La stampante non è calibrata.	Calibrare la stampante. Vedere Calibrazione dei sensori del nastro e dei supporti.
	Il formato dell'etichetta non è corretto.	Controllare il formato dell'etichetta e correggerlo se necessario.
Registrazione e stampa errata di una-tre etichette	Il rullo è sporco.	Pulire la testina di stampa e il rullo. Vedere Pulizia della testina di stampa e del rullo alla pagina 161.
	Il supporto non è conforme alle specifiche.	Utilizzare un supporto conforme alle specifiche. Vedere Specifiche dei supporti.
Spostamento verticale nella posizione superiore	La stampante non è calibrata.	Calibrare la stampante. Vedere Calibrazione dei sensori del nastro e dei supporti.
	Il rullo è sporco.	Pulire la testina di stampa e il rullo. Vedere Pulizia della testina di stampa e del rullo alla pagina 161.
Spostamento verticale dell'immagine o dell'etichetta	La stampante utilizza etichette non continue, ma è configurata per la modalità continua.	Impostare la stampante per il tipo di supporto corretto (gap/tacca, continuo o segno; vedere MEDIA TYPE (TIPO DI SUPPORTO) alla pagina 98) e calibrare la stampante se necessario (vedere Calibrazione dei sensori del nastro e dei supporti).
	Il sensore dei supporti non è calibrato in modo corretto.	Calibrare la stampante. Vedere Calibrazione dei sensori del nastro e dei supporti.
	Il rullo è sporco.	Pulire la testina di stampa e il rullo. Vedere Pulizia della testina di stampa e del rullo alla pagina 161.
	Le impostazioni della pressione della testina di stampa non sono corrette (attiva/disattiva).	Regolare la pressione della testina di stampa per assicurare un funzionamento corretto. Vedere Regolazione della pressione della testina di stampa e della posizione dei perni pressori alla pagina 147.
	Il supporto o il nastro non sono caricati in modo corretto.	Assicurarsi che il supporto e il nastro siano caricati correttamente. Vedere Caricamento del nastro alla pagina 56 e Caricamento dei supporti alla pagina 24.

Tabella 6 Problemi di stampa (Continued)

Problema	Possibile causa	Soluzione consigliata
	Supporti non compatibili.	Utilizzare supporti conformi alle specifiche della stampante. Verificare che i gap o le tacche tra le etichette si trovino a una distanza regolare compresa tra 2 e 4 mm (vedere Specifiche dei supporti alla pagina 220).
Il codice a barre stampato su un'etichetta non viene letto.	Il codice a barre non rientra nelle specifiche perché la stampa è troppo chiara o troppo scura.	Eseguire Valutazione della qualità dei codici a barre alla pagina 175. Regolare le impostazioni dell'intensità o della velocità di stampa in base alle esigenze.
	Lo spazio vuoto attorno al codice a barre non è sufficiente.	Lasciare almeno 3,2 mm (1/8") tra il codice a barre e le altre aree stampate sull'etichetta e tra il codice a barre e il bordo dell'etichetta.
Calibrazione automatica non riuscita.	Il supporto o il nastro non sono caricati in modo corretto.	Assicurarsi che il supporto e il nastro siano caricati correttamente. Vedere Caricamento del nastro alla pagina 56 e Caricamento dei supporti alla pagina 24.
	I sensori non hanno rilevato il supporto o il nastro.	Calibrare la stampante. Vedere Calibrazione dei sensori del nastro e dei supporti.
	I sensori sono sporchi o non sono posizionati in modo corretto.	Controllare che i sensori siano puliti e posizionati correttamente.
	Il tipo di supporto non è impostato in modo corretto.	Impostare la stampante per il tipo di supporto corretto (gap/tacca, continuo o marchio). Vedere MEDIA TYPE (TIPO DI SUPPORTO) alla pagina 98.

Problemi relativi al nastro

In questa tabella sono riportati i problemi che potrebbero verificarsi relativamente al nastro, le possibili cause e le soluzioni consigliate.

Per i video di alcune procedure comuni, visitare zebra.com/zt500-info.

Tabella 7 Problemi relativi al nastro

Problema	Possibile causa	Soluzione consigliata
Nastro rotto o fuso	Impostazione dell'intensità troppo elevata.	Ridurre l'impostazione dell'intensità. Per istruzioni sulla modifica dell'impostazione dell'intensità, vedere DARKNESS (INTENSITÀ) alla pagina 97. Pulire accuratamente la testina di stampa. Vedere Pulizia della testina di stampa e del rullo alla pagina 161.

Tabella 7 Problemi relativi al nastro (Continued)

Problema	Possibile causa	Soluzione consigliata
	Il nastro è rivestito sul lato sbagliato e non può essere utilizzato con questa stampante.	Sostituire il nastro con un nastro rivestito sul lato giusto. Per ulteriori informazioni, vedere Lato rivestito del nastro.
Pieghe sul nastro	Il nastro non è caricato correttamente.	Caricare il nastro in modo corretto. Vedere Caricamento del nastro alla pagina 56.
	La temperatura di scrittura non è corretta.	Per ottimizzare la qualità di stampa, impostare l'intensità più bassa possibile per l'applicazione. Si consiglia di eseguire Valutazione della qualità dei codici a barre per determinare l'impostazione ottimale dell'intensità. Per istruzioni sulla modifica dell'impostazione dell'intensità, vedere DARKNESS (INTENSITÀ) alla pagina 97.
	La pressione della testina di stampa non è corretta o uniforme.	Impostare la pressione della testina di stampa sul valore minimo necessario per una buona qualità di stampa. Vedere Regolazione della pressione della testina di stampa e della posizione dei perni pressori alla pagina 147.
	Il supporto non avanza in modo corretto e si sposta da un lato all'altro.	Verificare che il supporto sia ben posizionato regolando la relativa guida oppure contattare il supporto tecnico.
	È possibile che la testina di stampa o il rullo non siano installati correttamente.	Contattare un tecnico dell'assistenza.
La stampante non rileva quando il nastro è esaurito.	È possibile che la stampante sia stata calibrata senza il nastro o che il nastro non sia caricato correttamente	Assicurarsi che il nastro sia caricato correttamente in modo che possa essere rilevato dal sensore. Sotto la testina di stampa, il nastro deve tracciare tutto il percorso inverso, vicino al parafiamma della stampante. Vedere Caricamento del nastro alla pagina 56. Calibrare la stampante. Vedere Calibrazione dei sensori del nastro e dei supporti alla pagina 141.
Nella modalità a trasferimento termico, la stampante non ha rilevato il nastro anche se è stato caricato correttamente.		
La stampante indica che il nastro è esaurito anche se è caricato correttamente.	La stampante non è stata calibrata per l'etichetta e il nastro utilizzati.	

Problemi di comunicazione

In questa tabella sono riportati i problemi relativi alle comunicazioni, le possibili cause e le soluzioni consigliate.

Tabella 8 Problemi relativi alle comunicazioni

Problema	Possibile causa	Soluzione consigliata
Il formato di etichetta inviato alla stampante non è stato riconosciuto. La spia DATI non lampeggia.	I parametri di comunicazione non sono corretti.	Verificare le impostazioni di comunicazione del software o del driver della stampante (se applicabile).
		Se si utilizza la comunicazione seriale, verificare le impostazioni della porta seriale.
		Se si utilizza una comunicazione seriale, assicurarsi di utilizzare un cavo null modem o un adattatore null modem.
		Verificare l'impostazione del protocollo di handshake della stampante. L'impostazione utilizzata deve corrispondere a quella utilizzata dal computer host.
		Se si utilizza un driver, verificare le relative impostazioni di comunicazione per il collegamento.
È stato inviato un formato di etichetta alla stampante. Vengono stampate varie etichette, dopo di che la stampante salta, posiziona erroneamente o distorce l'immagine sull'etichetta oppure non ne stampa alcune parti.	Le impostazioni di comunicazione seriale non sono corrette.	Controllare che le impostazioni di controllo del flusso corrispondano.
		Controllare la lunghezza del cavo di comunicazione. Per i requisiti, vedere Specifiche generali alla pagina 212.
		Verificare le impostazioni di comunicazione del software o del driver della stampante (se applicabile).
Il formato di etichetta inviato alla stampante non è stato riconosciuto. La spia dei dati lampeggia, ma le etichette non vengono stampate.	I caratteri di prefisso e di delimitazione impostati nella stampante non corrispondono a quelli nel formato di etichetta.	Controllare i caratteri di prefisso e di delimitazione. Vedere CONTROL CHAR (CARATTERE CONTROLLO) alla pagina 132 e DELIMITER CHAR (CARATTERE DELIMITATORE) alla pagina 133.
	I dati inviati alla stampante non sono corretti.	Verificare le impostazioni di comunicazione nel computer. Assicurarsi che corrispondano a quelle della stampante.
		Se il problema persiste, controllare il formato di etichetta.

Problemi vari

In questa tabella sono riportati vari problemi della stampante, le possibili cause e le soluzioni consigliate.

In questa tabella sono riportati vari problemi della stampante, le possibili cause e le soluzioni consigliate.

Tabella 9 Problemi vari della stampante

Problema	Possibile causa	Soluzione consigliata
Il testo sul display del pannello di controllo è in una lingua sconosciuta	Il parametro della lingua è stato modificato dal pannello di controllo o tramite un comando del firmware.	**1.** Sul display del pannello di controllo, accedere al menu LANGUAGE (LINGUA) . **2.** Per accedere alle voci di questo menu, premere **OK**. **3.** Utilizzare i pulsanti **FRECCIA SU** o **FRECCIA GIÙ** per scorrere le lingue disponibili. Le selezioni per questo parametro sono visualizzate nelle lingue effettive per semplificare la ricerca della lingua preferita. **4.** Selezionare la lingua da impostare.
Sul display mancano alcuni caratteri o parte di essi	Potrebbe essere necessario sostituire il display.	Contattare un tecnico dell'assistenza.
La stampante non rileva un dispositivo USB o non è in grado di leggere i file da un dispositivo USB collegato alla porta USB host.	La stampante attualmente supporta solo unità USB di dimensioni fino a 1 TB.	Utilizzare unità USB da 1 TB o inferiori.
	Il dispositivo USB potrebbe richiedere un'alimentazione esterna.	In questo caso, assicurarsi che sia collegato a un alimentatore funzionante.
Le modifiche apportate alle impostazioni dei parametri non sono state applicate	Alcuni parametri non sono impostati correttamente.	**1.** Controllare i parametri e modificarli o reimpostarli, se necessario. **2.** Spegnere la stampante (O), quindi riaccenderla (I).
	Un comando del firmware ha disattivato la possibilità di modificare il parametro.	Consultare la guida di programmazione per ZPL, ZBI, Set-Get-Do, Mirror e WML o contattare un tecnico dell'assistenza.
	Un comando del firmware ha ripristinato l'impostazione precedente del parametro.	
	Se il problema persiste, la scheda logica principale potrebbe essere difettosa.	Contattare un tecnico dell'assistenza.

Tabella 9 Problemi vari della stampante (Continued)

Problema	Possibile causa	Soluzione consigliata
Calibrazione automatica non riuscita.	Il supporto o il nastro non sono caricati in modo corretto.	Assicurarsi che il supporto e il nastro siano caricati correttamente. Vedere Caricamento del nastro alla pagina 56 e Caricamento dei supporti alla pagina 24.
	I sensori non hanno rilevato il supporto o il nastro.	Calibrare manualmente la stampante. Vedere Calibrazione dei sensori del nastro e dei supporti alla pagina 141.
	I sensori sono sporchi o non sono posizionati in modo corretto.	Controllare che i sensori siano puliti e posizionati correttamente.
	Il tipo di supporto non è impostato in modo corretto.	Impostare la stampante per il tipo di supporto corretto (gap/tacca, continuo o marchio). Vedere MEDIA TYPE (TIPO DI SUPPORTO) alla pagina 98.
Le etichette non continue vengono trattate come etichette continue.	La stampante non è stata calibrata per il supporto utilizzato.	Calibrare la stampante. Vedere Calibrazione dei sensori del nastro e dei supporti alla pagina 141.
	La stampante è configurata per supporti continui.	Impostare la stampante per il tipo di supporto corretto (gap/tacca, continuo o marchio). Vedere MEDIA TYPE (TIPO DI SUPPORTO) alla pagina 98.
Tutte le spie sono accese, ma sul display (se presente) non è visualizzato nulla e la stampante si blocca.	Errore elettronico interno o del firmware.	Contattare un tecnico dell'assistenza.
La stampante si blocca durante l'esecuzione dell'autotest all'accensione.	Errore della scheda logica principale.	Contattare un tecnico dell'assistenza.

Tabella 9 Problemi vari della stampante (Continued)

Problema	Possibile causa	Soluzione consigliata
La stampante riassegna un nuovo indirizzo IP al server di stampa dopo essere rimasta spenta per un certo periodo di tempo.	Le impostazioni di rete fanno sì che la rete assegni un nuovo indirizzo IP.	Se il cambiamento degli indirizzi IP della stampante causa dei problemi, seguire questa procedura per assegnare un indirizzo IP statico: **1.** Individuare i valori da assegnare a indirizzo IP, subnet mask e gateway per il server di stampa (cablato, wireless o entrambi). **2.** Cambiare il valore del protocollo IP appropriato in PERMANENT (PERMANENTE). Vedere WIRED IP PROTOCOL (PROTOCOLLO IP CABLATO) alla pagina 122 o WLAN IP PROTOCOL (PROTOCOLLO IP WLAN) alla pagina 125. **3.** Cambiare i valori per indirizzo IP, subnet mask e gateway per il server di stampa appropriato specificando quelli desiderati. Reti cablate: • WIRED IP ADDRESS (INDIRIZZO IP CABLATO) alla pagina 120 • WIRED SUBNET MASK (SUBNET MASK CABLATA) alla pagina 121 • WIRED GATEWAY (GATEWAY CABLATO) alla pagina 122 Reti wireless: • WLAN IP ADDRESS (INDIRIZZO IP WLAN) alla pagina 123 • WLAN SUBNET MASK (SUBNET MASK WLAN) alla pagina 124 • WLAN GATEWAY (GATEWAY WLAN) alla pagina 125 **4.** Reimpostare la rete utilizzando RESET NETWORK (REIMPOSTA RETE) alla pagina 129 per salvare le modifiche.

Utilizzo di una porta host USB e della funzionalità Print Touch

Gli esercizi presentati qui consentono di apprendere come utilizzare la porta host USB opzionale e la funzionalità Print Touch della stampante con dispositivi abilitati per NFC basati su Android™ (ad esempio smartphone o tablet).

Alcuni comandi SGD sono elencati come parte di questi esercizi per gli utenti avanzati.

Articoli necessari per gli esercizi

Per eseguire gli esercizi in questo documento, è necessario quanto segue:

- Unità flash USB fino a 1 terabyte (1 TB).

NOTA: la stampante non riconosce unità superiori a 1 TB.

- Tastiera USB.
- I vari file elencati in File per il completamento degli esercizi.
- L'app Zebra Utilities gratuita per smartphone (cercare Zebra Technologies nel Google Play Store).

File per completare gli esercizi

La maggior parte dei file necessari per completare gli esercizi in questa sezione è disponibile su zebra.com, sotto forma di file .ZIP, a questo indirizzo. Copiare questi file sul computer prima di iniziare gli esercizi. Ove possibile, vengono visualizzati i contenuti dei file. I contenuti dei file che includono contenuti codificati (che non possono essere visualizzati come testo o come immagine) non sono inclusi.

File 1: ZEBRA.BMP

File 2: SAMPLELABEL.TXT

Questo semplice formato di etichetta stampa il logo Zebra e una riga di testo alla fine dell'esercizio di mirroring.

```
^XA
^FO100,75^XGE:zebra.bmp^FS
^FO100,475^A0N,50,50^FDMirror from USB Completed^FS
^XZ
```

File 3: LOGO.ZPL

File 4: USBSTOREDFILE.ZPL

Questo formato di etichetta stampa un'immagine e un testo. Questo file viene memorizzato sul dispositivo di memoria USB al livello principale per poter essere stampato.

```
CT~~CD,~CC^~CT~
^XA~TA012~JSN^LT0^LH0,0^JMA^PR4,4~SD15^LRN^CI0^XZ
~DG000.GRF,07680,024,,[image data]
^XA
^LS0
^SL0
^BY3,3,91^FT35,250^BCN,,Y,N^FC%,{,#^FD%d/%m/%Y^FS
^FT608,325^XG000.GRF,1,1^FS
^FT26,75^A0N,28,28^FH\^FDThis label was printed from a format stored^FS
^FT26,125^A0N,28,28^FH\^FDon a USB Flash Memory drive. ^FS
^BY3,3,90^FT33,425^BCN,,Y,N
^FD>:Zebra Technologies^FS
^PQ1,0,1,Y^XZ
^XA^ID000.GRF^FS^XZ
```

File 5: VLS_BONKGRF.ZPL

Questo file è incluso nel file .ZIP disponibile qui.

File 6: VLS_EIFFEL.ZPL

Questo file è incluso nel file .ZIP disponibile qui.

File 7: `KEYBOARDINPUT.ZPL`

Questo formato dell'etichetta, utilizzato per l'esercizio di immissione da tastiera USB, esegue le seguenti azioni:

- Crea un codice a barre con la data corrente, in base all'impostazione dell'orologio in tempo reale (RTC)
- Stampa la grafica del logo Zebra
- Stampa il testo fisso
- `^FN` Richiede di immettere il proprio nome (la stampante stampa ciò che è stato immesso)

```
^XA
^CI28
^BY2,3,91^FT38,184^BCN,,Y,N^FC%,{,#^FD%d/%m/%Y^FS
^FO385,75^XGE:zebra.bmp^FS
^FT40,70^A0N,28,28^FH\^FDThis label was printed using a keyboard input. ^FS
^FT35,260^A0N,28,28^FH\^FDThis label was printed by:^FS
^FT33,319^A0N,28,28^FN1"Enter Name"^FS
^XZ
```

File 8: `SMARTDEVINPUT.ZPL`

È lo stesso formato di etichetta dell'etichetta precedente, solo con la stampa di testo diverso. Questo formato viene utilizzato per l'esercizio di immissione da smart device.

```
^XA
^CI28
^BY2,3,91^FT38,184^BCN,,Y,N^FC%,{,#^FD%d/%m/%Y^FS
^FO385,75^XGE:zebra.bmp^FS
^FT40,70^A0N,28,28^FH\^FDThis label was printed using a smart device input.
 ^FS
^FT35,260^A0N,28,28^FH\^FDThis label was printed by:^FS
^FT33,319^A0N,28,28^FN1"Enter Name"^FS
^XZ
```

File 9: File del firmware

È possibile scaricare un file del firmware per la stampante e copiarlo sul computer per utilizzarlo durante gli esercizi. Se si desidera, è possibile omettere questa operazione.

È possibile scaricare il file del firmware più recente da zebra.com/firmware.

Host USB

La stampante potrebbe essere dotata di una o due porte host USB sul pannello frontale. Una porta host USB consente di collegare alla stampante dispositivi USB come tastiera, scanner o unità flash USB. Gli esercizi in questa sezione spiegheranno come eseguire il mirroring USB, come trasferire file da e verso la stampante, come fornire le informazioni che vengono richieste e come stampare un'etichetta utilizzando tali informazioni.

IMPORTANTE: quando si utilizza una porta host USB, per i nomi dei file devono essere utilizzati solo da 1 a 16 caratteri alfanumerici (A, a, B, b, C, c, ..., 0, 1, 2, 3, ...). Non utilizzare caratteri asiatici, caratteri cirillici o caratteri accentati nei nomi dei file.

NOTA: alcune funzioni potrebbero non essere utilizzabili correttamente se nel nome di un file sono presenti caratteri di sottolineatura. Utilizzare invece dei punti.

Esercizio 1: copiare i file su un'unità flash USB ed eseguire il mirroring USB

1. Sull'unità flash USB, creare quanto segue:

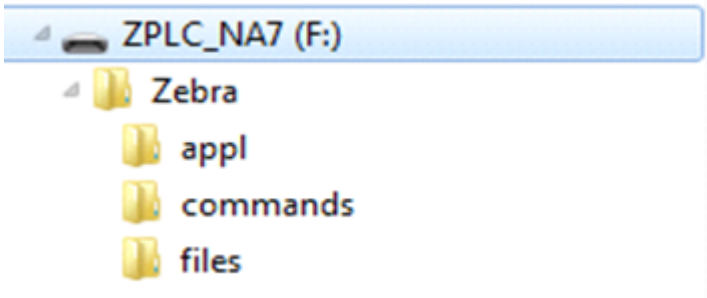

   - Una cartella denominata `Zebra`
   - In tale cartella, tre sottocartelle:
     - `appl`
     - `commands`
     - `files`
2. Nella cartella `/appl`, inserire una copia del firmware più recente per la stampante.
3. Nella cartella `/files`, posizionare il seguente file:

   File 1: ZEBRA.BMP alla pagina 203
4. Nella cartella `/commands`, posizionare i seguenti file:
   - File 2: SAMPLELABEL.TXT alla pagina 203
   - File 3: LOGO.ZPL alla pagina 203
5. Inserire l'unità flash USB in una porta host USB sulla parte anteriore della stampante.
6. Osservare il pannello di controllo e attendere.

   Dovrebbe verificarsi quanto segue:
   - Se il firmware sull'unità flash USB è diverso da quello sulla stampante, il firmware viene scaricato sulla stampante. La stampante si riavvia e stampa un'etichetta di configurazione della stampante.

Se sull'unità flash USB non è presente alcun firmware o se la versione del firmware è la stessa, la stampante salta questa operazione.

- La stampante scarica i file nella cartella `/files` e mostra brevemente i nomi dei file scaricati sul display.
- La stampante esegue tutti i file nella cartella `/commands`.
- La stampante si riavvia e viene visualizzato il messaggio: `MIRROR PROCESSING FINISHED`

7. Rimuovere l'unità flash USB dalla stampante.

Informazioni utente avanzate	
Per ulteriori informazioni su questi comandi, consultare la guida di programmazione Zebra.	
Per abilitare/disabilitare il mirroring:	`! U1 setvar "usb.mirror.enable" "value"` Valori: `"on"` oppure `"off"`
Per abilitare/disabilitare il mirroring automatico che si verifica quando un'unità flash USB viene inserita nella porta host USB:	`! U1 setvar "usb.mirror.auto" "value"` Valori: `"on"` oppure `"off"`
Specificare il numero di ripetizioni dell'operazione di mirroring se tale operazione non riesce:	`! U1 setvar "usb.mirror.error_retry" "value"` Valori: da `0` a `65535`
Cambiare il percorso sul dispositivo USB da cui vengono recuperati i file di mirroring:	`! U1 setvar "usb.mirror.appl_path" "new_path"` Predefinito: `"zebra/appl"`
Cambiare il percorso sulla stampante da cui vengono recuperati i file di mirroring:	`! U1 setvar "usb.host.lock_out" "value"` Predefinito: `"zebra"`
Per abilitare/disabilitare la capacità di utilizzare la porta USB:	`! U1 setvar "usb.host.lock_out" "value"` Valori: `"on"` oppure `"off"`

Esercizio 2: stampare un formato di etichetta da un'unità flash USB

L'opzione Print USB File (Stampa file USB) consente di stampare i file da un dispositivo di archiviazione di massa USB, ad esempio un'unità flash USB. Solo i file stampabili (`.ZPL` e `.XML`) possono essere stampati dal dispositivo di archiviazione di massa USB e i file devono essere posizionati al livello principale, non in una directory.

1. Copiare i seguenti file sull'unità flash USB:

- `File 4: USBSTOREDFILE.ZPL` alla pagina 203
- `File 5: VLS_BONKGRF.ZPL` alla pagina 203
- `File 6: VLS_EIFFEL.ZPL` alla pagina 203

2. Inserire l'unità flash USB in una porta host USB sulla parte anteriore della stampante.

3. Sul pannello di controllo della stampante, premere il pulsante **LEFT SELECT** (SELEZIONE SINISTRA) (sotto l'icona Home) per accedere al menu principale della stampante.
4. Utilizzare i pulsanti **FRECCIA** per scorrere fino al menu Tools (Strumenti).
5. Premere il pulsante **OK**.
6. Utilizzare i pulsanti FRECCIA per scorrere fino a PRINT USB FILE (STAMPA FILE USB).

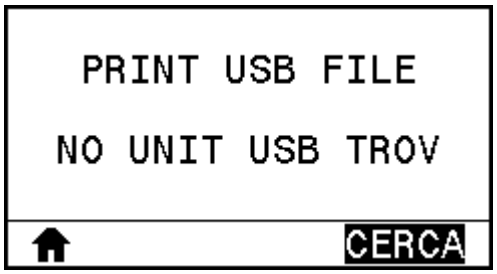

La stampante carica tutti i file eseguibili e li elabora. Vengono elencati i file disponibili. **SELECT ALL (SELEZIONA TUTTO)** consente di stampare tutti i file sull'unità flash USB.

7. Se necessario, utilizzare la freccia su o la freccia giù per selezionare `USBSTOREDFILE.zpl`
8. Premere il pulsante **RIGHT SELECT** (SELEZIONE DESTRA) per selezionare **PRINT (ARCHIVIA)**.

   L'etichetta viene stampata.

Esercizio 3: copiare i file su/da un'unità flash USB

L'opzione per la copia di file USB consente di copiare i file da un dispositivo di archiviazione di massa USB, ad esempio da un'unità flash USB.

1. Copiare i seguenti file nella directory principale dell'unità flash USB.
   - `File 7: KEYBOARDINPUT.ZPL` alla pagina 204
   - `File 8: SMARTDEVINPUT.ZPL` alla pagina 204

NOTA: non inserire questi file in una sottocartella.

2. Inserire l'unità flash USB in una porta host USB sulla parte anteriore della stampante.
3. Sul pannello di controllo della stampante, premere il pulsante **LEFT SELECT** (SELEZIONE SINISTRA) per accedere al menu principale della stampante.
4. Utilizzare i pulsanti **FRECCIA** per scorrere fino al menu Tools (Strumenti).
5. Premere il pulsante **OK**.

6. Utilizzare i pulsanti **FRECCIA** per scorrere fino a **COPY USB FILE TO E: (COPIA FILE USB SU E:)**.

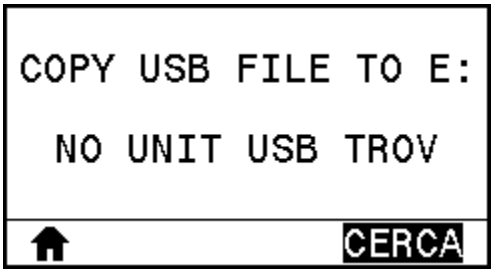

La stampante carica tutti i file eseguibili e li elabora. Vengono elencati i file disponibili. L'opzione SELECT ALL (SELEZIONA TUTTO) consente di copiare tutti i file disponibili sull'unità flash USB.

7. Se necessario, utilizzare la FRECCIA SU o la FRECCIA GIÙ per selezionare il file STOREFMT.ZPL.
8. Premere il pulsante **RIGHT SELECT** (SELEZIONE DESTRA) per selezionare **STORE (ARCHIVIA)**.

   La stampante memorizza i file nella memoria E:. Tutti i nomi dei file vengono convertiti in lettere maiuscole.
9. Ripetere questa procedura per selezionare il file STOREFMTM1.ZPL.
10. Premere il pulsante **RIGHT SELECT** (SELEZIONE DESTRA) per selezionare **STORE (ARCHIVIA)**.

    La stampante memorizza i file nella memoria E:.
11. Rimuovere l'unità flash USB dalla porta host USB.

NOTA: È ora possibile copiare questi file dalla stampante a un'unità flash USB utilizzando la voce del menu utente STORE E: FILE TO USB (MEMORIZZA FILE IN E: SU USB).

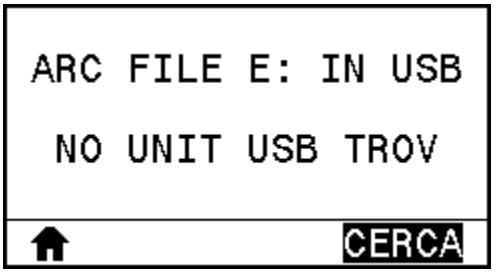

L'opzione **SELECT ALL (SELEZIONA TUTTO)** consente di archiviare tutti i file disponibili sulla stampante nell'unità flash USB. Qualsiasi file `.ZPL` copiato verrà post-elaborato in modo che il contenuto del file sia adatto per essere inviato a una stampante per la normale esecuzione.

Esercizio 4: immettere i dati per un file memorizzato con una tastiera USB e stampare un'etichetta

La funzione Print Station (Stazione di stampa) consente di utilizzare un dispositivo HID (Human Interface Device) USB, ad esempio una tastiera o uno scanner di codici a barre, per immettere i dati del campo ^FN in un file di modello `*.ZPL`.

1. Dopo aver eseguito l'esercizio precedente, collegare una tastiera USB a una porta host USB.
2. Utilizzare i pulsanti **FRECCIA** per scorrere fino al menu Tools (Strumenti).
3. Premere il pulsante **OK**.

4. Utilizzare i pulsanti **FRECCIA** per scorrere fino a **PRINT STATION (STAZIONE DI STAMPA)**.

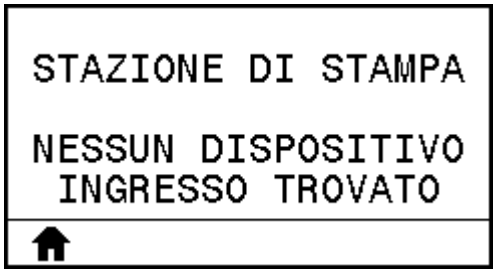

   La stampante carica tutti i file eseguibili e li elabora. Vengono elencati i file disponibili.

5. Se necessario, utilizzare la **FRECCIA SU** e la **FRECCIA GIÙ** per selezionare il file `KEYBOARDINPUT.ZPL`.
6. Premere il pulsante **RIGHT SELECT** (SELEZIONE DESTRA) per selezionare **SELECT (SELEZIONA)**.

   La stampante accede al file e richiede le informazioni nei campi `^FN` del file. In questo caso, viene richiesto il nome utente.

7. Digitare il proprio nome sulla tastiera, quindi premere **<INVIO>**.

   La stampante richiede il numero di etichette da stampare.

8. Specificare la quantità di etichette desiderata, quindi premere nuovamente **<INVIO>**.

   Viene stampato il numero di etichette specificato, con il proprio nome nei campi appropriati.

Near Field Communication (NFC)

La funzione Zebra Print Touch™ consente di toccare con un dispositivo Android™ abilitato NFC (Near Field Communication), ad esempio uno smartphone o un tablet, il logo NFC della stampante per associare il dispositivo alla stampante. Questa funzionalità consente di utilizzare il dispositivo per fornire le informazioni richieste e quindi stampare un'etichetta utilizzando tali informazioni.

IMPORTANTE: alcuni dispositivi potrebbero non supportare la comunicazione NFC con la stampante fino a quando non vengono modificate le impostazioni. In caso di difficoltà, consultare il fornitore di servizi o il produttore dello smart device per ottenere ulteriori informazioni.

Figura 20 Posizione del logo NFC

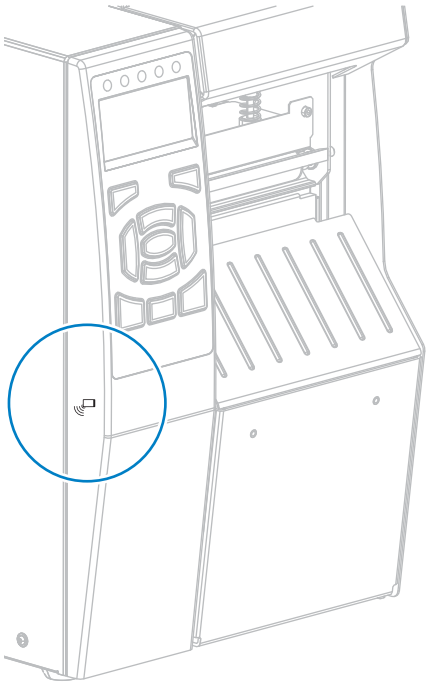

Esercizio 5: immettere i dati per un file memorizzato con uno smart device e stampare un'etichetta

I passaggi di questo esercizio possono variare in qualche modo in base a:

- Dispositivo (telefono o tablet) in uso
- Provider di servizi
- Se sul dispositivo è già installata l'applicazione gratuita Zebra Utilities

Fare riferimento alla Guida dell'utente Bluetooth di Zebra per istruzioni specifiche sulla configurazione della stampante per l'utilizzo di un'interfaccia Bluetooth. Una copia di questo manuale è disponibile all'indirizzo zebra.com/manuals.

1. Copiare il file `SMARTDEVINPUT.ZPL` sul dispositivo.
2. Se l'app Zebra Utilities non è installata sul dispositivo, accedere all'app store del dispositivo, cercare l'app Zebra Utilities e installarla.

3. Se il telefono supporta la tecnologia NFC, associarlo alla stampante tenendo il dispositivo accanto all'icona NFC sulla stampante. In caso contrario, eseguire l'associazione utilizzando le impostazioni Bluetooth del dispositivo.
   a) Se necessario, accedere alle informazioni Bluetooth sulla stampante utilizzando il dispositivo. Per le istruzioni, fare riferimento alla documentazione del produttore del dispositivo.
   b) Se necessario, selezionare il numero di serie della stampante Zebra per associarla al dispositivo.
   c) Dopo che il dispositivo è stato rilevato dalla stampante, la stampante potrebbe richiedere di accettare o rifiutare l'associazione. Se necessario, toccare **ACCEPT (ACCETTA)**. Alcuni dispositivi verranno associati alla stampante senza questa richiesta.

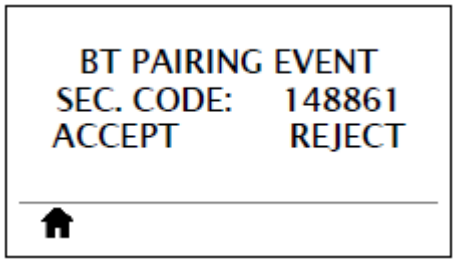

   La stampante e il dispositivo sono associati.
4. Avviare l'app Zebra Utilities sul dispositivo.

   Viene visualizzato il menu principale di Zebra Utilities.
5. Toccare **Available Files (File disponibili)**.

   Lo smart device riceve i dati dalla stampante e li visualizza.

NOTA: il completamento di questo processo di recupero potrebbe richiedere un minuto o più.

6. Scorrere i formati visualizzati e selezionare `SMARTDEVINPUT.ZPL`.

   In base al campo `^FN` nel formato etichetta, il dispositivo richiede il nome.
7. Immettere il proprio nome quando richiesto.
8. Se si desidera, modificare la quantità di etichette da stampare.
9. Toccare **Send to Printer (Invia alla stampante)** per stampare l'etichetta.

Specifiche

Questa sezione elenca le specifiche generali, di stampa, di alimentazione, wireless, del nastro e dei supporti di questa stampante.

Specifiche generali

Questa tabella mostra le specifiche generali della stampante.

Altezza		395,68 mm (15,58")
Larghezza		268,2 mm (10,56")
Profondità		512,3 mm (20,17")
Peso		22,7 kg (50 lb)
Temperatura	In funzione	Trasferimento termico: Da 5 a 40 °C (da 40 a 104 °F) Termica diretta: Da 0 a 40 °C (da 32 a 104 °F)
	In stoccaggio	Da -30 a 60 °C (da -22 a 140 °F)
Umidità relativa	In funzione	Dal 20% all'85% in assenza di condensa
	In stoccaggio	Dal 20% all'85% in assenza di condensa

Specifiche dell'interfaccia di comunicazione	Standard	Bluetooth® LE
		• Limitazioni e requisiti
		  • Molti dispositivi mobili sono in grado di comunicare con la stampante entro un raggio di 9 m (30 ft).
		• Collegamenti e configurazione
		  • Fare riferimento alla Guida dell'utente Bluetooth di Zebra per istruzioni specifiche sulla configurazione della stampante per l'utilizzo di un'interfaccia Bluetooth. Una copia di questo manuale è disponibile qui.

		Zebra PrintTouch/NFC (Near Field Communication)
		Per ulteriori informazioni, vedere Utilizzo di una porta host USB e della funzionalità Print Touch alla pagina 202.
		• Limitazioni e requisiti
		  • La comunicazione NFC deve essere avviata toccando il dispositivo nella posizione appropriata sulla stampante.
		• Collegamenti e configurazione
		  • alcuni dispositivi potrebbero non supportare la comunicazione NFC con la stampante fino a quando non vengono modificate le impostazioni.

		Interfaccia dati USB 2.0
		• Limitazioni e requisiti
		  • Lunghezza massima del cavo pari a 5 m (16,4 ft).
		• Collegamenti e configurazione
		  • Non è necessario eseguire ulteriori configurazioni.

		Server di stampa Gigabit Ethernet interno cablato
		• Limitazioni e requisiti
		  • La stampante deve essere configurata in modo da utilizzare la LAN.
		  • È possibile installare un secondo server di stampa cablato nello slot inferiore dell'opzione.
		• Collegamenti e configurazione
		  • Per istruzioni sulla configurazione, fare riferimento alla Guida per l'utente dei server di stampa cablati e wireless ZebraNet. Una copia di questo manuale è disponibile qui.

		Interfaccia dati seriale RS-232/C
		• 2400-115000 baud
		• Parità, bit/carattere
		• 7 o 8 bit di dati
		• Protocollo di handshake XON/XOFF, RTS/CTS o DTR/DSR richiesto
		•
		• Limitazioni e requisiti
		  • Per collegarsi alla stampante è necessario utilizzare un cavo null modem oppure un adattatore null modem nel caso si utilizzi un cavo modem standard.
		  • Lunghezza massima del cavo di 15,24 m (50 ft).
		  • Potrebbe essere necessario modificare i parametri della stampante in modo da impostarli sugli stessi valori del computer host.
		• Collegamenti e configurazione
		  • La velocità di trasmissione, il numero di bit di dati e di stop, la parità e il controllo XON/XOFF o DTR devono corrispondere a quelli del computer host.

	Opzionale	Server di stampa wireless
		Per ulteriori informazioni, vedere Specifiche wireless alla pagina 218.
		• Limitazioni e requisiti
		  • Consente di utilizzare la stampante da qualsiasi computer della rete locale wireless (WLAN, Wireless Local Area Network).
		  • È possibile comunicare con la stampante tramite le pagine web della stampante.
		  • La stampante deve essere configurata in modo da utilizzare la WLAN.
		  • L'installazione è possibile solo nello slot opzionale superiore.
		• Collegamenti e configurazione
		  • Per istruzioni sulla configurazione, fare riferimento alla Guida per l'utente dei server di stampa cablati e wireless ZebraNet. Una copia di questo manuale è disponibile qui.

		Porta host USB
		Per ulteriori informazioni, vedere Utilizzo di una porta host USB e della funzionalità Print Touch alla pagina 202.
		• Limitazioni e requisiti
		  • È possibile collegare un solo dispositivo alla porta host USB. Non è possibile utilizzare un terzo dispositivo collegandolo a una porta USB di uno dei dispositivi, né utilizzare un adattatore per dividere una porta host USB sulla stampante al fine di accettare più di un dispositivo alla volta.
		• Collegamenti e configurazione
		  • Non è necessario eseguire ulteriori configurazioni.

		Interfaccia dati parallela bidirezionale IEEE 1284
		• Limitazioni e requisiti
		  • Lunghezza massima del cavo di 3 m (10 ft).
		  • Lunghezza consigliata del cavo di 1,83 m (6 ft).
		  • Non è richiesta alcuna modifica ai parametri della stampante perché corrispondano al computer host.
		  • L'installazione è possibile nello slot opzionale superiore o inferiore.
		• Collegamenti e configurazione
		  • Non è necessario eseguire ulteriori configurazioni.

		Server di stampa esterno ZebraNet 10/100 • Richiede l'interfaccia dati parallela opzionale.
Memoria		DRAM da 1 gigabyte (32 MB disponibili per l'utente) Flash da 2 gigabyte (memoria flash integrata con 512 MB disponibili per l'utente)

Specifiche di alimentazione

Questa tabella visualizza le informazioni sul consumo elettrico ed energetico della stampante.

Specifiche elettriche	100-240 V CA, 50-60 Hz
Consumo energetico	120 V CA, 60 Hz
Corrente di spunto (Irms)	37,0
Potenza in stato inattivo (Watt)	7,0

Potenza in stato inattivo (VA)	13,1
Potenza in sospensione (Watt)	3,0
Potenza in sospensione (VA)	10,4
Potenza in stampa (Watt)	123,0
Potenza in stampa (VA)	130,0

Specifiche del cavo di alimentazione

AVVERTENZA: per la sicurezza del personale e dell'apparecchiatura, utilizzare sempre un cavo di alimentazione a tre conduttori approvato e specifico dell'area geografica o del Paese in cui verrà installata l'unità. Al cavo dovrà essere collegato un connettore femmina IEC 320 e una spina tripolare con collegamento a massa appropriata per l'uso nella regione specifica.

La dotazione o meno del cavo di alimentazione dipende dalla modalità con cui viene ordinata la stampante. Se nell'ordine non è incluso alcun cavo o se il cavo incluso non è idoneo per i requisiti dell'utente, fare riferimento alle linee guida seguenti:

- La lunghezza complessiva del cavo deve essere inferiore a 3 m (9,8 ft).
- Il cavo deve essere approvato per una corrente nominale di almeno 10 A, 250 V.
- Il telaio deve essere collegato a massa (terra) per garantire la sicurezza e ridurre l'interferenza elettromagnetica.

Figura 21 Specifiche del cavo di alimentazione

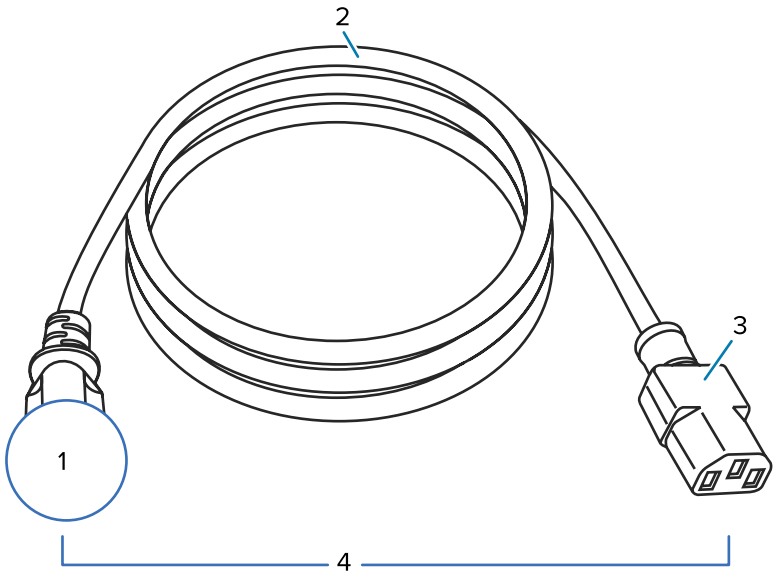

1	Spina CA per il Paese: deve essere presente il contrassegno di certificazione di almeno una delle più conosciute organizzazioni internazionali sulla sicurezza.
2	Cavo HAR a 3 conduttori o altro cavo approvato per il Paese.

3	Connettore IEC 320: deve essere presente il contrassegno di certificazione di almeno una delle più conosciute organizzazioni internazionali sulla sicurezza.
4	Lunghezza ≦ 3 m (9,8 ft). Specifiche 10 A, 250 V CA.

Figura 22 Certificazioni di organizzazioni internazionali sulla sicurezza

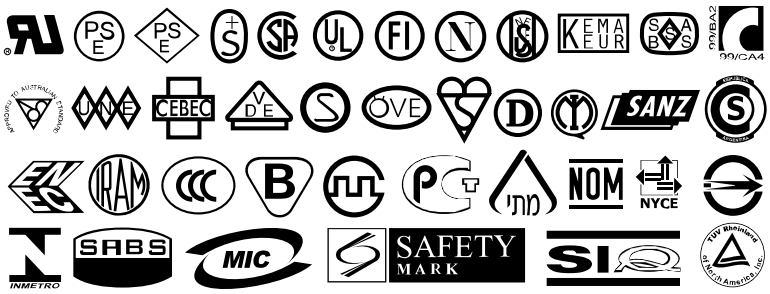

Specifiche dell'interfaccia di comunicazione

Questa sezione descrive le specifiche standard e opzionali.

Figura 23 Posizione delle interfacce di comunicazione

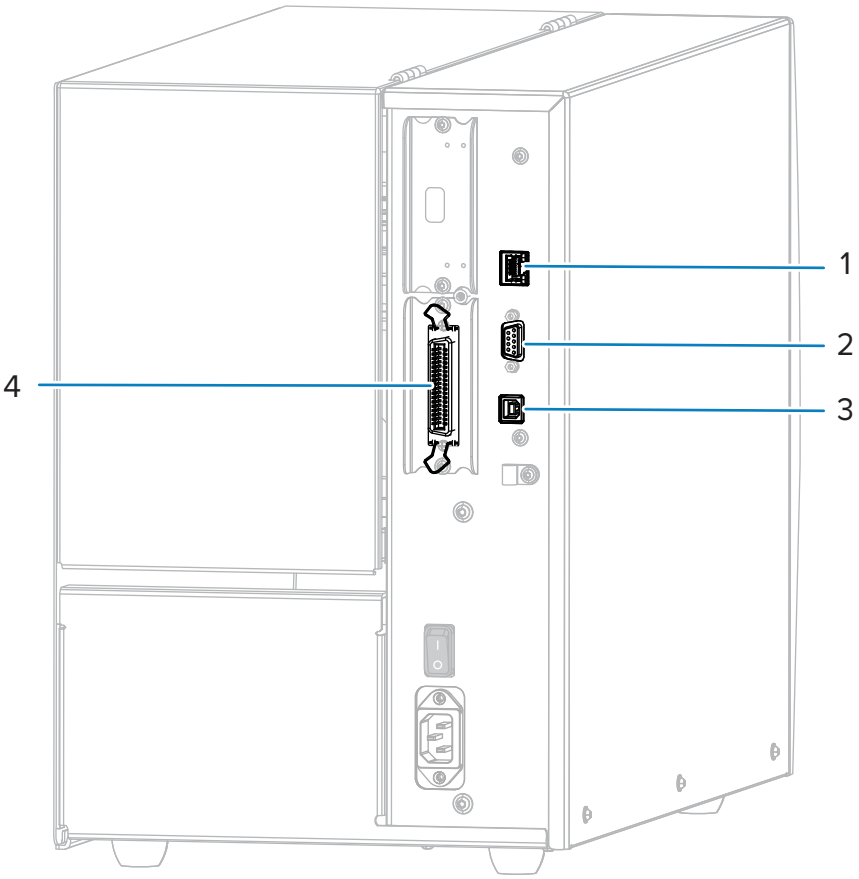

1	Server di stampa Ethernet cablato interno
2	Porta seriale
3	Porta USB
4	Porta parallela

NOTA: è necessario fornire tutti i cavi dati per l'applicazione. Si consiglia l'uso di morsetti serracavo.

I cavi Ethernet non richiedono schermatura, ma tutti gli altri cavi dati devono essere completamente schermati e dotati di calotte per connettori in metallo o metallizzate. I cavi dati non schermati possono aumentare le emissioni irradiate oltre ai limiti regolamentati.

Per ridurre al minimo l'acquisizione del rumore elettrico nel cavo:

- Mantenere i cavi dati il più corti possibile.
- Non raggruppare strettamente i cavi dati con i cavi di alimentazione.
- Non legare i cavi dati alle condutture dei cavi di alimentazione.

Specifiche wireless

In questa sezione vengono visualizzate le informazioni wireless della stampante.

Informazioni sull'antenna

- Tipo = Patch
- Guadagno = 3,66 dBi a 2,4 GHz
- Guadagno = 3,19 dBi a 5 GHz
- Impedenza = 50 ohm

Specifiche WLAN

802.11 b	• 2,4 GHz • DSSS (DBPSK, DQPSK e CCK) • Potenza RF 17,77 dBm (EIRP)
802.11 g	• 2,4 GHz • OFDM (16-QAM e 64-QAM con BPSK e QPSK) • Potenza RF 18,61 dBm (EIRP)
802.11 n	• 2,4 GHz • Potenza RF 18,62 dBm (EIRP) • OFDM (16-QAM e 64-QAM con BPSK e QPSK)
802.11 a/n	• 5,15-5,25 GHz, 5,25-5,35 GHz, 5,47-5,725 GHz • OFDM (16-QAM e 64-QAM con BPSK e QPSK) • Potenza RF 17,89 dBm (EIRP)
802.11 ac	• 5,15-5,25 GHz, 5,25-5,35 GHz, 5,47-5,725 GHz • OFDM (16-QAM e 64-QAM con BPSK e QPSK) • Potenza RF 13,39 dBm (EIRP)
Bluetooth 4.1 + Low Energy (LE)	• 2,4 GHz • FHSS (BDR/EDR), GFSK (Bluetooth Low Energy) • Potenza RF 9,22 dBm (EIRP)
Bluetooth Low Energy (LE)	• 2,4 GHz • FHSS (BDR/EDR), DSSS (Bluetooth LE) • Potenza RF -0,85 dBm (EIRP)

Specifiche di stampa

Questa tabella visualizza le specifiche di stampa relative alla stampante.

Risoluzione di stampa		203 dpi (punti per pollice) / 8 punti/mm
		300 dpi / 12 punti/mm
Larghezza di stampa massima		104 mm (4,09")
Velocità di stampa costanti programmabili (pollici al secondo/ips o millimetri al secondo)	203 dpi	Da 51 a 305 mm (da 2 a 12") al secondo con incrementi di 25,4 mm (1")
	300 dpi	Da 51 a 254 mm (da 2 a 10") al secondo con incrementi di 25,4 mm (1")

Dimensione in punti (nominale) (larghezza x lunghezza)	203 dpi	0,125 mm x 0,125 mm (0,0049" x 0,0049")
	300 dpi	0,084 mm x 0,099 mm (0,0033" x 0,0039")
Posizione del primo punto (misurato dal bordo interno del supporto)	203 dpi	3,5 mm ±1,25 mm (0,14" ±0,05")
	300 dpi	2,1 mm ±1,25 mm (0,08" ±0,05")
Dimensione (X) del modulo codice a barre		
Orientamento recinto (senza rotazione)	203 dpi	Da 4,9 mil a 49 mil
	300 dpi	Da 3,3 mil a 33 mil
Orientamento scala (con rotazione)	203 dpi	Da 4,9 mil a 49 mil
	300 dpi	Da 3,9 mil a 39 mil
Registrazione verticale	6 ips	±0,75 mm
	> 6 ips	±1,5 mm
Registrazione orizzontale		±1,5 mm

Specifiche dei supporti

Questa tabella visualizza le informazioni sui supporti per la stampante.

Lunghezza MINIMA dell'etichetta	Strappo	18 mm (0,7")
	Riavvolgimento	6 mm (0,25")
	Spellicolatura	13 mm (0,5")
	Taglierina	38 mm (1,5")
Lunghezza MASSIMA etichetta (supporto non continuo)		991 mm (39")
Lunghezza MASSIMA stampa (supporto continuo)	200 dpi	3810 mm (150")
	300 dpi	2540 mm (100")
Larghezza MINIMA etichetta		20 mm (0,79")
Larghezza MASSIMA etichetta (etichetta e pellicola di supporto)		114 mm (4,5")
Spessore MINIMO totale (include la pellicola di supporto, se presente)		0,076 mm (0,003")
Spessore MASSIMO totale (include la pellicola di supporto, se presente)	Taglierina	0,23 mm (0,009")
	Altro	0,30 mm (0,012")
Diametro esterno MASSIMO del rullo		203 mm (8") con diametro interno del nucleo da 76 mm (3")
Gap tra etichette	Minimo	2 mm (0,079")
	Preferibile	3 mm (0,118")
	Massimo	4 mm (0,157")
Dimensioni tacca etichetta/cartellino (larghezza x lunghezza)		6 mm x 3 mm (0,25" x 0,12")
Diametro del foro di rilevamento		3 mm (0,125")

Densità del segno nero, in unità di densità ottica (ODU)		> 1,0 ODU
Densità MASSIMA del supporto (segno nero)		0,5 ODU
Lunghezza del segno nero (parallelo al bordo interno del supporto)		Da 3 mm a 11 mm (0,12" a 0,43")
Larghezza del segno nero (perpendicolare al bordo interno del supporto)		> 11 mm (> 0,43")
Posizione del segno nero		entro 1 mm (0,040") dal bordo interno del supporto

Specifiche del nastro

Le stampanti standard possono utilizzare solo nastri con rivestimento all'esterno. È disponibile un perno del nastro opzionale per utilizzare un nastro con rivestimento all'interno. Per informazioni sulle ordinazioni, contattare il rivenditore Zebra autorizzato.

Larghezza MINIMA del nastro * **	20 mm (0,79")
Larghezza MASSIMA del nastro	110 mm (4,33")
Lunghezza MASSIMA del nastro	450 m (1476 ft)
Diametro interno dell'anima del nastro	25 mm (1")
Diametro esterno MASSIMO del rullo del nastro	81,3 mm (3,2")

* Per proteggere la testina di stampa dall'usura, Zebra consiglia di utilizzare un nastro con una larghezza almeno pari a quella del supporto.

** A seconda dell'applicazione, potrebbe essere possibile utilizzare un nastro di larghezza minore di 51 mm (2"), a condizione che la larghezza del nastro sia comunque superiore a quella del supporto utilizzato. Per utilizzare un nastro più stretto, testarne le prestazioni con il supporto in uso per essere certi di ottenere i risultati desiderati.

Glossario

alfanumerici

Si riferisce a lettere, numeri e caratteri quali segni di interpunzione.

alimentazione di ritorno

Quando la stampante tira il supporto e il nastro (se utilizzato) all'indietro, in modo che l'inizio dell'etichetta da stampare sia posizionato correttamente dietro la testina di stampa. L'alimentazione di ritorno avviene quando si utilizza la stampante nelle modalità strappo e applicatore.

codice a barre

Un codice con caratteri alfanumerici può essere rappresentato da una serie di strisce adiacenti di diversa larghezza. Esistono molti diversi schemi di codice, ad esempio UPC (Universal Product Code, codice di prodotto universale) o Codice 39.

supporti con segni neri

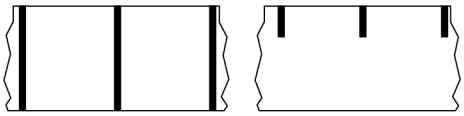

Supporti con segni di registrazione sul lato inferiore del supporto di stampa che fungono da indicazione di inizio etichetta per la stampante. Il sensore dei supporti riflettente è normalmente la scelta migliore da utilizzare con supporti con segni neri.

Confrontare con supporti continui alla pagina 223 o supporti con intervalli/tacche alla pagina 225.

calibrazione (di una stampante)

Processo in cui la stampante determina alcune informazioni di base necessarie per stampare accuratamente con una particolare combinazione di supporto alla pagina 226 e nastro alla pagina 229. A questo scopo, la stampante fa avanzare una certa lunghezza di supporto e di nastro (se utilizzato) nella stampante e rileva se usare il metodo di stampa termica diretta alla pagina 224 o trasferimento termico

alla pagina 230 e (se si utilizzano supporti non continui alla pagina 227) la lunghezza delle singole etichette o cartellini.

metodo di raccolta

Selezionare un metodo di raccolta supporti compatibile con le opzioni della stampante. Le scelte possibili sono: Strappo, Spellicolatura, Taglierina e Riavvolgi. Le istruzioni di base per caricare supporti e nastro sono identiche per tutti i metodi di raccolta, con alcuni passaggi aggiuntivi necessari per utilizzare le varie opzioni di raccolta.

configurazione

La configurazione della stampante comprende un gruppo di parametri operativi specifici dell'applicazione della stampante. Alcuni parametri sono selezionabili dall'utente, mentre altri dipendono dalle opzioni installate e dalla modalità operativa. I parametri possono essere selezionabili tramite microinterruttori, pannello di controllo programmabile o scaricati come comandi ZPL II. Come riferimento, è possibile stampare un'etichetta di configurazione con tutti i parametri correnti della stampante.

supporti continui

Supporti per etichette o cartellini che non presentano spazi, fori, tacche o segni neri di separazione delle etichette. Il supporto è composto da un pezzo lungo di materiale avvolto in un rotolo. In questo caso, l'immagine può essere stampata in qualsiasi punto dell'etichetta. Per separare etichette o ricevute singole può essere utilizzata talvolta una taglierina.

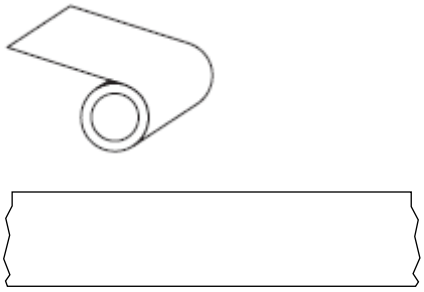

Un sensore trasmissivo (per il rilevamento di spazi) viene generalmente utilizzato per rilevare quando il supporto si esaurisce.

Confrontare con supporti con segni neri alla pagina 222 o supporti con intervalli/tacche alla pagina 225.

diametro anima

Diametro interno dell'anima di cartone al centro di un rotolo di supporto o nastro.

diagnostica

Informazioni sulle funzioni della stampante che non funzionano utilizzate per la risoluzione dei problemi della stampante.

supporto pretagliato

Un tipo di supporto con singole etichette attaccate alla pellicola di un supporto. Le etichette possono essere allineate l'una rispetto all'altra o separate da una piccola distanza. In genere, il materiale che circonda le etichette è stato rimosso. (supporti non continui alla pagina 227.)

termica diretta

Metodo di stampa in cui la testina di stampa preme direttamente contro il supporto. Il riscaldamento degli elementi della testina di stampa causa lo scolorimento del rivestimento sensibile al calore sul supporto. Riscaldando selettivamente gli elementi della testina di stampa mentre il supporto si sposta, viene stampata un'immagine sul supporto. Con questo metodo di stampa non viene utilizzato alcun nastro.

Confrontare con trasferimento termico alla pagina 230.

supporti per la stampa termica diretta

Supporti rivestiti con una sostanza che reagisce all'applicazione del calore diretto dalla testina di stampa per produrre un'immagine.

supporti a fogli ripiegati

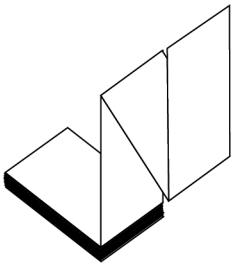

Supporti non continui che si presentano ripiegati in una pila rettangolare e a zig-zag. I supporti a fogli ripiegati sono supporti con intervalli/tacche alla pagina 225 o supporti con segni neri alla pagina 222, il che significa che utilizzano tacche o segni neri per monitorare il posizionamento del formato dei supporti.

Possono avere gli stessi tipi di separazione tra le etichette dei supporti in rotolo non continui. Le separazioni si trovano in corrispondenza delle pieghe o vicino a esse.

Confrontare con supporti in rotolo alla pagina 229.

firmware

Questo è il termine utilizzato per specificare il programma operativo della stampante. Il programma viene scaricato nella stampante da un computer host e archiviato nella Memoria FLASH alla pagina 224 e viene avviato ogni volta che la stampante viene accesa. Questo programma controlla quando alimentare il supporto alla pagina 226 in avanti o indietro e quando stampare un punto sulle etichette.

Memoria FLASH

Memoria non volatile che mantiene intatte le informazioni memorizzate quando si spegne l'alimentazione. Quest'area della memoria viene utilizzata per memorizzare il programma operativo della stampante. Può

essere utilizzata anche per memorizzare font opzionali della stampante, formati grafici e formati di etichette completi.

font

Set completo di caratteri alfanumerici alla pagina 222 in uno stile di tipo. Alcuni esempi sono CG Times™, CG Triumvirate Bold Condensed™.

supporti con intervalli/tacche

Supporto che contiene una separazione, una tacca o un foro a indicare il punto in cui termina un'etichetta/formato stampato e inizia il successivo.

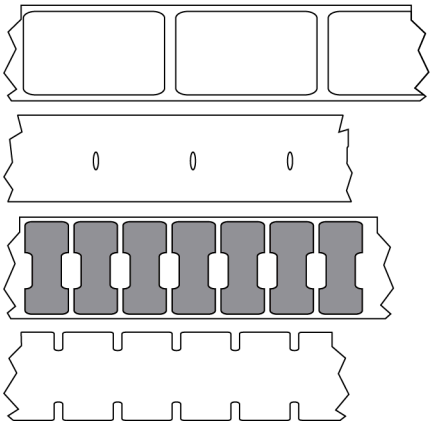

Confrontare con supporti con segni neri alla pagina 222 o supporti continui alla pagina 223.

ips (pollici al secondo)

La velocità di stampa dell'etichetta o del cartellino. Molte stampanti Zebra possono stampare da 1 ips a 14 ips.

etichetta

Un foglio di carta, plastica o altro materiale adesivo su cui vengono stampate le informazioni. Un'etichetta non continua ha una lunghezza definita, al contrario di un'etichetta o di una ricevuta continue, che possono avere una lunghezza variabile.

supporto delle etichette (pellicola di supporto)

Materiale sul quale vengono attaccate le etichette durante la produzione e che viene gettato o riciclato.

tipo di etichetta

La stampante riconosce i seguenti tipi di etichette.

Continuo

Intervallo/Tacca

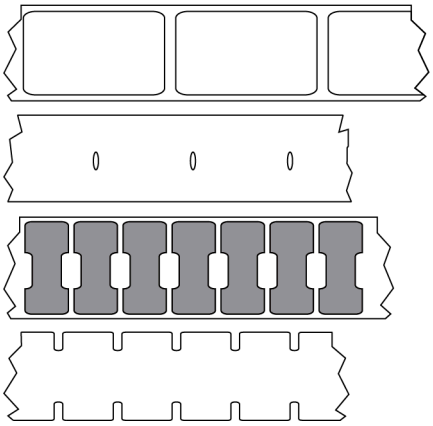

Segno

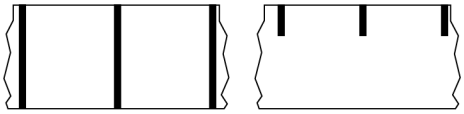

LED (Light Emitting Diode)

Indicatori di specifiche condizioni di stato della stampante. Ogni LED può essere spento, acceso o lampeggiante a seconda della funzione monitorata.

supporti senza pellicola

I supporti senza pellicola non utilizzano pellicole di supporto per evitare che gli strati di etichette su un rotolo si attacchino l'uno all'altro. Viene avvolto come un rotolo di nastro, con il lato adesivo di uno strato a contatto con la superficie non adesiva dello strato sottostante. Le singole etichette possono essere separate da perforazioni o possono venire tagliate. Poiché non è presente la pellicola di supporto, un rotolo può potenzialmente contenere più etichette, riducendo la necessità di cambiare spesso i supporti. I supporti senza pellicola sono considerati un'opzione ecologica, perché non vi sono scarti e il costo per etichetta può essere notevolmente inferiore a quello delle etichette standard.

supporti con righe nere

Vedere supporti con segni neri alla pagina 222.

supporto

Materiale sul quale la stampante stampa i dati. Tipi di supporti: cartellini, etichette pretagliate, etichette continue (con e senza pellicola di supporto), supporti non continui, supporti a fogli ripiegati e supporti in rotolo.

sensore supporti

Questo sensore si trova dietro la testina di stampa per rilevare la presenza di supporti e, per supporti non continui alla pagina 227, la posizione del nastro, del foro o della tacca utilizzati per indicare l'inizio di ciascuna etichetta.

staffa di alimentazione supporti

Il braccio stazionario che supporta il rotolo di supporti.

supporti non continui

Supporti che contengono un'indicazione del punto in cui termina un'etichetta/formato stampato e inizia il successivo. I tipi di supporti non continui includono supporti con intervalli/tacche alla pagina 225 e supporti con segni neri alla pagina 222. Confrontare con supporti continui alla pagina 223.

I supporti in rotolo non continui sono solitamente forniti sotto forma di etichette con retro adesivo su pellicola. I cartellini (o i biglietti) sono separati da perforazioni.

Le etichette o i cartellini singoli vengono tracciati e la relativa posizione viene controllata mediante uno o più dei seguenti metodi:

- Nei supporti a nastro le etichette sono separate da spazi, fori o tacche.

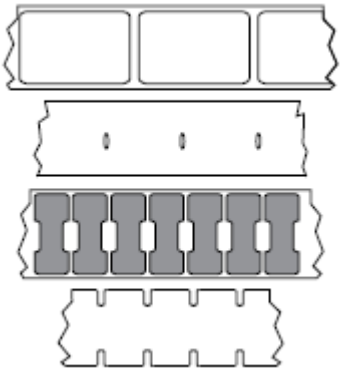

- Nei supporti con segni neri le etichette vengono separate da segni neri prestampati sul retro.

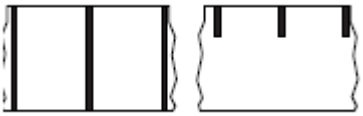

- I supporti perforati sono dotati di fori che consentono di separare facilmente le etichette o i cartellini gli uni dagli altri e segni, tacche o spazi delle etichette.

memoria non volatile

Memoria elettronica che conserva i dati anche se la stampante viene spenta.

supporti dentellati

Un tipo di cartellino contenente un'area di ritaglio che può essere rilevato dalla stampante come indicatore di inizio etichetta. In genere si tratta di un materiale più pesante, simile al cartoncino, che viene tagliato o strappato via dal cartellino successivo. Vedere supporti con intervalli/tacche alla pagina 225.

modalità spellicolatura

Una modalità di funzionamento nella quale la stampante stacca un'etichetta stampata dalla pellicola e consente all'utente di rimuoverla prima di stampare un'altra etichetta. La stampa viene interrotta finché l'etichetta non viene rimossa.

supporti perforati

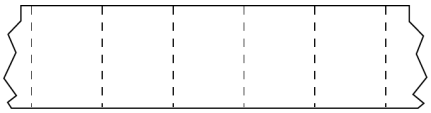

I supporti perforati presentano perforazioni che consentono di separare facilmente le etichette o i cartellini. Tra le etichette o i cartellini possono essere presenti anche segni neri o altri tipi di separazione.

velocità di stampa

La velocità alla quale si effettua la stampa. Per le stampanti a trasferimento termico, questa velocità è espressa in termini di ips (pollici al secondo) alla pagina 225.

tipo di stampa

Il tipo di stampa consente di specificare se il tipo di supporto alla pagina 226 in uso richiede un nastro alla pagina 229 per la stampa. I supporti a trasferimento termico alla pagina 230 richiedono l'utilizzo di un nastro, che invece non è necessario per la stampa termica diretta alla pagina 224.

usura della testina di stampa

Deterioramento della superficie della testina di stampa e/o degli elementi di stampa nel tempo. Calore e abrasione possono causare l'usura della testina di stampa. Pertanto, per massimizzarne la durata, è opportuno utilizzare l'impostazione dell'intensità di stampa più bassa possibile (talvolta chiamata temperatura di scrittura o temperatura della testina) e la minima pressione della testina di stampa necessaria per produrre stampe di buona qualità. Nel metodo di stampa trasferimento termico alla pagina 230, utilizzare un nastro alla pagina 229 la cui larghezza sia pari o superiore a quella del supporto per proteggere la testina di stampa dalla superficie ruvida del supporto.

ricevuta

Una ricevuta è una stampa di lunghezza variabile. Un esempio di ricevuta lo si trova nei negozi al dettaglio, dove ogni articolo acquistato occupa una riga separata nella stampa. Quindi, più articoli vengono acquistati, più lunga sarà la ricevuta.

registrazione

Allineamento della stampa rispetto alla parte superiore (verticale) o ai lati (orizzontale) di un'etichetta o di un cartellino.

nastro

Il nastro è una sottile pellicola con un lato rivestito di cera, resina o resina paraffinata (in genere chiamata inchiostro) che viene fissata sul supporto durante il processo di trasferimento termico. L'inchiostro viene trasferito sul supporto quando viene riscaldato dai piccoli elementi all'interno della testina di stampa.

Il nastro viene utilizzato solamente con il metodo di stampa a trasferimento termico. I supporti per la stampa termica diretta non richiedono il nastro. Quando utilizzato, il nastro deve essere largo almeno quanto il supporto. Se il nastro è più stretto del supporto, alcune aree della testina di stampa non sono protette e quindi sono maggiormente soggette a usura precoce. I nastri Zebra presentano un rivestimento sul retro che protegge la testina di stampa dall'usura.

piega sul nastro

Presenza di pieghe nel nastro a causa di un allineamento non corretto o di una pressione errata sulla testina di stampa. Questa piega può causare vuoti nella stampa e/o un riavvolgimento non uniforme del nastro utilizzato. Questa condizione deve essere corretta eseguendo le procedure di regolazione.

supporti in rotolo

Supporti arrotolati su un'anima (di solito di cartone). Possono essere continui (nessuna separazione tra le etichette)

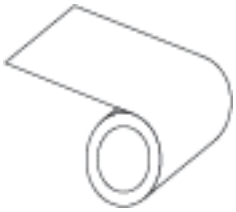

o non continui (con qualche tipo di separazione tra le etichette).

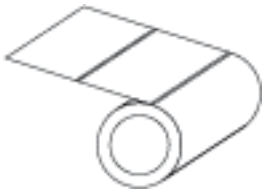

Confrontare con supporti a fogli ripiegati alla pagina 224.

materiali di consumo

Termine generico per indicare supporti e nastri.

simbologia

Il termine generalmente utilizzato quando si fa riferimento a un codice a barre.

cartellino

Tipo di supporto privo di adesivo ma con un foro o una tacca che consente di appenderlo. I cartellini in genere sono realizzati in cartoncino o altro materiale resistente e tipicamente presentano dei fori tra l'uno e l'altro. I cartellini possono essere in rotoli o ripiegati. (supporti con intervalli/tacche alla pagina 225.)

modalità strappo

Modalità di funzionamento in cui l'utente strappa manualmente l'etichetta o il cartellino dal supporto rimanente.

trasferimento termico

Metodo di stampa in cui la testina di stampa preme un nastro rivestito di inchiostro o resina contro il supporto. Il riscaldamento degli elementi della testina di stampa fa sì che l'inchiostro o la resina vengano trasferiti sul supporto. Riscaldando selettivamente gli elementi della testina di stampa durante lo scorrimento del supporto e del nastro, l'immagine viene stampata sul supporto.

Confrontare con termica diretta alla pagina 224.

vuoto

Spazio su cui si sarebbe dovuta verificare la stampa ma non è successo a causa di una condizione di errore, ad esempio nastro piegato o elementi di stampa difettosi. Un vuoto può causare la lettura non corretta o nulla del simbolo di un codice a barre stampato.