Getac

# UX10

## MANUALE UTENTE

Rugged Mobile Computing Solutions

10/2025

**Marchi**
Il logotipo e i loghi Bluetooth appartengono a Bluetooth SIG Inc.
Thunderbolt è un marchio di Intel Corporation o delle sue controllate.
Tutti i nomi delle marche e dei prodotti sono marchi di fabbrica o marchi registrati delle rispettive società.

**Limitazione di responsabilità**
Le specifiche ed i manuali sono soggetti a modifiche senza preavviso. Getac non assume alcuna responsabilità per eventuali danni diretti o indiretti derivanti da errori, omissioni o differenze tra il dispositivo ed i manuali.

**Nota**
Per la versione più aggiornata del manuale, visitare il sito web Getac all'indirizzo www.getac.com.

# Indice

**Capitolo 1 Per iniziare ..... 1**
Mettere in funzione il computer ..... 2
Disimballaggio ..... 2
Installazione della scheda micro-SIM (opzionale) ..... 3
Installazione delle batteria ..... 4
Utilizzo del laccio ..... 5
Collegamento all'alimentazione CA ..... 6
Accensione e spegnimento del computer ..... 7
Identificazione dei componenti hardware ..... 8
Componenti della parte anteriore ..... 8
Componenti della parte posteriore ..... 11
Componenti del lato destro ..... 12
Componenti del lato sinistro ..... 13
Componenti del lato superiore ..... 14
Componenti del lato inferiore ..... 15

**Capitolo 2 Utilizzo del computer ..... 16**
Spostamento sullo schermo ..... 17
Utilizzo del touchscreen ..... 17
Utilizzo dei gesti multi-touch ..... 18
Utilizzo del display a doppia modalità (opzionale) ..... 20
Utilizzo delle connessioni di rete e wireless ..... 21
Utilizzo della LAN (opzionale) ..... 21
Utilizzo della WLAN ..... 21
Utilizzo della funzione Bluetooth ..... 22
Usare le caratteristiche WWAN (opzionale) ..... 23

**Capitolo 3 Risparmio energetico ..... 25**
Adattatore CA ..... 26
Batteria ..... 27
Carica della batteria ..... 27
Inizializzazione della batteria ..... 28
Verifica del livello della batteria ..... 28
Segnali e azioni in caso di batteria scarica ..... 29

Sostituzione della batteria ..... 30
Hot Swap della batteria (opzionale) ..... 32
Consigli per il risparmio energetico ..... 34

**Capitolo 4 Utilizzo di opzioni e periferiche ..... 35**
Utilizzo dello scanner di impronte digitali (opzionale) ..... 36
Registrazione di una impronta digitale ..... 37
Accesso con impronta digitale ..... 38
Utilizzo del lettore di codici a barre (opzionale) ..... 39
Collegamento delle periferiche ..... 41
Collegamento di un dispositivo USB ..... 41
Collegamento di un dispositivo Thunderbolt™ ..... 42
Collegamento di un monitor ..... 42
Collegamento di un dispositivo seriale (opzionale) ..... 43
Uso di vari lettori di schede ..... 44
Utilizzo delle schede microSD (opzionale) ..... 44
Utilizzo delle smart card (opzionale) ..... 45
Utilizzo del lettore/scrittore RFID (opzionale) ..... 46

**Capitolo 5 Utilizzo del Setup del BIOS ..... 47**
Quando e come utilizzare ..... 48
Descrizioni dei menu ..... 49
Menu Informazioni ..... 49
Menu Principale ..... 49
Menu Avanzate ..... 49
Menu Sicurezza ..... 51
Menu Avvio ..... 53
Menu Esci ..... 53

**Capitolo 6 Utilizzo del software Getac ..... 54**
Pannello di Controllo OSD ..... 55
G-Manager ..... 56
G-Camera ..... 57

**Capitolo 7 Cura e manutenzione ..... 58**
Protezione del computer ..... 59
Utilizzo di una strategia Antivirus ..... 59
Utilizzo del blocco di sicurezza ..... 59
Cura del computer ..... 60
Linee guida sul collocamento ..... 60
Linee guida generali ..... 61
Linee guida sulla pulizia ..... 61
Linee guida sulla batteria ..... 61
Linee guida del touchscreen ..... 63

Durante il viaggio ..... 64

**Capitolo 8 Risoluzione dei problemi ..... 65**
Elenco di spunta preliminare ..... 66
Risoluzione di problemi comuni ..... 67
Problemi alla batteria ..... 67
Problemi con il Bluetooth ..... 67
Problemi di visualizzazione ..... 68
Problemi relativi allo scanner di impronte digitali ..... 69
Problemi dei dispositivi hardware ..... 69
Problemi con il risparmio energetico ..... 70
Problemi al software ..... 70
Problemi all'audio ..... 70
Problemi all'avvio ..... 71
Problemi alla WLAN ..... 71
Altri problemi ..... 73
Reset del computer ..... 74
Ripristino del sistema ..... 75
Uso di Windows RE ..... 75
Uso di Partizione di ripristino ..... 76
Uso del disco Driver (opzionale) ..... 77

**Appendice A Specifiche ..... 78**

**Appendice B Informazioni normative ..... 81**
Avvisi di sicurezza ..... 82
Informazioni sulla batteria ..... 82
Informazioni sull'adattatore CA ..... 85
Problemi relativi al calore ..... 86
Avviso dell'ANSI degli Stati Uniti ..... 87
Avvisi di conformità per l'Europa ..... 88
Dichiarazioni di conformità ..... 88
Direttiva sulla restrizione delle sostanze pericolose (RoHS) ..... 90
Dichiarazione di conformità ..... 90
Informazioni su USB Power Delivery ..... 90
ENERGY STAR ..... 91

# Capitolo 1

# *Per iniziare*

Questo primo capitolo per prima cosa spiega passo dopo passo come installare il computer e metterlo in funzione. Quindi presenta una sezione dove vengono brevemente presentati i suoi componenti esterni.

**AVVERTENZA:** Le istruzioni di sicurezza sono fornite nelle sezioni correlate del Manuale utente. Leggere il manuale e tutti i documenti di accompagnamento prima di iniziare a utilizzare il prodotto.

**NOTA:** In base al modello specifico acquistato, il colore e l'aspetto del modello potrebbe non corrispondere esattamente alle illustrazioni presenti in questo documento.

# Mettere in funzione il computer

## Disimballaggio

Una volta rimosso l'imballo di spedizione, si avranno i seguenti elementi standard:

| | |
|---|---|
| ● Tablet PC | |
| ● Adattatore CA | ● Cavo di alimentazione |
| ● Batteria | ● Stilo |
| | ● Laccio |
| ● Documenti | ● Disco Driver (opzionale) |

Controllare tutti gli elementi. Se ci fossero elementi danneggiati o mancanti, avvisare immediatamente il negoziante.

**NOTA:** I modelli specifici non dispongono di adattatore di alimentazione e il cavo di alimentazione come elementi standard. Per acquistare il kit adattatore di alimentazione per il modello in uso, contattare un distributore autorizzato Getac. (Per le informazioni di contatto, visitare il sito web https://www.getac.com/en/contact/.)

# Installazione della scheda micro-SIM (opzionale)

**NOTA:** Il socket della scheda micro-SIM si trova sotto la batteria. Se si è già installata la batteria, rimuoverla per installare la scheda micro-SIM.

**AVVERTENZA:** Prima di installare la scheda micro-SIM, assicurarsi che l'adattatore di alimentazione non sia collegato e che l'alimentazione non sia accesa.

1. Individuare il socket della scheda micro-SIM. Rimuovere una vite per staccare la piccola piastra metallica che copre il socket della scheda micro-SIM.

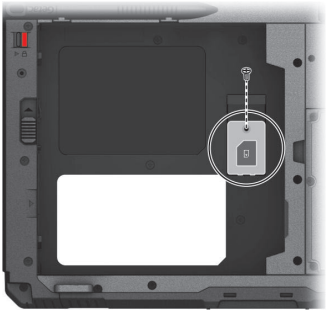

2. Far scorrere il coperchio del socket verso la direzione di sblocco ( ◁ ) e aprire il coperchio.
3. Osservando l'orientamento, inserire la scheda micro-SIM nel socket.

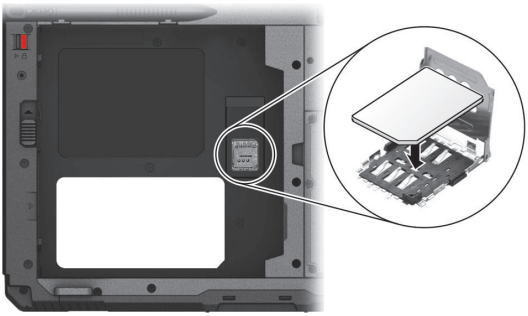

4. Chiudere il coperchio e farlo scorrere nella posizione di blocco ( ▷ ).
5. Rimontare la piastra metallica e fissarla con la vite precedentemente rimossa.

# Installazione delle batteria

1. Con la batteria orientata correttamente, collegare il lato del connettore al vano batterie tenendola inclinata (❶), quindi premere l'altro lato (❷). Il gancio di rilascio della batteria si blocca automaticamente.

**NOTA:** Se si dispone del modello di batteria ad alta capacità, la batteria è diversa da quello mostrata qui. Il metodo di rimozione e installazione è lo stesso.

*Gancio di rilascio*

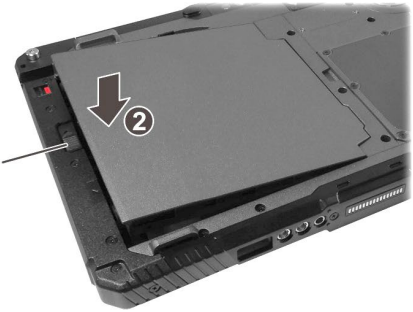


2. Far scorrere il blocco di sicurezza in posizione di blocco ( 🔒 ).

*Bloccato*

*Sbloccato*

**AVVERTENZA:** Assicurarsi che il blocco di sicurezza sia bloccato correttamente, e che non si veda la parte inferiore di colore rosso.

# Utilizzo del laccio

Utilizzare il laccio per collegare lo stilo al computer.

1. Inserire una delle estremità ad anello attraverso il foro dello stilo (come indicato da ❶ in basso). Quindi, inserire l'altra estremità attraverso il primo anello (come indicato da ❷ in basso) e tirare bene.

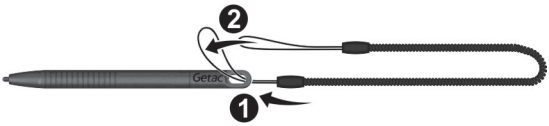


2. Inserire l'anello dell'altra estremità nel gancio del computer (come indicato da ❶ in basso). Quindi, inserire l'estremità dello stilo attraverso il primo anello (come indicato da ❷ in basso) e tirare bene.

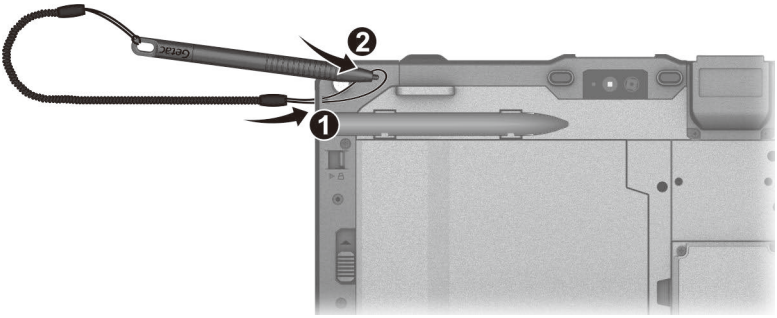


**NOTA:** Se è installata la maniglia rigida, collegare il laccio all'anello a D sulla maniglia rigida.

# Collegamento all’alimentazione CA

**AVVERTENZA:** Usare solo l’adattatore CA in dotazione con il computer. L’utilizzo di altri trasformatori CA potrebbe danneggiare il computer.

**NOTA:** La batteria viene spedita in modalità di risparmio energetico per proteggerla da carica/ scarica. Esce dalla modalità per essere pronta per l’uso quando si inserisce la batteria e si collega l’alimentazione CA al computer per la prima volta.

È necessario utilizzare l’alimentazione CA al primo avvio del computer.

1. Collegare il cavo CC dell’adattatore CA al connettore alimentazione (❶). Inserire l’estremità femmina del cavo di alimentazione nell’apposita presa di ingresso dell’adattatore CA e l’altra estremità maschio all’uscita elettrica (❷).

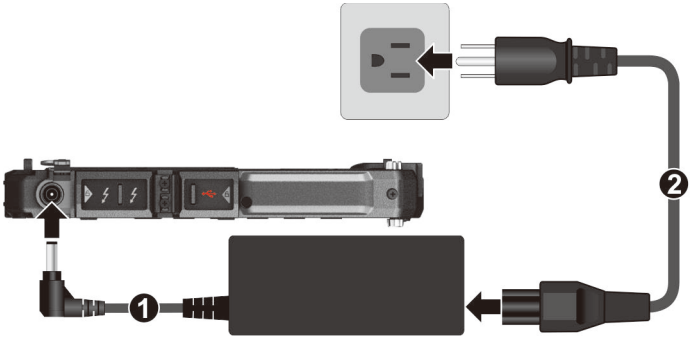


**NOTA:** Il tipo di cavo di alimentazione varia a seconda dei Paesi. L’aspetto del cavo di alimentazione e della presa elettrica potrebbe non corrispondere a quello mostrato in questo documento.

2. Una volta connesso l’adattatore di alimentazione, viene fornita l’alimentazione dall’uscita elettrica all’adattatore di alimentazione e al computer. A questo punto è possibile accendere il computer.

# Accensione e spegnimento del computer

## Accensione

Premere il pulsante di alimentazione ( ⏻ ). Il sistema operativo Windows dovrebbe avviarsi.

**NOTA:** Toccando lo schermo durante l'avvio si può richiamare un menu di pre-avvio (salvo siano state modificate le impostazioni predefinite). Se viene visualizzato il menu, è sufficiente selezionare **Continue (Continua)**.

## Spegnimento

Quando si finisce una sessione di lavoro è possibile arrestare il computer disattivando l'alimentazione o lasciando il computer in modalità sospensione o ibernazione.

| Per… | Fare quanto segue... |
|---|---|
| Spento<br>(Arresta il sistema) | Toccare **Start** → ⏻ **Arresta** → **Arresta il sistema**. |
| Sospendi | Premere il pulsante di alimentazione*.<br>-o-<br>Toccare **Start** → ⏻ **Arresta** → **Sospendi**. |
| Ibernazione | Per impostazione predefinita, questa opzione non è visualizzata nel menu di spegnimento. Se si vuole utilizzare la funzione, configurarla utilizzando le impostazioni di Windows. |

* "Sospendi" è l'impostazione di default del pulsante di alimentazione. Potete cambiare le funzioni del pulsante di alimentazione nelle impostazioni di Windows.

# Identificazione dei componenti hardware

**AVVERTENZA:** Per raggiungere i connettori o i dispositivi all'interno è necessario aprire i coperchi di protezione. Nel caso non fosse necessario accedere a un connettore o dispositivo, assicurarsi di chiudere completamente il coperchio per proteggere il computer da polvere e acqua. (Inserire il meccanismo di blocco se presente).

## Componenti della parte anteriore

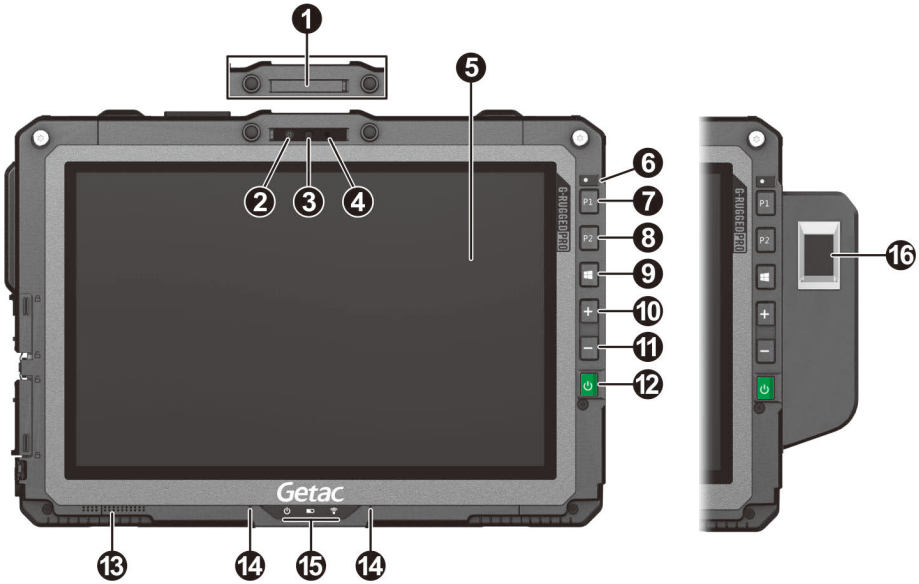


| Rif | Componente | Descrizione |
|---|---|---|
| ❶ | **Coperchio della fotocamera** (opzionale) | Copre l'obiettivo della fotocamera.<br>Far scorrere il coperchio per aprire o chiudere. Il coperchio fornisce tutela della privacy. |
| ❷ | **Obiettivo fotocamera** (opzionale) | Acquisisce immagini o registra filmati. |

| Rif | Componente | Descrizione | |
|---|---|---|---|
| ❸ | **Sensore IR** (opzionale) | Rileva l'energia a infrarossi di oggetti per formare un'immagine. Il sensore lampeggia in rosso quando è in uso.<br>La funzionalità di imaging quasi infrarosso (IR) consente di utilizzare l'autenticazione facciale Windows Hello. | |
| ❹ | **Indicatore fotocamera** (opzionale) | Quando l'obiettivo della fotocamera è in uso, l'indicatore al suo fianco si accende. | |
| ❺ | **Touchscreen** | Visualizza e riceve informazioni per il computer. | |
| ❻ | **Sensore della luminosità** | Rileva la condizione di illuminazione circostante per la regolazione automatica della luminosità LCD. | |
| ❼ | **Tasto P1** | Attiva e disattiva il pannello di controllo OSD (On Screen Display). | |
| | | **Quando premuto a lungo:**<br>Ha la funzione dei pulsanti della tastiera **Ctrl**+**Alt**+**Del**. | |
| ❽ | **Tasto P2** | La funzione predefinita è "Fotocamera" o "Trigger" a seconda del modello del computer. | |
| | | **Fotocamera** | Avvia l'applicazione G-Camera. |
| | | **Trigger** | Serve come tasto Trigger per il lettore di codici a barre, se il modello dispone di questa funzione. |
| ❾ | **Tasto logo di Windows** | Apre o chiude il menu Start. | |
| ❿ | **Tasto Su** | Aumenta il volume audio. | |
| ⓫ | **Tasto Giù** | Diminuisce il volume audio. | |
| ⓬ | **Pulsante di alimentazione** | Accende e spegne (modalità Sospensione di default). | |
| ⓭ | **Altoparlante** | Emette audio e voce dal computer. | |
| ⓮ | **Microfono** | Riceve, per registrare, suoni e voce. | |
| ⓯ | **Indicatori** | | |
| | ⏻ **Alimentazione** | Si illumina di blu quando il computer è acceso. | |
| | | Lampeggia di blu quando il computer è in modalità Sospensione. | |

| Rif | Componente | Descrizione |
|---|---|---|
| | **Batteria** | Si illumina di giallo quando la batteria è sotto carica. |
| | | Si illumina di verde quando il caricamento è completato. |
| | | Lampeggia di colore verde per indicare che il sistema integrato di protezione termica è attivato.<br>**AVVERTENZA:** Non rimuovere la batteria durante questa fase. |
| | | Lampeggia di rosso (una volta al secondo) quando la capacità della batteria è sotto il 10%. |
| | | Luce lampeggiante veloce (una volta ogni 0,5 secondi) quando si verifica un problema di protezione termica. Richiesta di servizio di riparazione in caso questo accade. |
| | | Luce lampeggiante giallo quando la carica della batteria è in stato anormale. Se ciò si verifica sostituire la batteria. |
| | **Modalità aereo** | Si accende di colore blu quando è attivo il segnale in radiofrequenza di qualsiasi funzione RF (WLAN/ Bluetooth/WWAN). Se Modalità aereo è attivo, la spia si spegne. |
| 16 | **Scanner di impronte digitali** (opzionale) | Utilizza la verifica delle impronte digitali per proteggere il computer da accessi non autorizzati. |

**NOTA:** I tasti hardware (tranne il pulsante di alimentazione) possono essere ridefiniti utilizzando G-Manager.

# Componenti della parte posteriore

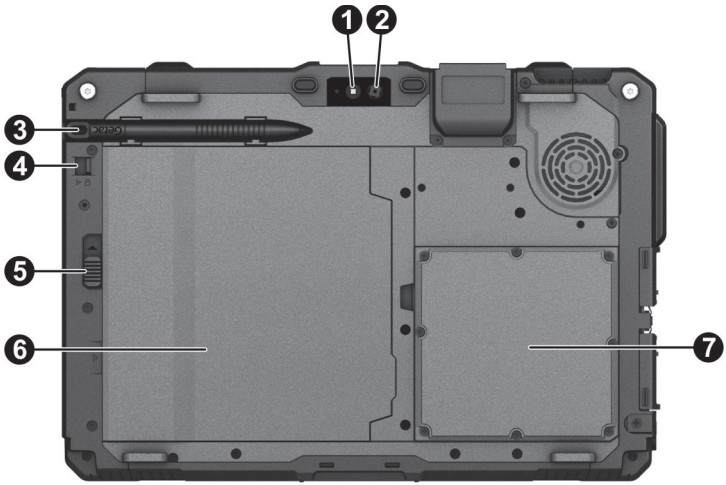


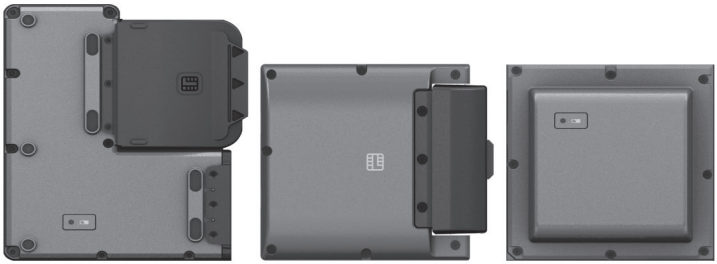

7a 7b 7c

| Rif | Componente | Descrizione |
|---|---|---|
| 1 | **Flash** (opzionale) | Fornisce una maggiore luce durante lo scatto di fotografie. |
| 2 | **Obiettivo fotocamera** (opzionale) | Acquisisce immagini o registra filmati. Quando l'obiettivo della fotocamera è in uso, l'indicatore al suo fianco si accende. |
| 3 | **Portastilo** | Tiene lo stilo. |
| 4 | **Blocco di sicurezza** | Blocca il gancio di rilascio della batteria. |
| 5 | **Gancio di rilascio della batteria** | Rilascia la batteria. |

| Rif | Componente | | Descrizione |
|---|---|---|---|
| ❻ | **Batteria** | | All'interno c'è la batteria che fornisce alimentazione al computer quando non è presente la corrente esterna.<br>**NOTA:** Se si dispone del modello di batteria ad alta capacità, la batteria è diversa da quello mostrata qui. |
| ❼ | Alcuni modelli dispongono di uno dei componenti che seguono. | | |
| | a | **Modulo batteria di riserva e lettore di smart card** | Fornisce una ulteriore alimentazione sufficiente allo scopo di sostituire la batteria a caldo (Hot Swap). |
| | | | Accetta una smart card per ulteriori funzioni di sicurezza. |
| | b | **Modulo lettore di smart card** | Accetta una smart card per ulteriori funzioni di sicurezza. |
| | c | **Modulo batteria di riserva** | Fornisce una ulteriore alimentazione sufficiente allo scopo di sostituire la batteria a caldo (Hot Swap). |

# Componenti del lato destro

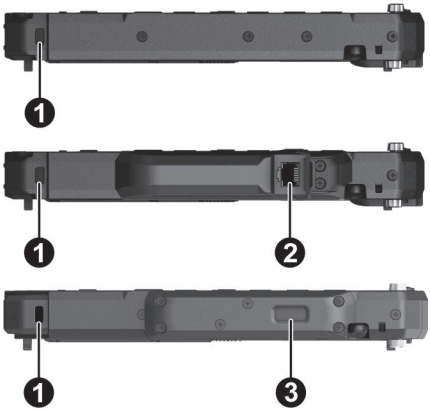


| Rif | Componente | Descrizione |
|---|---|---|
| ❶ | **Kensington Security Slot** | Blocca il computer a un oggetto fisso a scopo di sicurezza. |
| ❷ | **Connettore RJ45** | Collega il cavo LAN. |

| Rif | Componente | Descrizione |
|---|---|---|
| ❸ | **Scanner di impronte digitali** (opzionale) | Utilizza la verifica delle impronte digitali per proteggere il computer da accessi non autorizzati. |

# Componenti del lato sinistro

Far scorrere il coperchio verso la posizione di sblocco (🔓) per aprire il coperchio.

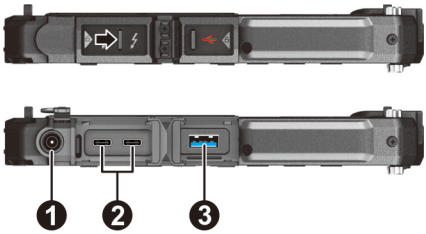


| Rif | Componente | Descrizione |
|---|---|---|
| ❶ | **Connettore alimentazione CC** | Collega l'adattatore CA.<br>**AVVERTENZA:** Usare solo l'adattatore CA in dotazione con il computer. |
| ❷ | **Porta USB-C Thunderbolt™ 4** | Si collega a dispositivi che supportano il collegamento Thunderbolt o USB-C. |
| ❸ | **Porta USB 3.2 Gen 2** | Collega un dispositivo USB. |

# Componenti del lato superiore

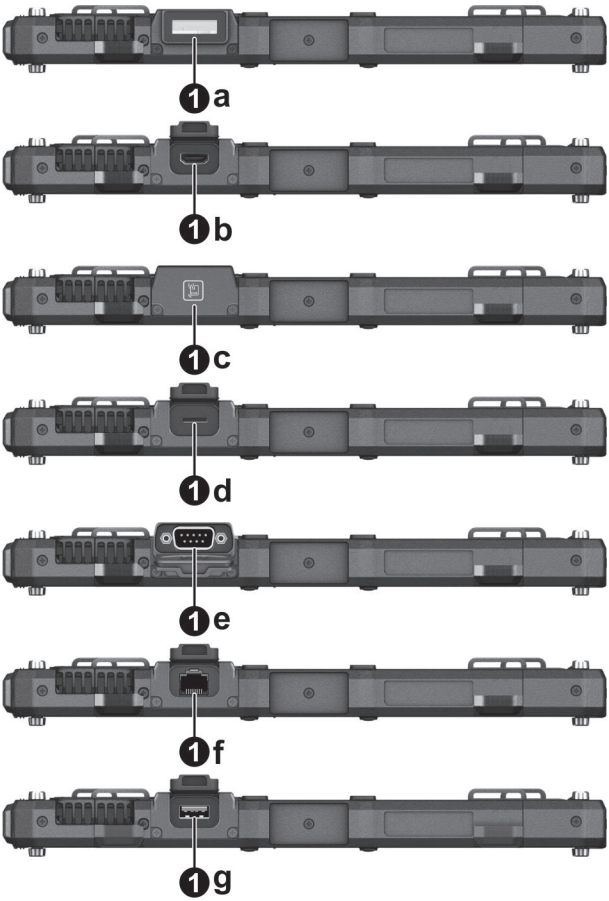


| Rif | Componente | | Descrizione |
|---|---|---|---|
| 1 | Alcuni modelli dispongono di uno dei componenti che seguono. | | |
| | a | **Lente del lettore di codici a barre** | Esegue la scansione e la lettura dei codici a barre. |
| | b | **Connettore HDMI** | Connette un monitor HDM o un televisore. |
| | c | **Antenna RFID** | Legge i dati dai tag HF RFID. |

| Rif | Componente | Descrizione |
|---|---|---|
| d | **Lettore di schede microSD** | Accetta schede microSD come supporti di archiviazione rimovibili. |
| e | **Porta seriale RS-232** | Collega un mouse o un dispositivo di comunicazione seriale. |
| f | **Connettore RJ45** | Collega il cavo LAN. |
| g | **Porta USB 2.0** | Collega un dispositivo USB. |

# Componenti del lato inferiore

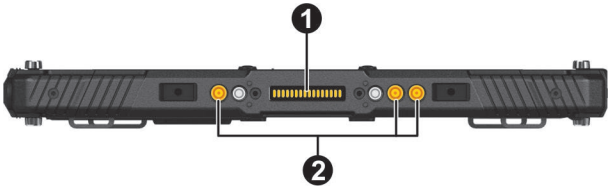


| Rif | Componente | Descrizione |
|---|---|---|
| 1 | **Connettore docking** | Collega un dock proprietario, tra cui dock per tastiera, dock per ufficio e dock per veicolo. |
| 2 | **Passthrough a tre antenne** (opzionale) | Si collega alla docking station per il passthrough antenna GPS/WWAN/WLAN. |

# Capitolo 2

# *Utilizzo del computer*

Questo capitolo fornisce le informazioni necessarie per l'uso del computer.

Se si ha poca dimestichezza con il computer, la lettura di questo capitolo aiuterà ad apprendere le basi del suo funzionamento. Se si è già utenti di computer, è possibile scegliere di leggere solo le parti che contengono informazioni uniche per il computer.

**AVVERTENZA:**

- Non esporre la pelle al computer mentre lo si usa in un ambiente molto caldo o molto freddo.
- Il prodotto può scaldarsi molto se utilizzato ad alte temperature. Come precauzione di sicurezza in tali circostanze, non collocare il prodotto sulle gambe e non toccarlo a mani nude per periodi di tempo prolungati. Un contatto prolungato con il corpo può causare disagi e potenzialmente provocare scottature.
- Quando il prodotto viene posizionato in piano su un piano del banco di lavoro, la superficie posteriore può surriscaldarsi dopo varie ore di lavoro. Prendere precauzioni se è necessario trasportare il prodotto mentre è caldo al tatto. A seconda del modello, è possibile che sia disponibile un'impugnatura di trasporto o una tracolla. È possibile utilizzare l'impugnatura o la tracolla per trasportare il prodotto.

# Spostamento sullo schermo

Lo schermo del computer è sensibile al tocco. Potete utilizzare il computer toccando lo schermo con il dito o la stilo.

**NOTA:** Prima della spedizione al display è stata applicata una pellicola protettiva (che offre un miglioramento ottico). La pellicola protettiva dello schermo è un prodotto di consumo, che si usurerà a causa di eventuali graffi. Quando è necessaria la sostituzione è possibile acquistarne una di ricambio.

## Utilizzo del touchscreen

Il computer dispone di un touchscreen capacitivo. Questo tipo di touchscreen risponde agli oggetti che hanno proprietà conduttive come le dita e gli stilo con punta capacitiva.

È possibile modificare le impostazioni di sensibilità del touchscreen in base alla situazione. Fare doppio clic sul tasto di scelta rapida della **Touch Screen Mode (Modalità touch-screen)** sul desktop di Windows per aprire il menu delle impostazioni o selezionare una delle opzioni (come mostrato di seguito).

*Selezionare questa modalità quando i liquidi, come le gocce di pioggia, cadono sullo schermo e devono essere rifiutati come input. Funziona meglio con la punta delle dita.*

*Ha una sensibilità maggiore per consentire l'utilizzo con i guanti (ci si riferisce ai guanti di lana/pelle o ai guanti da lavoro, non ai guanti compatibili con touchscreen).*

*Consente l'uso simultaneo con lo stilo Getac o il tocco delle dita. (Si deve utilizzare lo stilo fornito con il modello.)*

**NOTA:**

- A temperature elevate (superiori a 60 °C / 140 °F), impostare la modalità touch-screen su **Finger (Dito)** piuttosto che sulla modalità **Glove (Guanto)** o **Stylus (Stilo)**.
- Se sul touchscreen viene versato del liquido che crea una zona umida, l'area cesserà di rispondere agli input. Per il funzionamento corretto dell'area, asciugarla.

La tabella che segue mostra come usare il touchscreen per ottenere le funzioni equivalenti del mouse.

| Termine/Azione | Funzione equivalente del mouse |
|---|---|
| **Tocco:** toccare lo schermo una volta. | Clic/puntamento |
| **Doppio tocco:** toccare lo schermo rapidamente per due volte. | Doppio clic |
| **Toccare e tenere premuto:** Toccare e tenere premuto finché non appare un menu popup. | Clic tasto destro del mouse |
| **Trascinamento:** Tenere premuto lo stilo (o il dito) sullo schermo e trascinarlo attraverso lo schermo fino a raggiungere la destinazione. | Trascinamento |

# Utilizzo dei gesti multi-touch

È possibile interagire con il computer con il semplice uso delle due dita sullo schermo. Il movimento delle dita sullo schermo crea dei "gesti" che inviano i comandi al computer.

Ecco i gesti multi-touch che è possibile utilizzare:

| Gesti | Azioni ( ◯ = dito su; ◌ = dito giù) | Descrizioni |
|---|---|---|
| Panoramica (scorrimento) | 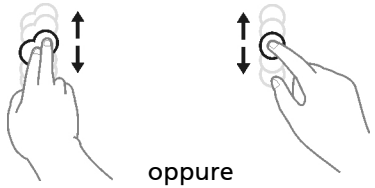 oppure Trascinare 1 o 2 dita su o giù. | Usare la panoramica per vedere altre parti della pagina che hanno le barre di scorrimento. |

| Gesti | Azioni<br>( ◯ = dito su; ◌ = dito giù) | Descrizioni |
|---|---|---|
| Zoom (pizzico) | <br>Allontanare o avvicinare le due dita. | Usare lo zoom per rendere un elemento (o una foto, ad esempio) sul display più piccola o più grande. Il gesto funziona nelle applicazioni che supportano lo zoom con la rotella del mouse. |
| Ruota | 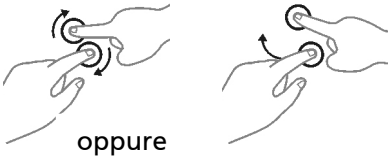 <br>oppure<br>Spostare due dita in direzioni opposte.<br>– oppure–<br>Usare un dito per fare perno attorno all'altro. | Usare la rotazione per spostare un'immagine o un altro elemento sullo schermo in direzione circolare (in senso orario o antiorario). Il gesto funziona nelle applicazioni che supportano il gesto specifico. |
| Premere e dare un colpetto | 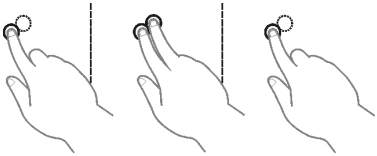 <br>Premere sull'obiettivo e dare un colpetto usando un secondo dito. | Usare la pressione e dare un colpetto per accedere al menu di scelta rapida. |
| Colpetto con due dita | 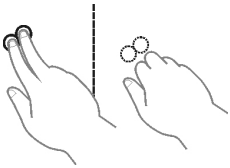 <br>Dare un colpetto con due dita contemporaneamente (dove il target è il punto mediano tra le dita). | La funzione è definita dalle applicazioni che supportano il gesto specifico. |

| Gesti | Azioni<br>( ◯ = dito su; ◌ = dito giù) | Descrizioni |
|---|---|---|
| Colpetti | 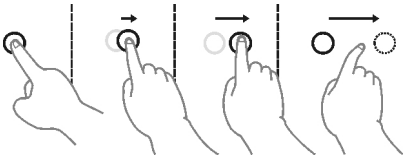 <br>Fare gesti di trascinamento veloci nella direzione desiderata. | Dare colpetti a sinistra o a destra per sfogliare in avanti o indietro in un browser o in altre applicazioni. Il gesto funziona nella maggior parte delle applicazioni che supportano l'andare avanti e indietro. |

# Utilizzo del display a doppia modalità (opzionale)

La visualizzazione in doppia modalità (se il modello dispone di questa funzione) incorpora sia le funzioni del touchscreen che del digitalizzatore.

Il display, per default, è impostato su modalità touchscreen. La modalità Touchscreen fornisce tutte le funzionalità di un normale touchscreen. Se il computer riceve segnali dalla penna digitalizzatrice, il display passa automaticamente alla modalità digitalizzatore.

Non è possibile spostare il cursore portando la penna digitalizzatrice accanto alla schermo senza toccare realmente la superficie dello stesso. La penna digitalizzatrice dispone di un pulsante di scelta rapida che funziona come il tasto destro del mouse.

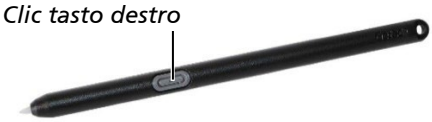

# Utilizzo delle connessioni di rete e wireless

## Utilizzo della LAN (opzionale)

Per collegare la rete telefonica al modulo LAN (se il modello dispone di questa funzione), connettere una estremità del cavo della LAN al connettore RJ45 sul computer e l'altra estremità all'hub di rete.

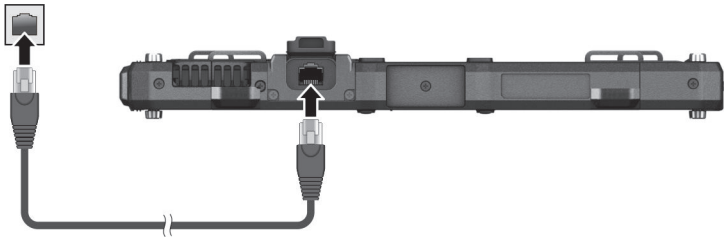

-o-

**NOTA:** La posizione del connettore dipende dal modello.

## Utilizzo della WLAN

Il modulo WLAN (rete locale senza fili) del proprio computer supporta IEEE 802.11be.

### Attivare/disattivare la radio WLAN

**Per attivare la radio WLAN:**

Selezionare l'icona della Rete in basso a destra nella barra delle applicazioni di Windows. Quindi, selezionare il tasto **Wi-Fi**.

**Per disattivare la radio WLAN:**

È possibile disattivare la funzione WLAN allo stesso modo in cui la si attiva.

Se si vogliono disattivare rapidamente tutte le funzioni wireless, è sufficiente attivare la modalità aereo. È possibile controllare lo stato della modalità aereo utilizzando uno dei metodi che seguono.

- Selezionare l'icona della Rete in basso a destra nella barra delle applicazioni di Windows. Quindi, selezionare il tasto **Modalità aereo**.
- Utilizzare il tasto **Modalità aereo** nel Pannello di controllo OSD.

## Connessione a una rete wireless

1. Assicuratevi che la funzione WLAN sia attiva (come descritto sopra).
2. Fare clic su l'icona della Rete sulla barra delle applicazioni.
3. Nella lista delle reti wireless disponibili, selezionare una rete, e quindi cliccare su **Connetti.**
4. Alcune reti richiedono una security key o una passphrase. Per collegarvi a una di queste reti, chiedete al vostro amministratore di rete o al vostro provider (ISP) la security key o la passphrase.

Per ulteriori informazioni sulla connessione a reti wireless, consultare l'aiuto online di Windows.

# Utilizzo della funzione Bluetooth

Il computer può incorporare la capacità Bluetooth per comunicazioni wireless a breve raggio (circa 50 metri) tra dispositivi che non richiedono una connessione via cavo. Con il Bluetooth, i dati possono essere trasmessi attraverso le pareti, le custodie e le valigette, purché i due dispositivi siano entro la portata.

## Attivare/disattivare la radio Bluetooth

### Per attivare la radio Bluetooth:

Andare su **Impostazioni → Bluetooth e dispositive**. Far scorrere l'interruttore Bluetooth sulla posizione di Attivato.

### Per disattivare la radio Bluetooth:

È possibile disattivare la funzione Bluetooth allo stesso modo in cui la si attiva.

Se si vogliono disattivare rapidamente tutte le funzioni wireless, è sufficiente attivare la modalità aereo. È possibile controllare lo stato della modalità aereo utilizzando uno dei metodi che seguono.

- Selezionare l'icona della Rete in basso a destra nella barra delle applicazioni di Windows. Quindi, selezionare il tasto **Modalità aereo**.
- Utilizzare il tasto **Modalità aereo** nel Pannello di controllo OSD.

## Collegamento a un altro dispositivo Bluetooth

1. Assicuratevi che la funzione Bluetooth sia attiva (come descritto sopra).
2. Accertarsi che il dispositivo Bluetooth sia attivo, visibile e entro la portata. (Vedere la documentazione in dotazione con il dispositivo Bluetooth).
3. Andare su **Impostazioni → Bluetooth e dispositive → Aggiungi dispositivo → Bluetooth**.
4. Selezionare il dispositivo che si desidera connettere dai risultati della ricerca.
5. In base al tipo di dispositivo Bluetooth che si desidera connettere, è necessario inserire le informazioni pertinenti.

Per maggiori informazioni, si veda la sezione d'assistenza online di Windows.

# Usare le caratteristiche WWAN (opzionale)

La WWAN (Wireless Wide Area Network) usa tecnologie di telecomunicazione mobile per trasferire dati. Il modulo WWAN del proprio computer supporta doppia SIM: SIM fisica (4G LTE o 5G NR) ed eSIM.

**NOTA:**

- Il vostro modello supporta solo la trasmissione dei dati. La trasmissione della voce non è supportata.
- Per le istruzioni su come installare la scheda micro-SIM, fare riferimento a "**Installazione della scheda micro-SIM (opzionale)**" nel Capitolo 1.

## Attivare/disattivare la radio WWAN

**Per attivare la radio WWAN:**

Selezionare l'icona della Rete in basso a destra nella barra delle applicazioni di Windows. Quindi, selezionare il tasto **Cellulare**.

**Per disattivare la radio WWAN:**

È possibile disattivare la funzione WWAN allo stesso modo in cui la si attiva.

Se si vogliono disattivare rapidamente tutte le funzioni wireless, è sufficiente attivare la modalità aereo. È possibile controllare lo stato della modalità aereo utilizzando uno dei metodi che seguono.

- Selezionare l'icona della Rete in basso a destra nella barra delle applicazioni di Windows. Quindi, selezionare il tasto **Modalità aereo**.
- Utilizzare il tasto **Modalità aereo** nel Pannello di controllo OSD.

## Stabilire una connessione WWAN

Andare su **Impostazioni** → **Rete e Internet** → **Cellulare**. (Per informazioni dettagliate sulle impostazioni di una connessione cellulare Windows, consultare il sito web di Supporto Microsoft).

# Capitolo 3

# *Risparmio energetico*

Il computer opera sia con alimentazione CA esterna che con batteria interna.

Questo capitolo indica in quali modi è possibile gestire l'alimentazione in modo efficace. Per mantenere una prestazione ottimale della batteria, è importante usare quest'ultima nel modo più adeguato.

# Adattatore CA

**AVVERTENZA:**

- L'adattatore CA è stato ideato per l'uso esclusivo con il presente computer. Collegare l'adattatore CA a un altro apparecchio può danneggiare l'adattatore CA.
- Il cavo elettrico in dotazione con il computer deve essere usato nel paese in cui il computer è stato acquistato. Se si prevede di andare all'estero con il computer, consultare il proprio rivenditore per il cavo elettrico adeguato.
- Una volta disconnesso l'adattatore CA, scollegarlo prima dall'uscita elettrica e poi dal computer. La procedura inversa può danneggiare l'adattatore CA o il computer.
- Quando si effettua la disconnessione, stringere sempre lo spinotto e tirare. Non tirare mai il cavo.

L'adattatore CA serve come convertitore da corrente alternata (CA) a corrente continua (CC) dato che il computer funziona con corrente continua e in genere le prese elettriche forniscono alimentazione CA. Quando è connesso alla rete elettrica, esso carica anche la batteria.

L'adattatore CA opera con qualsiasi tensione nell'intervallo 100 V – 240 V CA.

# Batteria

La batteria è la sorgente interna di alimentazione del computer. Essa può essere ricaricata utilizzando l'adattatore di alimentazione.

## Carica della batteria

**NOTA:**

- La batteria non sarà caricata se la sua temperatura è al di fuori dell'intervallo consentito, che è compreso tra 0° C (32° F) e 50° C (122° F). Quando la temperatura della batteria soddisfa i requisiti, il caricamento riprende automaticamente.
- La batteria è dotata di un sistema di protezione termica che limita il caricamento massimo all'80% della capacità totale in condizioni di temperature elevate. In questi casi la batteria sarà considerata completamente carica all'80% della sua capacità.
- Durante la carica, non scollegare l'adattatore di alimentazione prima che la batteria si sia caricata completamente, altrimenti si otterrà una batteria caricata prematuramente.
- Il livello della batteria può abbassarsi automaticamente a causa del processo di auto scaricamento, anche quando la batteria è completamente carica. Questo avviene a prescindere dal fatto che la batteria sia installata nel computer o meno.

Per caricare la batteria, connettere l'adattatore di alimentazione al computer e a una presa elettrica. L'indicatore di carica della batteria ( ) sul computer si illumina di giallo ad indicare che la carica è in corso. Si consiglia di tenere il computer spento mentre la batteria è in carica. Quando la batteria è completamente carica, il relativo indicatore si illumina di giallo.

Il tempo di ricarica è di circa 3 ore (per la batteria standard) e di 5,5 ore (per la batteria a capacità elevata) con l'alimentazione spenta.

**AVVERTENZA:** Una volta caricato completamente il computer, non scollegare e riconnettere immediatamente l'adattatore di alimentazione per ricaricarlo. Diversamente, si rischia di danneggiare la batteria.

# Inizializzazione della batteria

Prima di usare una nuova batteria, oppure quando la durata di una batteria è di gran lunga inferiore a quella attesa, è necessario effettuare un'inizializzazione. L'inizializzazione è il processo completo di carica, scarica e ricarica. Tale processo potrebbe impiegare diverse ore.

Il programma G-Manager fornisce uno strumento denominato "Ricalibrazione della batteria" per lo scopo. (Vedere "G-Manager" nel Capitolo 6.)

# Verifica del livello della batteria

**NOTA:** Qualsiasi indicazione del livello della batteria è il risultato di una stima. Il tempo operativo reale può essere differente dal tempo stimato, in base all'utilizzo in contemporanea o meno del computer.

Il tempo operativo per caricare completamente la batteria dipende dall'utilizzo in contemporanea o meno del computer. Se le applicazioni accedono spesso alle periferiche, il tempo operativo della batteria sarà inferiore.

## In base al sistema operativo

L'icona della batteria si trova nella barra delle applicazioni di Windows (in basso a destra). L'icona mostra il livello approssimativo della batteria.

## Mediante misuratore a gas

Nella parte esterna della batteria c'è un misuratore a gas per la visualizzazione della carica della batteria stimata.

Quando la batteria non è installata nel computer, e si vuole conoscere la carica della batteria, è possibile premere il tasto per vedere il numero di LED che si illuminano. Ogni LED rappresenta il 20% di carica.

## Segnali e azioni in caso di batteria scarica

L'icona della batteria cambia aspetto per visualizzare lo stato corrente della stessa.

| Icona batteria | Livello batteria | Descrizione |
|---|---|---|
| | Scarica | L'icona mostra la carica rimanente in incrementi del 10 % finché la ricarica non raggiunge il livello di batteria scarica. |
| | Scarica | La carica della batteria ha raggiunto il livello di batteria scarica. |
| | Completamente scarica | La carica della batteria ha raggiunto il livello di batteria completamente scarica). Come impostazione predefinita Windwos visualizzerà una notifica e metterà il computer in Ibernazione. |

Quando la batteria è scarica, l'indicatore della Carica della batteria del computer ( ) lampeggia anch'esso di rosso per avvisare che è necessario agire.

Rispondere sempre all'avviso di batteria scarica collegando l'adattatore di alimentazione, spegnendo il computer o entrando in modalità Ibernazione. Se non viene fatto nulla di quanto sopra, il computer entrerà automaticamente in ibernazione e si spegnerà.

# Sostituzione della batteria

**AVVERTENZA:**

- Pericolo di esplosione se la batteria viene sostituita in modo non corretto. Sostituire la batteria solo con batterie opzionali del produttore del computer. Le batterie usate devono essere smaltite in base alle istruzioni del rivenditore.
- Non tentare di smontare la batteria.
- Una batteria può surriscaldarsi a causa delle lunghe ore di lavoro. Non toccare una batteria calda a mani nude. Dopo aver rimosso una batteria, collocarla in un'area ben ventilata.

**NOTA:**

- È possibile sostituire la batteria a caldo (Hot Swap) se il modello ha la batteria di riserva.
- Se si dispone del modello di batteria ad alta capacità, la batteria è diversa da quello mostrata qui. Il metodo di rimozione e installazione è lo stesso.

Per sostituire la batteria, seguire le istruzioni in basso:

1. Saltare questo passaggio se si sostituisce la batteria a caldo (Hot Swap). (Vedere "Hot Swap della batteria (opzionale)" per informazioni dettagliate).

   Spegnere il computer e scollegare l'adattatore di alimentazione. Dopo aver spento il computer, attendere un tempo di raffreddamento di almeno 5 minuti prima di rimuovere la batteria.

2. Far scorrere il blocco di sicurezza del gancio di rilascio nella posizione di sblocco (❶). Far scorrere il gancio di rilascio verso l'alto (❷). La batteria si solleverà di poco. Rimuovere la batteria dal suo vano. (❸).

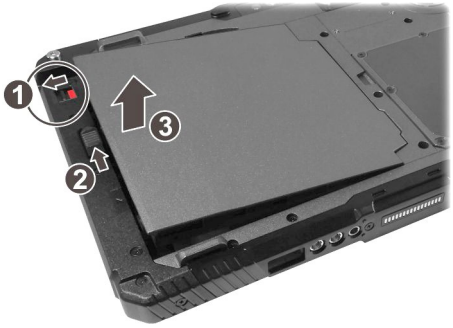

3. Installare un’altra batteria. Con la batteria orientata correttamente, collegare il lato del connettore al vano batterie tenendola inclinata (❶), quindi premere l’altro lato (❷). Il gancio di rilascio della batteria si blocca automaticamente.

4. Far scorrere il blocco di sicurezza in posizione di blocco ( 🔒 ).

**AVVERTENZA:** Assicurarsi che il blocco di sicurezza sia bloccato correttamente, e che non si veda la parte inferiore di colore rosso.

# Hot Swap della batteria (opzionale)

È possibile sostituire la batteria a caldo (Hot Swap) se il modello ha la batteria di riserva. “Hot Swap” significa che è possibile sostituire la batteria in modo sicuro senza spegnere il computer mentre quest’ultimo è alimentato dalla batteria.

## Suggerimenti e promemoria

Fare riferimento a “Sostituzione della batteria” per le istruzioni sulla sostituzione e prendere nota dei seguenti suggerimenti e promemoria sulla sostituzione a caldo:

- Assicurarsi che la batteria da installare sia carica.
- L’intervallo di temperatura appropriato per la sostituzione a caldo la batteria è compreso tra -15°C (5°F) e 45 °C (113 °F).
- Controllare l’indicatore di sostituzione a caldo della batteria dopo avere rimosso la batteria.  Sostituire la batteria solo quando l’indicatore si illumina di verde. Una luce rossa indica che non c’è sufficiente la carica extra per sostituire a caldo in sicurezza la batteria.

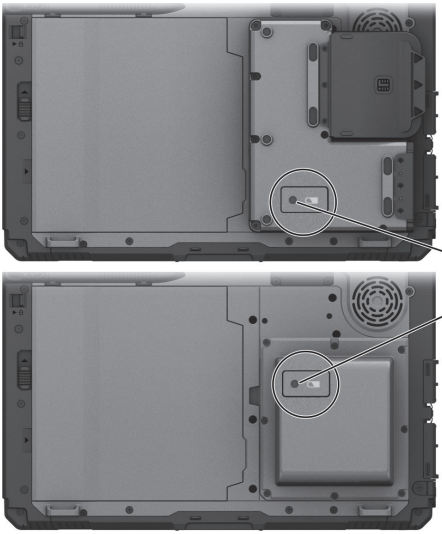


- Quando una batteria è rimossa, il livello di luminosità del display è bloccato ad un livello basso e non può essere regolato.

- Se entro 2 minuti non è installato un pacco batteria carico, il computer accede alla modalità di Ibernazione.
- Dopo avere rimosso la batteria, non collegare e scollegare immediatamente l'adattatore di alimentazione. In questo modo si spegne il computer.

## Informazioni sulla batteria di riserva

Per i modelli dotati di batteria di riserva:

- La batteria di riserva non è sostituibile dall'utente ed è invisibile al sistema operativo. Non funziona mai come sorgente di alimentazione finché è installata la batteria principale.
- La batteria di riserva è caricata dall'alimentazione AC esterna se è collegato l'adattatore di alimentazione
- Se l'indicatore di sostituzione a caldo della batteria lampeggia in giallo, significa che per la ricarica della batteria di riserva sta avvenendo in condizione anomale. In tal caso, sostituire la batteria di riserva.

# Consigli per il risparmio energetico

Oltre ad abilitare il computer alla modalità di risparmio energetico, è possibile contribuire ulteriormente a massimizzare il tempo operativo seguendo i suggerimenti in basso.

- Non disabilitare il risparmio energetico.
- Diminuire la luminosità dell'LCD al livello di comodità più basso.
- Accorciare il tempo di inattività prima della disattivazione del display in Windows.
- Quando non si utilizza un dispositivo collegato, scollegarlo.
- Disattivare il wireless quando il modulo wireless non è in uso.
- Spegnere il computer quando non lo si usa.

# Capitolo 4

# *Utilizzo di opzioni e periferiche*

Questo capitolo descrive l’uso dei moduli opzionali ed il collegamento delle periferiche.

# Utilizzo dello scanner di impronte digitali (opzionale)

**AVVERTENZA:**

- Per ottenere le prestazioni ottimali, la superficie di scansione e le dita devono essere entrambe pulite e asciutte. Pulire lo scanner di impronte digitali, se necessario. È possibile utilizzare del nastro adesivo per rimuovere lo sporco e l'olio dalla superficie del lettore.
- Non esporre lo scanner di impronte digitali a temperature al di sotto dello zero. Le sostanze presenti sulle dita possono congelare sulla superficie metallica dello scanner, una volta toccato portando ad un errore operativo. Inoltre, toccando del metallo congelato con le dita si possono subire congelamenti.

Lo scanner di impronte digitali fornisce un meccanismo di autenticazione forte basato sul riconoscimento delle impronte. È possibile accedere a Windows e superare la schermata di blocco utilizzando una impronta digitale registrata invece di una password / PIN.

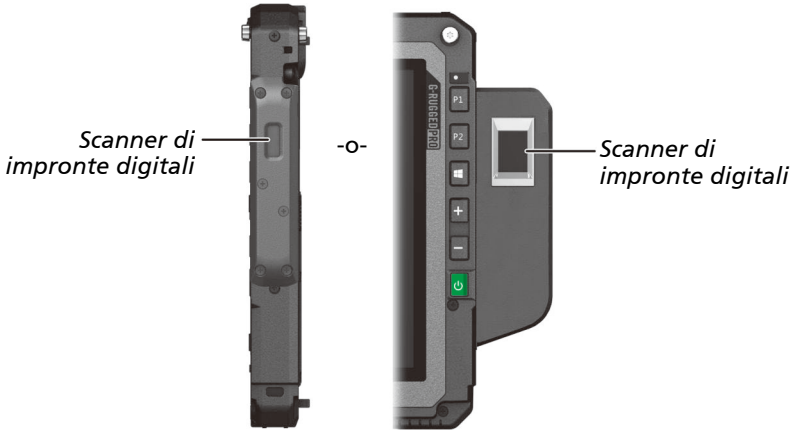

# Registrazione di una impronta digitale

**NOTA:** È possibile registrare un’impronta digitale solo dopo aver creato una password / PIN per l’account utente di Windows.

1. Andare su **Impostazioni** → **Account** → **Opzioni di Accesso**.
2. Selezionare l’opzione dell’impronta digitale.
3. Seguire le istruzioni su schermo per completare l’operazione.

   Quando si colloca il dito sullo scanner, assicurarsi di posizionarlo correttamente come descritto di seguito.

   - **Area di contatto massima:** Collocare il dito per coprire completamente lo scanner con la superficie di contatto massima.
   - **Collocare al centro:** Collocare il centro dell’impronta digitale al centro dello scanner.

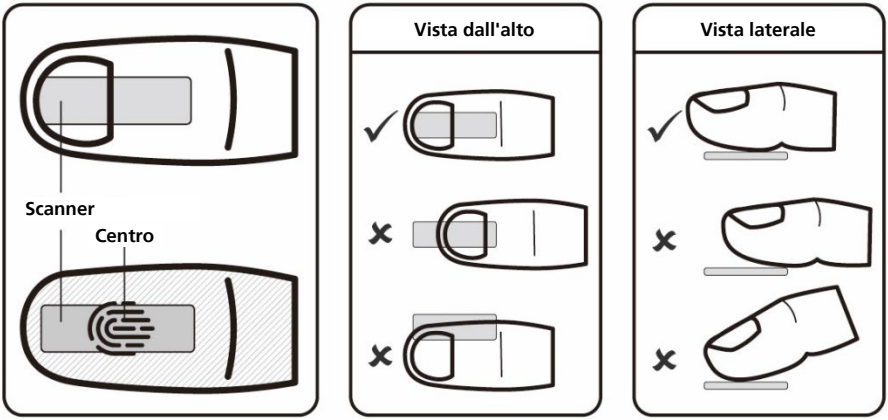


Dopo aver collocato il dito sullo scanner, sollevarlo e collocarlo nuovamente. Si deve spostare leggermente il dito tra una lettura e l'altra. Ripetere più volte questa operazione (normalmente tra 12 e 16 volte) finché non viene registrata l'impronta digitale.

# Accesso con impronta digitale

**NOTA:** La procedura di accesso tramite impronte digitali può richiedere del tempo. Questo perché il sistema deve controllare i dispositivi hardware e la configurazione di protezione prima di avviare lo scanner di impronte digitali.

Con una impronta digitale registrata, l'utente può accedere selezionando l'opzione **Impronta digitale** nella schermata d'accesso di Windows, quindi mettendo il dito sul lettore. L'utente può anche chiudere la schermata di blocco con l'impronta digitale.

Lo scanner di impronte digitali ha una capacità di lettura a 360 gradi. Il lettore è in grado di riconoscere un'impronta digitale registrata indipendentemente dall'orientamento del dito.

Se il tentativo di accesso con impronta digitale non riesce per tre volte, si passerà all'accesso con password.

# Utilizzo del lettore di codici a barre (opzionale)

**NOTA:**

- Per le applicazioni avanzate e la personalizzazione del modulo, è possibile utilizzare il programma Barcode Manager. (Fare riferimento alla guida in linea del programma per informazioni dettagliate.)
- La temperatura massima di esercizio del lettore di codici a barre è di 50 °C (122 °F).

Se il modello è dotato di modulo lettore di codici a barre, è possibile eseguire la scansione e la decodifica delle più comuni simbologie 1D e 2D. Lettura dei codici a barre:

1. Avviare il software di elaborazione ed aprire un file nuovo o esistente. Collocare il punto di inserimento (chiamato anche cursore) nel punto in cui si vuole che siano inseriti i dati.

2. Premere il tasto Trigger (attivazione) (**P2**) del computer. (La funzione del tasto è configurata da G-Manager.)

3. Puntare il fascio di scansione verso il codice a barre. (Il fascio di scansione proiettato dalla lente varia a seconda dei modelli.)

   Regolare la distanza della lente dal codice a barre, più breve per un codice a barre più piccolo e più lunga per uno più grande.

**NOTA:** Una luce d'ambiente ed una angolazione di scansione inappropriata possono influenzare i risultati della scansione.

**AVVERTENZA:** Quando si usa o immediatamente dopo aver utilizzato lettore di codici a barre per un lungo periodo, non toccare l'area dell'obiettivo poiché potrebbe essere calda.

4. Quando la scansione riesce correttamente, il sistema emette un segnale acustico ed i dati del codice a barre decodificato sono inseriti.

# Collegamento delle periferiche

## Collegamento di un dispositivo USB

**NOTA:** La porta USB 3.2/3.1/3.0 è retrocompatibile con la porta USB 2.0. Tuttavia, se necessario, è possibile impostare una porta USB 3.2/3.1/3.0 come porta USB 2.0 nell'utilità di Setup del BIOS. Andare all'utilità, selezionare **Advanced (Avanzate) → Device Configuration (Configurazione dispositivo)**. Trovare la voce di impostazione e modificare l'impostazione su USB 2.0.

Il computer è dotato di una porta USB  3.2 Gen 2 per il collegamento di dispositivi USB, ad esempio una fotocamera digitale, scanner, stampanti, modem, e mouse.

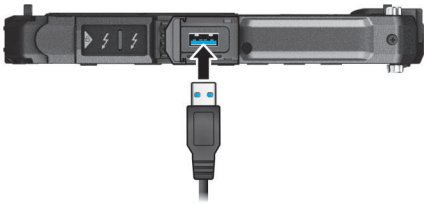

Alcuni modelli sono dotati di una porta USB 2.0.

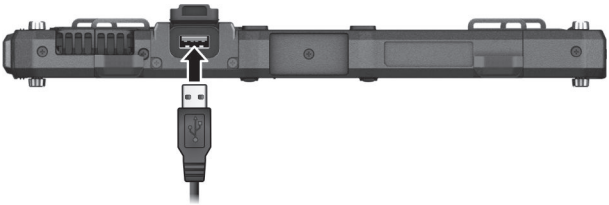

# Collegamento di un dispositivo Thunderbolt™

Il computer dispone di due porte Thunderbolt 4. Questa porta supporta:

- Formato di connettore USB Type-C (o semplicemente USB-C)
- Velocità di trasferimento dati fino a 40 Gbps
- DisplayPort
- USB Power Delivery
  È necessario utilizzare l'adattatore di alimentazione USB-C con wattaggio/voltaggio appropriati per il modello di computer specifico: 45 Watt ~ 100 Watt (20 Volt, 2,25 Amp ~ 5 Amp).

Gli usi della tecnologia Thunderbolt includono archiviazione, display, rete, docking con cavo singolo e altro.

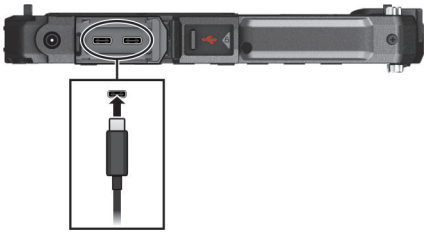

**NOTA:**

- Le porte Thunderbolt sono retrocompatibili con dispositivi USB-C. Un dispositivo USB-C collegato a una porta Thunderbolt funziona normalmente.
- L'utilizzo di un adattatore di alimentazione USB-C a potenza inferiore può comportare una riduzione della velocità di carica o delle prestazioni del sistema.

# Collegamento di un monitor

Il computer supporta le interfaccia DisplayPort (tramite Thunderbolt).

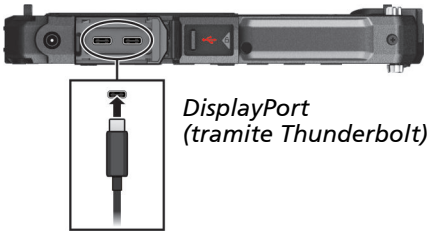


Alcuni modelli selezionati dispongono di interfaccia HDMI.

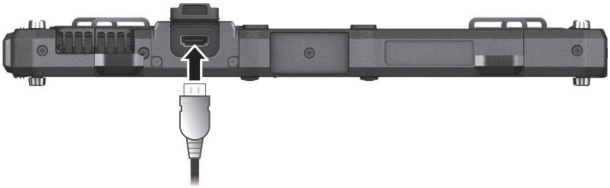

Per cambiare la destinazione di visualizzazione, utilizzare il Pannello di controllo di Windows oppure il Pannello di controllo OSD.

# Collegamento di un dispositivo seriale (opzionale)

Alcuni modelli sono dotati di una una porta seriale RS-232 per la connessione di un dispositivo seriale come un mouse o un dispositivo di comunicazione seriale.

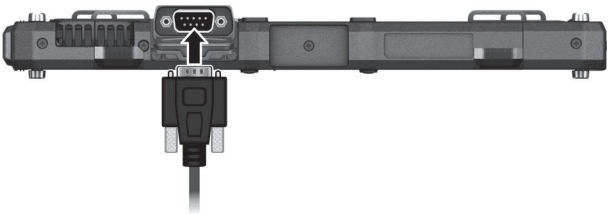

# Uso di vari lettori di schede

## Utilizzo delle schede microSD (opzionale)

Se il modello dispone di lettore di schede microSD, è possibile utilizzare schede microSD per supporti rimovibili d'archiviazione.

Per inserire una scheda microSD:

1. Individuare il lettore di schede e aprire il coperchio protettivo.
2. Osservando l'orientamento, inserire completamente la scheda nello slot finché non raggiunge la fine.

3. Chiudere il coperchio.
4. Windows rileverà la scheda e le assegnerà un nome unità.

Per rimuovere una scheda microSD:

1. Aprire **Esplora file** e fare clic su **Computer**.
2. Fare clic col tasto destro sull'icona della scheda di memoria e selezionare **Espelli**.
3. Chiudere il coperchio.
4. Premere la scheda per rilasciarla, quindi estrarre la scheda dallo slot.
5. Chiudere il coperchio.

# Utilizzo delle smart card (opzionale)

Se il modello dispone di lettore di smart card, è possibile utilizzare le smart card. Con un microcontrollore incorporato, le smart card hanno la possibilità di immagazzinare una grande quantità di dati, eseguire le loro funzioni (ad esempio codifica e autenticazione della controparte), e interagire in modo intelligente con il lettore di smart card.

Per inserire una smart card:

1. Individuare il lettore di schede e aprire il coperchio protettivo.
2. Con il chip integrato rivolto verso la parte frontale e vicino all'alloggio, far scorrere la smart card nell'alloggio.

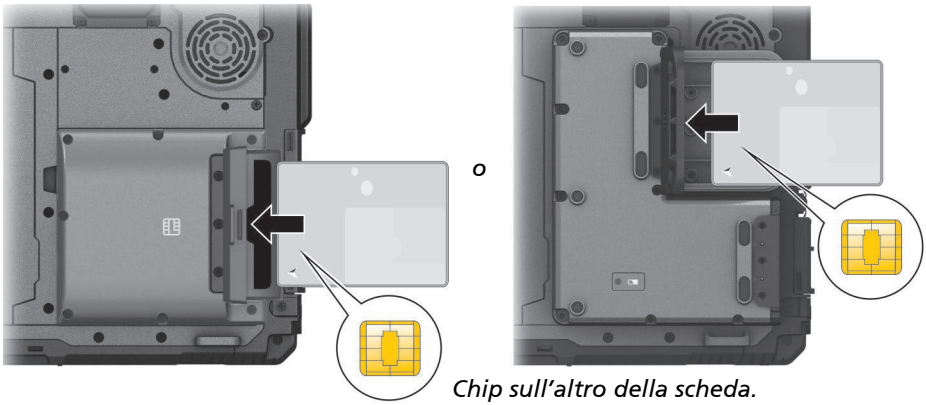


*Chip sull'altro della scheda.*

3. Chiudendo il coperchio.

Per rimuovere una smart card:

1. Accertarsi che il software per smart card di terzi, non stia accedendo alla smart card.
2. Aprire il coperchio.
3. Premere la scheda per rilasciarla, quindi estrarre la scheda dallo slot.
4. Chiudere il coperchio.

# Utilizzo del lettore/scrittore RFID (opzionale)

Alcuni modelli selezionati sono dotati di un modulo di lettura/scrittura RFID HF. È possibile leggere/scrivere dati da/su tag HF (High Frequency) RFID (Radio Frequency Identification).

Il lettore/scrittore RFID è abilitato per impostazione predefinita. Per abilitare o disabilitare il lettore/scrittore RFID, eseguire il programma BIOS Setup e selezionare **Advanced → Device Configuration → RFID Card Reader**. (Vedere il Capitolo 5 per informazioni su BIOS Setup.)

Per risultati ottimali durante l'utilizzo di un tag RFID, si consiglia di puntare il tag nello stesso verso di quanto indicato sull'icona nella parte esterna del computer. L'icona indica il punto in cui si trova l'antenna RFID.

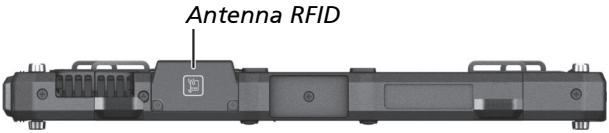


**NOTA:**

- Quando la scheda RFID non è in uso, non lasciarla all'interno o vicino l'area dell'antenna.
- Contattare il rivenditore autorizzato Getac per applicazioni ottimizzate e per la personalizzazione del modulo.

# Capitolo 5

# *Utilizzo del Setup del BIOS*

L'utilità di Setup del BIOS è un programma che serve a configurare le impostazioni BIOS (Basic Input/Output System) del computer. Il BIOS è un layer del software chiamato firmware che traduce le istruzioni di altri layer del software in istruzioni comprensibili per l'hardware del sistema. Le impostazioni del BIOS sono necessarie affinché il computer possa identificare i tipi di dispositivi installati e possa stabilire funzioni speciali.

Questo capitolo indica come usare il Setup del BIOS.

# Quando e come utilizzare

**NOTA:**

- Le voci effettive di impostazione presenti sul proprio modello possono differire da quelle descritte in questo capitolo.
- La disponibilità di alcune voci di impostazione dipende dalla configurazione del computer.

L'utilità di Setup del BIOS va usata quando:

- Viene visualizzato un messaggio di errore a video che richiede di eseguire tale utilità.
- Si desidera ripristinare le impostazioni predefinite del BIOS.
- Si desidera modificare alcune impostazioni specifiche in base all'hardware.
- Si desidera modificare alcune impostazioni specifiche per ottimizzare la prestazione del sistema.

Per eseguire l'utilità di Setup del BIOS:

**Metodo 1:** Durante l'avvio del sistema, quando appare la schermata del loro, toccare lo schermo oppure premere il tasto **logo di Windows** sul dispositivo. Questa operazione invoca un menu. Selezionare **Setup Utility (Utilità di configurazione)** nel menu.

**NOTA:**

- Se non si vuole richiamare il menu di pre-avvio toccando accidentalmente lo schermo, è possibile disattivare questo metodo impostando la voce **"Screen Tapping for Boot Options (Toccare lo schermo per le opzioni di avvio)"** in l'utilità di Setup del BIOS.
- L'intervallo di tempo in cui è possibile utilizzare il metodo di cui sopra è estremamente breve. È possibile utilizzare un altro metodo, descritto di seguito.

**Metodo 2:** Andare su **Impostazioni** → **Sistema** → **Ripristino**. Sotto **Avvio avanzato**, toccare **Riavvia**. Nel menu Opzioni di avvio, toccare **Risoluzione problemi** → **Opzioni avanzate** → **Impostazioni firmware UEFI**. Toccare **Riavvia** per riavviare il sistema ed accedere all'UEFI (BIOS). Selezionare **Setup Utility (Utilità di configurazione)** nel menu.

# Descrizioni dei menu

## Menu Informazioni

Il menu informazioni (Information) contiene le informazioni per la configurazione di base del sistema. In questo menu non ci sono elementi definibili dall'utente.

**NOTA:** L'elemento "Tag Asset" appare quando si è inserito il numero asset per questo computer usando un programma di gestione asset. Il programma si trova nella cartella **Asset tag** dei driver del disco.

## Menu Principale

Il menu principale (Main) contiene le impostazioni di data e ora del sistema e mostra la configurazione di base.

- **System Date (Data sistema)** imposta la data del sistema.
- **System Time (Ora sistema)** imposta il tempo del sistema.

## Menu Avanzate

Il menu Avanzate (Advanced) contiene le impostazioni avanzate come mostrato in basso.

- **Wake Up Capability (Capacità riattivazione)**
  **Home Button Wake Up from Sleep (Tasto Home di Riattiva da sospensione)** consente al tasto Home di riattivare il sistema dalla modalità di sospensione. Il tasto Home si riferisce al tasto con il logo di Windows (⊞).
- **Power Button Delay (Ritardo del pulsante di alimentazione)** imposta il ritardo (1 secondo o 2 secondi) del pulsante di alimentazione in modo che il contatto accidentale con il pulsante di alimentazione non provochi operazioni non volute. È anche possibile disattivare il ritardo.
- **AC Initiation (Inizializzazione CA)** stabilisce se il collegamento all'elettricità CA accenderà o riavvierà automaticamente il computer.
- **Hybrid Power (Alimentazione ibrida)** abilita o disabilita la funzione Hybrid Power. Questa funzione consente a un sistema sottoposto a

carico pesante di funzionare in modo ottimale regolando l'ingresso di alimentazione dall'adattatore CA e dalla batteria in modo dinamico. Se abilitato, il computer entra in mod`alità Hybrid Power una volta soddisfatte le condizioni predefinite. Esce dalla modalità quando le condizioni non vengono soddisfatte.

**NOTA:** La modalità Alimentazione ibrida può causare la scarica della batteria e un calo del livello di carica, soprattutto in condizioni di carico elevato prolungato.

- **Magnetic Sensor (Sensore magnetico)** abilita o disabilita il sensore magnetico. È possibile disabilitare il sensore magnetico per evitare l'interferenza magnetica in un forte ambiente magnetico. Quando questa voce è disabilitata, il computer non entra negli stati di risparmio energetico associati al sensore magnetico.

- **Screen Tapping for Boot Options (Toccare lo schermo per le opzioni di avvio)** permette di selezionare se toccando lo schermo durante l'avvio sarà richiamato il menu opzioni di avvio che consente di accedere ad alcune operazioni di pre-avvio. Se disattivato, toccare lo schermo durante l'avvio non ha alcun effetto sulla procedura di avvio del sistema.

- **MAC Address Pass Through (Il Pass Through indirizzo MAC)** consente all'indirizzo MAC specifico del sistema di effettuare il pass through attraverso un dock collegato, il che significa che l'indirizzo MAC specifico del dock verrà sovrascritto dall'indirizzo MAC specifico del sistema.

- **Active Management Technology Support** (Questa voce appare solo sui modelli che supportano vPro).
  **Intel AMT Support** attiva o disattiva l'esecuzione dell'estensione BIOS della Active Management Technology (AMT) di Intel®. AMT consente all'amministratore del sistema di accedere in remoto al computer, se dotato di questa funzione.
  **Intel AMT Setup Prompt (Accesso AMT Setup)** imposta la visualizzazione della richiesta di accesso a Intel MEBx Setup durante POST.
  **USB Provisioning of AMT (Provisioning USB di AMT)** abilita o disabilita l'utilizzo di una chiavetta USB per Intel AMT.

- **Virtualization Technology Setup (Configurazione della Virtualization Technology)**
  **Intel(R) Virtualization Technology** abilita o disabilita la funzione Intel® VT (Intel Virtualization Technology) feature which provides hardware support for processor virtualization. Una volta abilitato, un VMM (Virtual Machine Monitor) può utilizzare le capacità di virtualizzazione

hardware aggiuntive fornite da questa tecnologia.
**Intel(R) VT for Directed I/O (VT-d)** abilita o disabilita VT-d (Intel® Virtualization Technology per I/O direzionato). Se abilitato, VT-d aiuta a migliorare le piattaforme Intel per una virtualizzazione efficiente dei dispositivi I/O.

- **Device Configuration (Configurazione di dispositivo)** abilita o disabilita diversi componenti di hardware. Le voci disponibili per l'impostazione dipendono dal modello.

- **Diagnostics and System Tester (Diagnostica e tester del sistema)**
  **H2ODST Tool** effettua il controllo di base del sistema.

- **Recovery Partition (Partizione di ripristino)** consente di ripristinare le **impostazioni predefinite del sistema Windows utilizzando la funzione** "Partizione di ripristino". La partizione di ripristino è una parte del disco rigido che viene riservata dal produttore per mantenere l'immagine originale del sistema.

**AVVERTENZA:**

- L'utilizzo di questa funzione reinstallerà Windows nel sistema. Tutti i dati presenti sul disco rigido andranno persi.
- Assicuratevi che non ci siano interruzioni di corrente durante il processo di recupero. Un recupero fallito può portare a dei problemi nell'inizializzazione di Windows.

- **Windows RE** lancia Windows Recovery Environment (Ambiente ripristino Windows). Windows RE dispone di un ambiente di ripristino che fornisce strumenti di ripristino, riparazione e risoluzione dei problemi in Windows.

# Menu Sicurezza

Il menu Sicurezza (Security) contiene le impostazioni di sicurezza che proteggono il sistema da utilizzi non autorizzati.

**NOTA:**

- La password utente può essere impostata solo se è stata impostata la password supervisore.
- Se sono state impostate sia la password amministratore che utente, esse possono essere utilizzate per l'avvio del sistema e/o l'accesso al setup del BIOS. Tuttavia, la password utente consente solo di visualizzare/modificare le impostazioni di alcuni elementi.

- **Set Supervisor/User Password (Imposta password supervisore/utente)** imposta la password supervisore/utente. La password supervisore/utente può essere necessaria per l'avvio del sistema e/o l'accesso al setup del BIOS.

- **Strong Password (Password complessa)** abilita o disabilita una password complessa. Se abilitato, la password impostata deve contenere almeno una lettera maiuscola, una lettere minuscola e una cifra.

- **Password Configuration (Configurazione password)** imposta la lunghezza minima della password. Immettere il numero nel campo di immissione e selezionare **[Yes] (Sì)**. Il numero deve essere compreso tra 4 e 64.

- **Password on Boot (Password all'avvio)** consente di abilitare o disabilitare l'immissione della password per l'avvio del sistema.

- **Secure Boot Configuration (Configurazione dell'avvio protetto)** configura la funzione Secure Boot (Avvio protetto). È possibile accedere a questa voce solo dopo aver impostato la Supervisor Password.
  **Secure Boot (Avvio protetto)** abilita o disabilita Avvio protetto. Avvio protetto è una funzione che aiuta a prevenire l'esecuzione al momento dell'avvio di firmware, sistemi operativi, o driver UEFI non autorizzati.
  **Delete all Security Boot Keys (Cancella tutte le chiavi di avvio protetto)**, cancella tutte le variabili di avvio protetto.
  **Restore Factory Defaults (Ripristina predefiniti)** ripristina le variabili di avvio protetto sui valori predefiniti.

- **Set PCIe SSD 0 User Password (Imposta password PCIe SSD 0)** serve a impostare la password per il blocco dell'SSD. Una volta impostata una password, l'SSD può essere sbloccato solo dalla stessa, a prescindere da dove è installato

- **Security Freeze Lock (Blocco di sicurezza)** abilita o disabilita la funzione "Security Freeze Lock (Blocco di sicurezza)". Questa funzione è applicabile solo a unità SATA in modalità AHCI. Previene gli attacchi sull'unità SATA bloccando lo stato di sicurezza dell'unità su POST e anche quando il sistema riprende da S3.

- **TPM Setup Menu (Configurazione TPM)**
  **TPM Support (Supporto TPM)** abilita o disabilita il supporto TPM (Trusted Platform Module). Il TPM è un componente della scheda madre del computer ideato specificatamente per migliorare la sicurezza della piattaforma fornendo uno spazio protetto per le operazioni chiave e altre attività dove la sicurezza è un fattore essenziale.

**Change TPM Status (Cambiare stato TPM)** consente di selezionare tra *No Operation* (*Nessuna operazione*) e *Clear* (*Cancella*).

- **Intel Trusted Execution Technology** attiva l'uso delle funzionalità hardware aggiuntive fornite da Intel® Trusted Execution Technology.

# Menu Avvio

Il menu di Avvio (Boot) imposta la sequenza dei dispositivi che devono essere ricercati dal sistema operativo.

- **Boot Type Order (Ordine tipo di avvio)** determina l'ordine di avvio. È possibile modificare l'ordine trascinando il nome del dispositivo d'avvio verso l'alto o verso il basso nell'elenco.
- Ciascun dispositivo d'avvio può essere impostato individualmente su *On* (*Attivo*) o *Off* (*Disattivo*). Se si vuole escludere un dispositivo d'avvio dall'ordine di avvio, impostare il dispositivo su *Off*.
- **Alternative WBM option (L'opzione WBM alternativa)** abilita o disabilita WBM (Windows Boot Manager). Se il computer ha più sistemi operativi, abilitare questa voce in modo da poterne scegliere uno specifico da un elenco di sistemi operativi ogni volta che il computer si avvia.

# Menu Esci

Il menu Esci (Exit) visualizza i modi per uscire dall'Utilità di Setup del BIOS. Una volta terminato di effettuare le impostazioni è necessario salvare e uscire affinché le modifiche abbiano effetto.

- **Exit Saving Change (Esci senza salvare le modifiche)** salva le modifiche effettuate ed esce dall'utilità di Setup del BIOS.
- **Exit Discarding Changes (Esci eliminando le modifiche)** esce dall'utilità di Setup del BIOS senza salvare le modifiche.
- **Load Setup Defaults (Carica le impostazioni predefinite)** carica i valori predefiniti per tutti gli elementi.
- **Discard Changes (Elimina modifiche)** ripristina i valori precedenti per tutti gli elementi.
- **Saves Changes (Salva modifiche)** salva le modifiche effettuate.

# Capitolo 6

# *Utilizzo del software Getac*

Il software Getac include applicazioni per componenti specifici del computer ed utilità per la gestione complessiva.

Questo capitolo descrive brevemente i programmi.

**NOTA:** Le schermate e le altre presentazioni mostrate in questo documento sono solo per riferimento. Esse possono differire dalle schermate effettive e dalle presentazioni generate dal prodotto vero e proprio.

# Pannello di Controllo OSD

Il Pannello di Controllo OSD (On Screen Display, Display sullo Schermo) fornisce un'interfaccia facile da usare in modo che voi possiate attivare o eseguire velocemente alcune funzioni sul vostro computer con un semplice tocco dello schermo.

Per aprire il Pannello di controllo OSD, avviare il programma applicativo denominato **OSDC**. Apparirà la seguente schermata.

Fare riferimento alla guida in linea del programma per informazioni dettagliate.

# G-Manager

G-Manager consente di visualizzare, gestire e configurare varie funzioni e funzionalità del sistema. Sul lato sinistro della schermata di G-Manager sono presenti le voci di menu. Selezionare una voce per aprire il relativo menu.

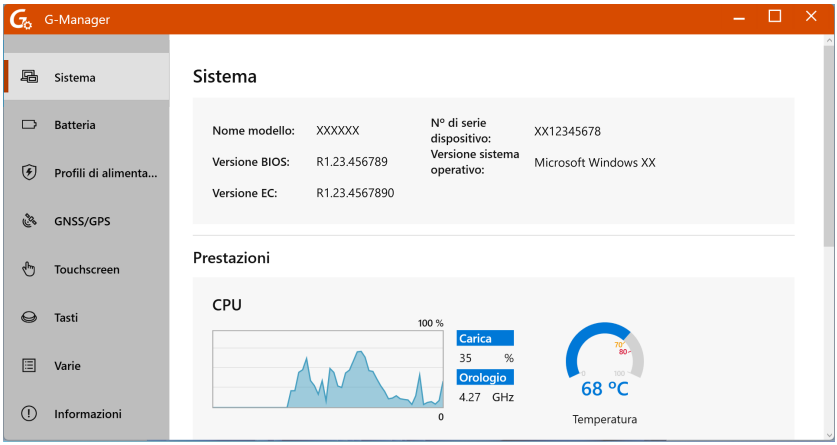


Fare riferimento alla guida in linea del programma per informazioni dettagliate. Selezionare **Informazioni →Guida**.

**NOTA:** Non tutte le voci sono supportate da tutti i modelli. A seconda del modello, le voci e le informazioni effettive visualizzate sullo schermo possono differire da quelle mostrate nel presente manuale.

# G-Camera

G-Camera è un'applicazione di geo-tagging della fotocamera. Le informazioni geografiche possono essere integrate nei file JPEG come metadati EXIF 2.2.

**NOTA:** G-Camera utilizza il servizio di localizzazione standard di Windows.

Per avviare l'applicazione G-Camera, selezionare **Start → G-Camera.**

Al centro è presente la finestra di anteprima con la visualizzazione dello stato. Sui due lati vi sono vari pulsanti.

Fare riferimento alla guida in linea del programma per informazioni dettagliate. Toccare → **Help (Guida)**.

# Capitolo 7

# *Cura e manutenzione*

Prendendosi cura del computer si garantirà un funzionamento senza problemi e si ridurrà il rischio di danneggiare il computer.

Questo capitolo fornisce le linee guida che riguardano argomenti come la protezione, la conservazione, la pulizia e i viaggi.

# Protezione del computer

Per salvaguardare l'integrità dei dati del proprio computer, nonché il computer stesso, è possibile proteggere il dispositivo in diversi modi, come descritto nella presente sezione.

## Utilizzo di una strategia Antivirus

Per monitorare potenziali virus che possano distruggere i file, è possibile installare un programma anti-virus.

## Utilizzo del blocco di sicurezza

Per proteggere il computer dai furti è possibile usare un cavo di tipo Kensington. Il blocco è disponibile nella maggior parte dei negozi di computer.

Per usare il blocco, agganciare il cavo attorno a un oggetto fisso come un tavolo. Inserire il blocco nel foro per Kensington lock e ruotare la chiave per chiuderlo. Riporre la chiave in un luogo sicuro.

# Cura del computer

## Linee guida sul collocamento

- Per avere una prestazione ottimale, usare il computer dove la temperatura consigliata è tra -15 °C (5°F) e 55°C (131°F). (La temperatura d'esercizio reale dipende dalle specifiche del prodotto).
- Evitare di posizionare il computer in un luogo soggetto a umidità elevata, temperature estreme, vibrazioni meccaniche o molta polvere. L'utilizzo del computer in ambienti estremi per periodi prolungati può comportare il deterioramento e una vita più breve del prodotto.
- Non è consentito l'utilizzo in ambienti dove è presente polvere metallica.
- Collocare il computer su una superficie piatta e stabile. Un forte impatto se fatto cadere o un urto possono danneggiare il computer.
- Non coprire né bloccare i fori di ventilazione esterni del computer. Ad esempio, non porre il computer su letti, divani, tappetini o superfici simili. Diversamente, può verificarsi surriscaldamento che può provocare danni al computer.
- Dato che il computer può diventare molto caldo durante l'uso, tenerlo lontano dagli oggetti vulnerabili al calore.
- Tenere il computer ad almeno 13 cm (5 pollici) dagli apparecchi elettrici che possono generare un forte campo magnetico, come TV, frigoriferi, motori o un grande speaker audio.
- Evitare di spostare troppo velocemente il computer da un luogo freddo a uno caldo Una differenza di temperatura di oltre 10°C (18°F) può causare condensa all'interno dell'unità, provocando danni ai supporti di archiviazione.

# Linee guida generali

- Non posizionare oggetti pesanti sulla parte superiore del computer quando viene chiuso in quanto il display potrebbe rovinarsi.
- Per evitare danni allo schermo, non toccarlo con oggetti appuntiti.
- Il fenomeno di “burn-in” o gohsting delle immagini sul display LCD si verifica quando sullo schermo è visualizzata la stessa immagina per periodi prolungati. Il problema può essere evitato limitando la quantità di immagini statiche sullo schermo. Si raccomanda di usare uno screen saver o di spegnere il display quando non è in uso.
- Per massimizzare la vita utile della retroilluminazione del monitor, lasciare che si spenga in automatico in base alle impostazioni di risparmio energetico.

# Linee guida sulla pulizia

- Non pulire mai il computer mentre è acceso.
- Usare un panno morbido inumidito d’acqua o un detergente non alcalino per pulirne l’esterno.
- Pulire delicatamente il monitor con un panno soffice e senza pelucchi.
- Se sul computer è versata dell’acqua o del liquido, asciugare e pulire non appena possibile. Anche se il computer è impermeabile, non lasciarlo bagnato quando è possibile asciugarlo.
- Se il computer diventa umido quando la temperatura raggiunge gli 0 °C (32 °F) o meno, possono verificarsi danni da congelamento. Accertarsi di aver asciugato il computer bagnato.

# Linee guida  sulla batteria

- Ricaricare la batteria quando è quasi scarica. Accertarsi che l’operazione di ricarica arrivi a completamento. In questo modo si può evitare di danneggiare la batteria.
- La batteria è un prodotto consumabile e le seguenti condizioni accorceranno la sua vita utile:
  - ricarica frequente della batteria

- utilizzo, caricamento o conservazione della batteria alle alte temperature

- Per evitare di accelerare il deterioramento della batteria e prolungare così la sua vita utile, ridurre al minimo il numero di ricariche per non aumentare troppo di frequente la sua temperatura interna.

- Caricare la batteria in un intervallo di temperature tra i 10°C e i 30°C (50°F ~ 86°F). Un ambiente con alte temperature farà riscaldare la batteria. Evitare di caricare la batteria all'interno di un veicolo chiuso e quando ci sono alte temperature. Inoltre, la ricarica non inizierà se la batteria non si trova nella gamma di temperature consentita.

- Si consiglia di non ricaricare la batteria più di una volta al giorno.

- Si consiglia di caricare la batteria quando il computer è spento.

- Per mantenere l'efficienza operativa della batteria, conservarla al riparo dalla luce, una volta estratta dal computer e con una carica rimanente del 30-40%.

- Importanti linee guida durante l'utilizzo della batteria.
  Quando la batteria viene installata o tolta, rispettare quanto segue:
  - evitare di installare o rimuovere la batteria quando il computer è in modalità Sospensione. Una rimozione improvvisa della batteria può causare la perdita di dati, oppure il computer potrebbe diventare instabile.
  - evitare di toccare i terminali della batteria per non causare danni, e di conseguenza un funzionamento scorretto della stessa o del computer.

  La tensione d'ingresso del computer e la temperatura circostante influenzeranno direttamente il tempo di carica e scarica della batteria:
  - il tempo di carica verrà prolungato quando il computer è acceso. Per accorciare il tempo di carica, si consiglia di mettere il computer in modalità sospensione o ibernazione.
  - una bassa temperatura prolungherà il tempo di carica e accelererà il tempo in cui essa si scarica.

- Usando l'alimentazione della batteria in un ambiente con temperature estremamente basse, è possibile riscontrare tempi operativi accorciati e una lettura del livello della batteria non corretta. Questo fenomeno è dovuto alle caratteristiche chimiche delle batterie. La temperatura adeguata d'esercizio per la batteria è -10 °C ~ 50 °C (14 °F ~ 122 °F).

- Non lasciare il pacco batteria immagazzinato per più di sei mesi senza ricaricarlo.

# Linee guida del touchscreen

- Usare il dito, oppure lo stilo o la penna digitalizzatrice in dotazione. L'utilizzo di un oggetto metallico diverso dal dito o dallo stilo può provocare graffi e danneggiare il display, e di conseguenza causare errori.
- Per togliere un panno dal monitor usare un panno umido. La superficie del touchscreen ha un rivestimento protettivo speciale che evita che lo sporco si attacchi ad esso. Il mancato uso di un panno morbido può danneggiare lo speciale rivestimento protettivo sulla superficie del touchscreen.
- Spegnere l'alimentazione durante la pulizia del display. La pulizia del monitor quando il computer è alimentato può causare un funzionamento non corretto.
- Non applicare forza eccessiva sul monitor. Evitare di spostare il computer mentre viene tenuto fermo o viene ruotato il monitor. Evitare di posizionare oggetti sulla parte superiore del monitor in quanto questo può causare la rottura del vetro e quindi danni al display.
- A temperature basse e alte (inferiori a 5 °C / 41 °F e superiori a 60 °C / 140 °F), il touch-screen potrebbe avere tempi di risposta più lenti o registrare il tocco nella posizione errata. Torna alla normalità una volta ripristinata la temperatura ambiente.
- Se non ci sono discrepanze rilevabili nel funzionamento della funzione touchscreen (indicazione errata o funzionamento inatteso, oppure una risoluzione impropria del display), usare l'utilità di calibrazione in dotazione con il computer per ricalibrare il touchscreen.

# Durante il viaggio

- Prima di iniziare un viaggio con il computer, effettuare un backup dei file di dati dall'unità disco rigido in dischi flash USB o altri supporti di archiviazione. Come precauzione aggiuntiva, portare con sé una copia in più dei dati più importanti.
- Accertarsi che la batteria sia completamente carica.
- Accertarsi che il computer sia spento.
- Non lasciare oggetti tra la tastiera e il display chiuso.
- Assicurarsi che tutti i coperchi dei connettori siano chiusi completamente per garantire l'integrità dell'impermeabilità.
- Scollegare l'adattatore di alimentazione dal computer e portarlo con sé. Usare l'adattatore di alimentazione come alimentazione e come caricabatterie.
- Portare il computer nel bagaglio a mano. Non stivarlo in aereo.
- Se è necessario lasciare il computer in auto, metterlo nel bagagliaio per evitare di esporlo a calore eccessivo.
- Quando si passa attraverso l'area di sicurezza dell'aeroporto, si consiglia di far passare il computer e i dischi flash attraverso lo scanner a raggi X (il dispositivo in cui si inseriscono i bagagli per il controllo). Evitare il rilevatore magnetico (il dispositivo attraverso cui passano le persone) o la bacchetta magnetica (il dispositivo usato dal personale addetto alla sicurezza).
- Se si prevede di viaggiare all'estero con il computer, consultare il proprio rivenditore per il cavo elettrico adeguato da usare nel paese di destinazione.

# Capitolo 8

# *Risoluzione dei problemi*

I problemi del computer possono essere causati dall'hardware, dal software o da entrambi. In caso di problemi, questi potrebbero essere facilmente risolvibili.

Questo capitolo informa sulle azioni da intraprendere risolvendo i problemi comuni del computer.

# Elenco di spunta preliminare

Ecco alcuni utili consigli da seguire prima di intraprendere azioni ulteriori in caso di problemi:

- Provare a isolare la parte del computer che causa il problema.
- Prima di accendere il computer, accertarsi che tutte le periferiche siano accese.
- Se un dispositivo esterno avesse un problema, accertarsi che le connessioni dei cavi siano corrette e sicure.
- Accertarsi che le informazioni di configurazione siano adeguatamente impostate nel programma di Setup del BIOS.
- Accertarsi che tutti i driver dei dispositivi siano stati installati correttamente.
- Prendere nota delle proprie osservazioni. Ci sono messaggi a video? Gli indicatori si illuminano? Si sentono dei beep? Le descrizioni dettagliate sono utili al personale di servizio quando è necessario ricevere assistenza.

Se i problemi dovessero persistere una volta seguite le istruzioni di questo capitolo, contattare un rivenditore autorizzato per ottenere un supporto.

# Risoluzione di problemi comuni

## Problemi alla batteria

**La batteria non si carica (il caricabatteria non diventa giallo).**

- Assicurarsi che l'adattatore di alimentazione sia collegato correttamente.
- Accertarsi che la batteria non sia troppo calda o fredda. Lasciare del tempo alla batteria per tornare a temperatura ambiente.
- Se la batteria non si carica dopo essere stata conservata a temperature molto basse, provare a scollegare e ricollegare l'adattatore di alimentazione per risolvere il problema.
- Accertarsi che la batteria sia stata inserita correttamente.
- Accertarsi che i terminali della batteria siano puliti.

**Il tempo operativo di una batteria completamente carica si accorcia.**

- Se la batteria viene caricata e scaricata parzialmente spesso, essa non arriverà ad essere caricata al suo pieno potenziale. Per risolvere il problema inizializzare la batteria.

**Il tempo operativo della batteria indicato dal suo contatore non corrisponde al tempo operativo vero e proprio.**

- Il tempo operativo reale può essere differente dal tempo stimato, in base all'utilizzo in contemporanea o meno del computer. Se il tempo operativo reale è di molto inferiore rispetto al tempo stimato, inizializzare la batteria.

## Problemi con il Bluetooth

**Non riesco a connettermi a un altro dispositivo Bluetooth.**

- Accertarsi che entrambi i dispositivi abbiano il Bluetooth attivato.
- Accertarsi che la distanza tra i due dispositivi sia entro il limite e che non ci siano pareti o altri ostacoli tra loro.
- Accertarsi che l'altro dispositivo sia visibile.

- Accertarsi che entrambi i dispositivi siano compatibili.

# Problemi di visualizzazione

**Sullo schermo non appare nulla.**

- Durante il funzionamento, lo schermo del monitor potrebbe spegnersi automaticamente come conseguenza della funzione di Risparmio energetico. Premere qualsiasi tasto per vedere se la schermata riappare.
- Il livello di luminosità è troppo basso. Aumentare la luminosità.
- L'uscita del display può essere impostata su un dispositivo esterno. Riportare il display all'LCD interno

**I caratteri sullo schermo sono sfocati.**

- Regolare i comandi di luminosità e/o contrasto.

**La luminosità del monitor non può essere aumentata.**

- Come protezione, la luminosità del monitor può essere corretta a un livello basso quando la temperatura circostante è troppo alta o troppo bassa. In questa situazione non è un malfunzionamento.

**Ogni tanto sul display appaiono dei punti difettosi.**

- Un piccolo numero di punti mancanti, scoloriti o luminosi sullo schermo sono una caratteristica intrinseca della tecnologia TFT LCD. Essi non possono essere considerati come un difetto dell'LCD.

**Sullo schermo si verifica il fenomeno di annebbiamento (detto anche "mura effect") quando si esercitano pressioni sul lato sinistro o destro della cornice del pannello LCD.**

- Questo è un fenomeno normale, non un difetto.

**Il display ha un tempo di risposta più lento in ambienti a bassa temperatura.**

- Il tempo di risposta dei display LCD può essere influenzato dalle basse temperature. Ciò non significa che il display LCD sia difettoso. Il display LCD riprende il tempo di risposta normale dopo essere tornato alla temperatura ambiente.

# Problemi relativi allo scanner di impronte digitali

**Il seguente messaggio viene visualizzato durante il processo di registrazione delle impronte digitali: “Il dispositivo ha problemi a riconoscerti. Assicurati che il sensore sia pulito.”**

- Quando si registra un'impronta digitale, assicurarsi di spostare leggermente il dito tra una lettura e l'altra. Non muoversi o non muoversi troppo può causare errori di lettura delle impronte digitali.

**Il seguente messaggio appare durante il processo di login delle impronte digitali: "Impossibile riconoscere l'impronta digitale. Assicurarsi di aver impostato l'impronta digitale in Windows Hello."**

- Quando si colloca il dito sullo scanner, assicurarsi che il dito tocchi il centro della superficie dello scanner e copra quanto più spazio possibile.
- In caso di frequente mancato login con un'impronta digitale, provare a registrarla di nuovo.

# Problemi dei dispositivi hardware

**Il computer non riconosce un dispositivo appena installato.**

- Il dispositivo potrebbe non essere configurato correttamente nel programma di Setup del BIOS. Per identificare il nuovo tipo, identificare il programma di Setup del BIOS.
- Accertarsi che tutti i driver dei dispositivi siano stati installati correttamente. (Vedere la documentazione in dotazione con il dispositivo)
- Verificare che i cavi o i cavi elettrici siano collegati correttamente.
- Se ci sono periferiche che dispongono del proprio interruttore d’alimentazione, accertarsi che l’alimentazione sia accesa.

# Problemi con il risparmio energetico

**Il computer non entra automaticamente in modalità Sospensione o Ibernazione.**

- Se si dispone di una connessione a un altro computer, il computer non entra in modalità Sospensione o Ibernazione se la connessione è attivamente in uso.
- Accertarsi che sia stato abilitato il time-out per Sospensione o Ibernazione.

**Il computer non entra immediatamente in modalità Sospensione o Ibernazione.**

- Se il computer effettua un'operazione, esso attende normalmente che l'operazione finisca.

**Il computer non esce immediatamente dalla modalità Sospensione o Ibernazione.**

- Il computer entra in modalità Sospensione o Ibernazione quando la batteria è scarica. Effettuare una delle seguenti operazioni:
  – Connettere l'adattatore di alimentazione al computer.
  – Sostituire la batteria vuota con una carica.

# Problemi al software

**Un'applicazione non funziona correttamente.**

- Accertarsi che il software sia stato installato correttamente.
- Se viene visualizzato un messaggio di errore sullo schermo, consultare la documentazione del programma per ulteriori informazioni.
- Se si è certi che l'operazione sia terminata, resettare il computer.

# Problemi all'audio

**Non viene prodotto nessun suono.**

- Accertarsi che il controllo del volume non sia impostato troppo basso.
- Accertarsi che il driver audio sia stato installato correttamente.
- Accertarsi che il computer non sia in modalità Sospensione.

- Se viene utilizzato un altoparlante esterno, accertarsi che l'altoparlante sia connesso correttamente.

**Il suono prodotto è distorto.**

- Accertarsi che il controllo del volume non sia impostato troppo alto o troppo basso. Nella maggior parte dei casi una impostazione alta può causare la distorsione dell'audio.

# Problemi all'avvio

**Quando viene acceso il computer, non sembra che risponda e l'indicatore di alimentazione non si illumina di blu.**

- Se si sta usando l'adattatore di alimentazione, accertarsi che sia connesso correttamente e saldamente. Se lo è, accertarsi che la presa elettrica funzioni correttamente.
- Se si sta usando l'alimentazione della batteria, accertarsi che la batteria non sia scarica.

**Quando il computer viene acceso, si arresta dopo il POST.**

- Riavviare il computer.

# Problemi alla WLAN

**Non riesco ad usare la funzione WLAN.**

- Accertarsi che la funzione WLAN sia stata attivata.

**La qualità della trasmissione è scarsa.**

- Il computer potrebbe essere fuori portata. Spostare il computer più vicino all'Access Point o a un altro dispositivo WLAN associato ad esso.
- Verificare se c'è interferenza nell'ambiente e risolvere il problema come descritto più avanti.

**C'è interferenza radio.**

- Allontanare il computer dal dispositivo che causa l'interferenza radio come il forno a microonde e grandi oggetti metallici.
- Inserire il computer in una presa di un circuito differente da quello usato e che influenza il dispositivo.

- Consultare il rivenditore o un tecnico esperto radio per ottenere aiuto.

**Non riesco a connettermi a un altro dispositivo della WLAN.**

- Accertarsi che la funzione WLAN sia stata attivata.
- Accertarsi che le impsotazioni della SSID siano le stesse per ogni dispositivo WLAN in rete.
- Il computer non riconosce le modifiche. Riavviare il computer.
- Accertarsi che le impostazioni dell'indirizzo IP e la subnet mask siano corrette.

**Non riesco a comunicare con il computer in rete quando è configurata la modalità infrastruttura.**

- Accertarsi che l'Access Point a cui è associato il computer sia acceso e che i LED funzionino correttamente.
- Se la qualità del canale radio operativo è scarsa, cambiare l'Access Point e tutte le stazioni wireless entro il BSSID su un altro canale radio.
- Il computer potrebbe essere fuori portata. Spostare il computer più vicino all'Access Point associato ad esso.
- Accertarsi che il computer sia configurato con la stessa opzione di sicurezza (criptazione) all'Access Point.
- Usare Web Manager/Telnet dell'Access Point per verificare se è connesso ad una rete.
- Riconfigurare e resettare l'Access Point.

**Non riesco ad accedere alla rete.**

- Accertarsi che i driver necessari siano stati installati correttamente.
- Accertarsi che la configurazione di rete sia adeguata.
- Assicurarsi che il nome utente e la password siano corretti.
- Si è fuori dalla portata della rete.
- Disattivare il risparmio energetico.

# Altri problemi

**La data/ora è corretta.**

- Correggere la data e l'ora mediante il sistema operativo o il programma di Setup del BIOS.
- Una volta effettuato tutto come descritto sopra, se si hanno ancora data e ora non corrette ogni volta che il computer viene acceso, significa che la batteria RTC (RealTime Clock) ha raggiunto la fine della sua vita utile. Rivolgersi a un rivenditore autorizzato per sostituirla.

**I segnali GPS cadono quando non dovrebbero.**

- Se il computer è collegato alla docking station con uno o più dispositivi USB 3.2/3.1/3.0 collegati, il dispositivo USB può interferire con la frequenza radio, determinando una scarsa ricezione del segnale GPS. Per risolvere il problema in questi casi, eseguire BIOS Setup Utility, andare su **Advanced → Device Configuration → Docking USB Port Setting** e modificare l'impostazione in USB 2.0.

**Le foto scattate mostrano una leggera dominante di colore.**

- A volte, una leggera dominante di colore in una foto può verificarsi a causa di condizioni di illuminazione complesse. La regolazione manuale dell'impostazione Bilanciamento del bianco consente di ottenere colori più accurati.

# Reset del computer

Potrebbe rendersi necesasrio dover resettare (riavviare) il computer in alcune occasioni, quando si verifica un errore e il programma che si sta usando si blocca.

Se si è certi che l'operazione si sia arrestata e non è possibile usare la funzione "riavvia" del sistema operativo, resettare il computer. Resettare il computer seguendo uno di questi metodi:

- Tenere premuto per più di 2 secondi il tasto **P1**. In questo modo si apre la schermata **Ctrl-Alt-Del** dove è possibile selezionare come **Riavvio** (Nel menu a comparsa dell'icona **Arresta** ⏻ ).
- Se l'azione sopra descritta non funziona, premere e tenere premuto il pulsante di alimentazione per più di 5 secondi per forzare il sistema a spegnersi. In seguito accendere di nuovo.

# Ripristino del sistema

## Uso di Windows RE

Windows dispone di un ambiente di ripristino (Windows RE) che fornisce strumenti di ripristino, riparazione e risoluzione dei problemi. Questi strumenti sono indicati come “Advanced Startup Options (Opzioni di avvio avanzate)”. È possibile accedere a queste opzioni selezionando **Start → Impostazioni → Sistema → Ripristino**.

Vi sono varie opzioni:

- **Ripristino configurazione di sistema**
  Questa opzione consente di ripristinare Windows in un punto precedente nel tempo, se è stato creato un punto di ripristino.
- **Ripristina da un’unità**
  Se è stato creato un disco di ripristino su Windows, è possibile utilizzare l’unità di ripristino per reinstallare Windows.
- **Reimposta il PC**
  Questa opzione consente di reinstallare Windows mantenendo o senza mantenere i file dell’utente.

Fare riferimento al sito Microsoft per ulteriori informazioni.

**NOTA:**

- Se il computer non si avvia in Windows, è possibile accedere a Advanced Startup Options (Opzioni di avvio avanzate) eseguendo l'utilità di Setup del BIOS e selezionando **Advanced → Windows RE**.
- Il ripristino del sistema per Windows solitamente impiega diverse ore per essere portato a termine.

# Uso di Partizione di ripristino

Se necessario, è possibile ripristinare le impostazioni predefinite del sistema Windows utilizzando la funzione “recovery partition (Partizione di ripristino)”. La partizione di ripristino è una parte del disco rigido che viene riservata dal produttore per mantenere l’immagine originale del sistema.

**AVVERTENZA:**

- L’utilizzo di questa funzione reinstallerà Windows nel sistema. Tutti i dati presenti sul disco rigido andranno persi.
- Assicuratevi che non ci siano interruzioni di corrente durante il processo di recupero. Un recupero fallito può portare a dei problemi nell’inizializzazione di Windows.

Per ripristinare le impostazioni predefinite del sistema:

1. Connettere l’adattatore di alimentazione al computer.
2. Eseguire l’utilità di Setup del BIOS. Selezionare **Advanced** → **Recovery Partition**. (Vedere Capitolo 5 per informazioni dettagliate).
3. Seguire le istruzioni su schermo per completare l’operazione.

# Uso del disco Driver (opzionale)

**NOTA:** È inoltre possibile scaricare i driver più recenti dal sito web Getac all'indirizzo http://www.getac.com → **Support**.

Il disco Driver contiene i driver e i programmi di utilità richiesti dall'hardware del proprio computer.

Poiché il computer viene fornito con driver e programmi di utilità già installati, solitamente non è necessario usare il disco Driver. Nelle installazioni manuali di Windows, potrebbe essere necessario installare i driver e i programmi di utilità uno alla volta, dopo avere installato Windows.

Per installare manualmente i driver e i programmi di utilità:

1. Avviare il computer.
2. Preparare un lettore CD/DVD esterno (con connessione USB). Collegare il lettore al computer. Attendere che il computer riconosca il lettore.
3. Inserire il disco Driver. Verificare che il disco sia idoneo per la versione di Windows in uso nel computer.
4. Il programma di esecuzione automatica si avvia automaticamente. Viene visualizzato il menu di installazione. Fare clic su **NEXT** (**Avanti**) per passare alla pagina successive, se sono presenti più pagine.
5. Per installare un driver o un programma di utilità, fare clic sul pulsante richiesto e seguire le istruzioni presentate a schermo per completare l'installazione.

# Appendice A

# *Specifiche*

**NOTA:** Le specifiche sono soggette a modifiche senza previo avviso.

| Parti | | Specifiche |
|---|---|---|
| CPU | | Intel® Core™ Ultra Series 2, 8MB nascondiglio |
| BIOS | | Insyde, Flash EEPROM, 32MB, UEFI, supporto ACPI, TPM, Computrace, AMT12, WMI, Diagnostica BIOS, Self Healing, e Hybrid power |
| RAM | | 16/32GB LPDDR5X, 5600MHz |
| Video | Controllo | Intel® Arc™ Graphics 130V |
| | Pannello | 10,1 pollici (16:10) TFT LCD, FHD 1920 × 1200, modalità dimmer, modalità blackout, leggibile alla luce solare, 1000 Nits luminosità standard |
| Touchscreen | | Schermo multi-touch capacitivo – 10 punti |
| Audio | Caratteristiche | Audio Alta Definizione |
| | Altoparlante | 1,5 W |
| | Microfono | Integrato × 2, Mic Array |
| Dispositivo di archiviazione di massa | | 256GB/512GB/1TB/2TB SSD (Solid-State Drive) (unità a stato solido), tipo M.2 2280, interfaccia PCIe |
| Porte I/O | | USB 3.2 Gen 2, USB-C Thunderbolt 4 × 2, RJ45 (opzionale), Docking, passthrough a tre antenne (opzionale) |
| I/O mutuamente esclusivi (opzionale) | | Una delle opzioni che seguono sulla parte superiore (modelli selezionati):<br>Lettore di codici a barre / HDMI 2.0 / HF RFID / microSD / RS-232 / USB 2.0 / RJ45 |
| Slot scheda | | Smart Card (opzionale)<br>MicroSD (opzionale) |
| LAN (opzionale) | | Lato superiore: Intel® i219-LM Gigabit Network Connection, 10/100/1000 Mbps Ethernet |
| | | Lato destro: 10/100/1000 Mbps Ethernet |
| Wireless LAN + Bluetooth | | Intel® Wi-Fi 7 BE201 + Bluetooth 5.4 combo (vPro) |

| Parti | | Specifiche |
|---|---|---|
| WWAN + GPS (opzionale) | | 4G LTE / 5G NR + GPS combo |
| | | Doppia SIM: Micro-SIM 3FF ed eSIM |
| GPS | | Uno dei seguenti a seconda del modello:<br>- GPS integrato<br>- GPS discreto (opzionale) |
| Fotocamera (opzionale) | | Frontale: FHD 5MP Webcam, sensore IR (opzionale)<br>Inferiore:13M pixel, messa a fuoco automatica, LED, acquisizione video<br>**AVVERTENZA:** Possibili radiazioni ottiche pericolose emesse da questo prodotto. Non fissare la lampada in funzione. Potrebbe essere dannoso per gli occhi. |
| Lettore di codici a barre (opzionale) | | 1D e 2D |
| Lettore/scrittore RFID (opzionale) | | Senza contatto, HF, supporto per ISO 14443A/B, MIFARE, ISO 15693 e ISO 18000-3 |
| Sicurezza | | Kensington Security Slot<br>TPM 2.0<br>Scanner di impronte digitali (opzionale) |
| Alimenta-zione | Adattatore CA | Universale 65 W; ingresso: 100-240 V AC, 50/60 Hz; uscita: 19 V |
| | Batteria | Batteria standard: Tipo polimero agli ioni di litio, 6 celle |
| | | Batteria a capacità elevata (opzionale): Tipo prismatico agli ioni di litio, 9 celle |
| | Batteria di riserva (opzionale) | Tipo prismatico agli ioni di litio, 2 celle, Tecnologia Hot Swap |
| Dimensioni (L×L×H) | | 279 × 194,5 × 23,5 mm (10,98 × 7,65 × 0,92 pollici) |
| Peso | | 1,15 kg (2,56 lb) |
| Ambientale | Tempera-tura* | Esercizio: -31 °C ~ 63 °C (-25 °F ~ 145 °F)<br>Conservazione: -51 °C ~ 71 °C (-60 °F ~ 160 °F) |
| | Umidità | 95% umidità relativa, senza condensa |
| | Caduta** | Resistenza alla caduta da 1,8 m (6 ft) |

**Note sulla tabella:**

* Quando si utilizza il computer con alimentazione CA, sono supportate una bassa temperatura fino a -31 °C (-25 °F) e l'intervallo di temperatura per MIL-STD-810. Quando si utilizza il computer solo con alimentazione a batteria a una temperatura fino a -21°C (-6 °F) (per batterie standard) o -29 °C (-20 °F) (per batterie a capacità elevata), si raccomanda di avviare il sistema in un ambiente caldo, se possibile, prima di essere portato in un ambiente estremamente freddo per lavoro.

** I risultati del test di caduta variano a seconda delle diverse configurazioni del computer e variano anche se sono collegati accessori opzionali.

# Appendice B

# *Informazioni normative*

Questa appendice fornisce dichiarazioni normative  e avvisi di sicurezza sul computer.

**NOTA:** Le etichette di marcatura che si trovano sulla parte esterna del computer indicano i regolamenti a cui il modello è conforme. Verificare le etichette e fare riferimento alle dichiarazioni corrispondenti presenti in questa appendice. Alcuni avvisi si applicano solo a modelli selezionati.

# Avvisi di sicurezza

## Informazioni sulla batteria

Se la batteria non viene maneggiata correttamente, potrebbe causare incendi, fumo o esplosioni e la funzionalità della batteria viene gravemente danneggiata. Osservare le istruzioni di sicurezza elencate di seguito.

**Pericolo**

- Non immergere la batteria in liquidi quali acqua, acqua di mare o soda.
- Non caricare/scaricare o collocare la batteria in luoghi ad alta temperatura (oltre 80 °C / 176 °F), ad esempio accanto a fuoco, stufe, in auto alla luce solare diretta, ecc.
- Non utilizzare caricatori non autorizzati.
- Non forzare una carica inversa o un collegamento inverso.
- Non collegare la batteria con una spina CA (presa) o presa per auto.
- Non adattare la batteria ad applicazioni non specificate.
- Non cortocircuitare la batteria.
- Non far cadere e non sottoporre a urti la batteria.
- Non penetrare con un'unghia e non colpire con un martello.
- Non saldare direttamente la batteria.
- Non smontare la batteria.
- Tenere la batteria lontano da un ambiente a pressione dell'aria estremamente bassa poiché potrebbe provocare un'esplosione o la perdita di liquido o gas infiammabili.

**Avvertenza**

- Tenere la batteria lontano dai bambini.
- Cessare di utilizzare la batteria se sono presenti anomalie evidenti quali odori anomali, calore, deformità o scolorimento.
- Arrestare la carica se non è possibile terminare la procedura di carica.

- In caso di perdite dalla batteria, tenerla lontano dalle fiamme e non toccarla.
- Imballare saldamente la batteria durante il trasporto.

**Attenzione**

- Non utilizzare la batteria in presenza di elettricità statica (superiore a 100 V) che potrebbe danneggiare il circuito di protezione della batteria.
- Quando i bambini utilizzano il sistema, i genitori o gli adulti devono assicurarsi di utilizzare correttamente il sistema e la batteria.
- Tenere la batteria lontano da materiali infiammabili durante la carica e la scarica.
- Se i fili o gli oggetti metallici fuoriescono dalla batteria, è necessario sigillarli e isolarli completamente.

## Testi di avviso relativi alle batterie al litio

**DANISH**
ADVARSEL! Lithiumbatteri – Eksplosionsfare ved fejlagtig håndtering. Udskiftning må kun ske med batteri af samme fabrikat og type. Levér det brugte batteri tilbage til leverandøren.

**NORWEGIAN**
ADVARSEL: Eksplosjonsfare ved feilaktig skifte av batteri. Benytt samme batteritype eller en tilsvarende type anbefalt av apparatfabrikanten. Brukte batterier kasseres i henhold til fabrikantens instruksjoner.

**SWEDISH**
VARNING: Explosionsfara vid felaktigt batteribyte. Använd samma batterityp eller en ekvivalent typ som rekommenderas av apparattillverkaren. Kassera använt batteri enligt fabrikantens instruktion.

**FINNISH**
VAROITUS: Paristo voi räjähtää, jos se on virheellisesti asennettu. Vaihda paristo ainoastaan valmistajan suosittelemaan tyyppiin. Hävitä käytetty paristo valmistajan ohjeiden mukaisesti.

**ENGLISH**
CAUTION: Danger of explosion if battery is incorrectly replaced. Replace only with the same or equivalent type recommended by the equipment

manufacturer. Discard used batteries according to manufacturer's instructions.

**DEUTSCH**
VORSICHT: Explosionsgefahr bei unsachgemäßem Austausch der Batterie. Ersatz nur durch denselben oder einen vom Hersteller empfohlenen gleichwertigen Typ. Entsorgung gebrauchter Batterien nach Angaben des Herstellers.

**FRENCH**
ATTENTION: Il y a danger d'explosion s'il y a remplacement incorrect de la batterie. Remplacer uniquement avec une batterie du même type ou d'un type équivalent recommandé par le constructeur. Mettre au rebut les batteries usagées conformément aux instructions du fabricant.

## Testi di avviso relativi alle batterie a bottone

| ⚠ AVVERTIMENTO | |
|---|---|
| • **PERICOLO DI INGESTIONE:** Questo prodotto contiene una batteria a bottone o a moneta.<br>• In caso di ingestione, si può verificare **MORTE** o lesioni gravi.<br>• Una batteria a bottone o a moneta ingerita può causare **ustioni chimiche interne** in sole **2 ore**.<br>• **TENERE** le batterie nuove e usate **LONTANO DALLA PORTATA DEI BAMBINI**.<br>• **Consultare immediatamente un medico** se si sospetta che una batteria sia stata ingerita o inserita all'interno di qualsiasi parte del corpo. | |

- La batteria a bottone non è sostituibile dall'utente. Deve essere sostituito dai centri assistenza autorizzati Getac.
- Rimuovere e riciclare o smaltire immediatamente le batterie usate secondo le normative locali e tenere lontano dalla portata dei bambini. NON smaltire le batterie nei rifiuti domestici né incenerirle.
- Anche le batterie usate possono causare lesioni gravi o mortali.
- Contattare un centro antiveleni locale per informazioni sul trattamento.

- Tipo di batteria: CR2016
- Tensione nominale della batteria: 3 V
- Le batterie non ricaricabili non devono essere ricaricate.
- Non forzare la scarica, la carica, lo smontaggio, il riscaldamento a temperatura superiore a 60 °C (140 °F) o l'incenerimento. Ciò potrebbe provocare lesioni dovute a sfiato, perdite o esplosioni con conseguenti ustioni chimiche.
- Assicurarsi che le batterie siano installate correttamente rispettando la polarità (+ e -).
- Non mischiare batterie vecchie e nuove, marche o tipi diversi di batterie, come batterie alcaline, zinco-carbone o ricaricabili.
- Rimuovere e riciclare o smaltire immediatamente le batterie dalle apparecchiature non utilizzate per un lungo periodo di tempo secondo le normative locali.
- Fissare sempre completamente il vano batterie. Se il vano batterie non si chiude in modo sicuro, cessare di utilizzare il prodotto, rimuovere le batterie e tenerle lontano dalla portata dei bambini.

# Informazioni sull'adattatore CA

- Usare solo l'adattatore CA in dotazione con il computer.  L'utilizzo di un altro tipo di adattatore CA provocherà malfunzionamenti e/o pericoli.
- Se viene fornita una spina di collegamento con pin di terra sul cavo di alimentazione CA, inserire sempre il cavo in una presa con messa a terra. Non rimuovere il pin di messa a terra della spina/del cavo.
- Non usare l'adattatore CA in ambienti umidi. Non toccare mai l'adattatore CA quando si hanno mani o piedi umidi.
- Consentire una ventilazione adeguata attorno all'adattatore CA quando lo si usa per alimentare il dispositivo o caricare la batteria. Non coprire l'adattatore con carta o altri oggetti che ne possano ridurre il raffreddamento. Non usare l'adattatore CA mentre è in una borsa.
- Collegare l'adattatore CA a una sorgente di alimentazione corretta. I requisiti di tensione si trovano sulla custodia del prodotto e/o sulla confezione.

- Non usare l’adattatore CA se il cavo si dovesse danneggiare.
- Non tentare di riparare l’unità. All’interno non ci sono parti riparabili. Sostituire l’unità danneggiata o esposta a umidità eccessiva.

## Problemi relativi al calore

Il dispositivo potrebbe riscaldarsi molto durante il normale utilizzo. È conforme ai limiti di temperatura della superficie accessibile all’utente definiti dagli International Standards for Safety. Tuttavia, il contatto prolungato con superfici calde per lunghi periodi di tempo potrebbe causare fastidio o lesioni. Per ridurre i potenziali problemi legati al calore, seguire queste linee guida:

- Tenere il dispositivo e il relativo adattatore di alimentazione in un’area ben ventilata quando è in uso o in fase di carica. Consentire un’adeguata circolazione dell’aria sotto e intorno al dispositivo.
- Usare il buon senso per evitare situazioni in cui la pelle è a contatto con il dispositivo o il suo adattatore di alimentazione quando è in funzione o collegato a una fonte di alimentazione. Ad esempio, non dormire accanto al dispositivo o al relativo adattatore di alimentazione, non posizionarlo sotto una coperta o un cuscino ed evitare il contatto tra il corpo e il dispositivo quando l’adattatore di alimentazione è collegato a una fonte di alimentazione. Prestare particolare attenzione in caso di condizioni fisiche che influiscono sulla capacità di rilevare calore contro il corpo.
- Se il dispositivo viene utilizzato per lunghi periodi, la sua superficie può diventare molto calda. Anche se la temperatura potrebbe non essere calda al tatto, se si mantiene il contatto fisico con il dispositivo per un lungo periodo, ad esempio se si appoggia il dispositivo sulle ginocchia, la pelle potrebbe subire lievi ustioni.
- Se il dispositivo è sulle ginocchia e il calore diventa fastidioso, rimuoverlo e posizionarlo su una superficie di lavoro stabile.
- Non posizionare mai il dispositivo o l’adattatore di alimentazione su mobili o altre superfici che potrebbero essere rovinate dall’esposizione al calore, poiché la base del dispositivo e la superficie dell’adattatore di alimentazione potrebbero aumentare di temperatura durante il normale utilizzo.

# Avviso dell’ANSI degli Stati Uniti

Equipment approved for ANSI/UL121201 and CSA C22.2 No. 213, Nonincendive Electrical Equipment for use in Class I, Division 2, Group A, B, C, and D.
Ambient temperature: -29°C to 45°C

**EXPLOSION HARZARD WARNINGS:**

- External connections/hubs through the connectors as mentioned (HDMI port, combo audio port, USB Type-A port, USB Type-C port, RJ45 port, RS-232 port, DC-in jack, docking port, and tri antenna passthrough connector) are **NOT** to be used in a hazardous location. When used with a docking station (such as the office dock, keyboard dock, or vehicle dock), the docking/undocking of the equipment must be conducted outside the hazardous area. Docking/undocking in a hazardous area is prohibited.
- The tablet is to be only powered from the battery pack while in hazardous locations. Power adapter is **NOT** certified to use in hazardous locations and **NOT** to be used in hazardous locations.
- The battery must only be changed in an area known to be non-hazardous.
- **DO NOT** disconnect equipment unless power has been switched off or the area is known to be non-hazardous.
- **DO NOT** remove or replace a user-removable item (such as the battery pack, micro-SIM card, smart card, etc.) while the circuit is live unless the area is free of ignitable concentrations.
- Replace the battery with battery model BP3S1P4070P-01 or BP3S3P3450P-03, manufactured by Getac Technology Corporation only. Use of another battery may present a risk of fire or explosion.
- The lock of the battery pack must be engaged when used in hazardous locations.

# Avvisi di conformità per l'Europa

| | |
|---|---|
| **Nome della ditta** | Getac Technology GmbH. |
| **Indirizzo** | Kanzlerstrasse 4<br>40472 Dusseldorf, Germany |
| **Telefono** | +49 (0) 211-984819-0 |

## Dichiarazioni di conformità

**English**
Getac hereby declares that this product complies with the EU Directive 2014/53/EU. The full text of the EU declaration of conformity is available at:
https://support.getac.com/Portal/Page/809

**Deutsch**
Getac erklärt hiermit, dass Gerät mit den grundlegenden Anforderungen und anderen relevanten Bestimmungen der Richtlinie 2014/53/EU übereinstimmt. Der gesamte Text der EU Konformitätserklärung ist verfügbar unter:
https://support.getac.com/Portal/Page/846

**Español**
Por la presente, Getac declara que el producto cumple con la Directiva de la UE 2014/53/UE. El texto completo de la declaración UE de conformidad se encuentra a continuación.
https://support.getac.com/Portal/Page/866

**Français**
Getac déclare par la présente que cet appareil est conforme aux critères essentiels et autres clauses pertinentes de la directive 2014/53/EU. La déclaration de conformité de l'UE peut être téléchargée à partir du site internet suivant :
https://support.getac.com/Portal/Page/879

**Italiano**
Getac con la presente dichiara che questo dispositivo è conforme ai requisiti essenziali e alle altre disposizioni pertinenti con la direttiva 2014/53/EU. Il testo completo della dichiarazione di conformità UE è disponibile all'indirizzo:
https://support.getac.com/Portal/Page/892

# Avvisi

**Max. potenza:**
WWAN: 25 dBm
WLAN 2,4G: 20 dBm
WLAN 5150-5725MHz: 23 dBm
WLAN 5725-5875: 14 dBm
WLAN 6E (LPI): 23 dBm
WLAN 6E (VLP): 14 dBm
BT: 20 dBm
RFID: 14,22 dBuA/m @ 10m
Digitalizzatore: -13,14 dBuA/m @ 10m

Questo dispositivo è unicamente per uso interno, con una frequenza tra 5150 e 5350 MHz.

| | | | | | | |
|---|---|---|---|---|---|---|
| | BE | BG | CZ | DK | DE | EE |
| | IE | EL | ES | FR | HR | IT |
| | CY | LV | LT | LU | HU | MT |
| | NL | AT | PL | PT | RO | SI |
| | SK | FI | SE | NO | IS | LI |
| | CH | TR | UK (NI) | | | |

**Waste Electrical and Electronic Equipment (WEEE)**

Questo simbolo significa che secondo le leggi e le regolamentazioni locali il prodotto deve essere smaltito separatamente dai rifiuti domestici. Quando questo prodotto raggiunge la sua fine, consegnarlo ad un punto di raccolta designato dalle autorità locali. Il riciclo corretto del prodotto protegge la salute umana e l'ambiente.

**Direttiva sulle batterie — Informazioni per gli utenti**

Nell'Unione Europea, questa etichetta indica che le batterie di questo prodotto devono essere raccolte separatamente e non smaltite insieme ai rifiuti domestici. Le sostanze contenute nelle batterie possono avere un potenziale impatto sulla salute e sull'ambiente e l'utente ha un ruolo importante nel riciclaggio delle batterie di scarto, contribuendo così alla protezione, alla conservazione e al miglioramento della qualità dell'ambiente.

# Direttiva sulla restrizione delle sostanze pericolose (RoHS)

### RoHS EU

I prodotti Getac soddisfano i requisiti della Direttiva 2011/65/UE sulla limitazione nell'utilizzo di alcune sostanze pericolose nelle apparecchiature elettriche ed elettroniche. Per ulteriori informazioni sulla Direttiva RoHS, visitare il sito web https://www.getac.com/us/environment/.

# Dichiarazione di conformità

Vedere il documento della **Dichiarazione di conformità (Declaration of Conformity)** CE/UK presente nella confezione del prodotto.

# Informazioni su USB Power Delivery

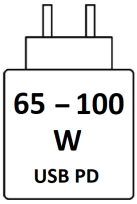


**Potenza in watt per la ricarica:**
Minimo 65 Watt
Massimo 100 Watt

# ENERGY STAR

ENERGY STAR® è un programma governativo che offre ai professionisti e ai privati soluzioni di efficienza energetica, rendendo semplice il risparmio economico e preservando l'ambiente per le future generazioni.

Per maggiori informazioni su ENERGY STAR®, consultare il sito http://www.energystar.gov.

In qualità di partner ENERGY STAR®, Getac Technology Corporation ha stabilito che i propri prodotti siano conformi alle linee guida ENERGY STAR® per una migliore efficienza energetica.

Tutti i prodotti Getac con logo ENERGY STAR® sono conformi allo standard ENERGY STAR® e la funzione di gestione dell'energia è abilitata per impostazione predefinita. I prodotti Getac qualificati ENERGY STAR® sono elencati sul sito web EPA. https://www.energystar.gov/products