ZT411/ZT421

Stampante industriale con display tattile a colori

Guida per l'utente

ZEBRA

P1106464-02IT

ZEBRA e il logo stilizzato Zebra sono marchi di Zebra Technologies Corporation, registrati in molte giurisdizioni in tutto il mondo. Tutti gli altri marchi sono proprietà dei rispettivi detentori.
© 2019 Zebra Technologies Corporation e/o sue consociate. Tutti i diritti riservati.

Le informazioni contenute in questo documento sono soggette a modifiche senza preavviso. Il software descritto nel presente documento viene fornito in base a un contratto di licenza o accordo di non divulgazione. È possibile utilizzare o copiare il software solo rispettando i termini di tali contratti.

Per ulteriori informazioni legali e sulle dichiarazioni di proprietà, vedere:

SOFTWARE: http://www.zebra.com/linkoslegal
COPYRIGHT: http://www.zebra.com/copyright
GARANZIA: http://www.zebra.com/warranty
CONTRATTO DI LICENZA CON L'UTENTE FINALE: http://www.zebra.com/eula

Termini di utilizzo

Dichiarazione di proprietà

In questo manuale sono contenute informazioni di proprietà di Zebra Technologies Corporation e delle sue controllate ("Zebra Technologies"). Il manuale ha il solo scopo di informare coloro che utilizzano le apparecchiature descritte nel presente documento e che ne curano la manutenzione. Tali informazioni proprietarie non possono essere utilizzate, riprodotte o fornite a terze parti per qualsiasi scopo senza il consenso esplicito e in forma scritta di Zebra Technologies.

Miglioramenti del prodotto

Zebra Technologies segue una politica di miglioramento continuo dei propri prodotti. Tutte le specifiche e i disegni sono soggetti a modifiche senza alcun preavviso.

Esonero di responsabilità

Zebra Technologies intraprende tutte le azioni necessarie a garantire che le specifiche tecniche e i manuali siano corretti, tuttavia è possibile che vi siano degli errori. Zebra Technologies si riserva il diritto di correggere eventuali errori e non si assume alcuna responsabilità per quanto possa derivare da essi.

Limitazione di responsabilità

In nessun caso Zebra Technologies o chiunque abbia partecipato allo sviluppo, alla produzione o alla consegna del presente prodotto (incluso l'hardware e il software) sarà responsabile per qualsiasi danno (inclusi, senza limitazione alcuna, i danni consequenziali comprendenti perdite derivanti da mancato guadagno, interruzione dell'attività o perdita di informazioni aziendali) derivanti dall'uso, come conseguenza dell'uso o dall'incapacità di utilizzare tale prodotto, anche se Zebra Technologies è stata informata della possibilità di questi danni. Alcune legislazioni non ammettono l'esclusione o la limitazione dei danni incidentali o consequenziali, pertanto la limitazione o l'esclusione esposte precedentemente potrebbero non essere applicabili nel singolo paese d'acquisto.

Data di pubblicazione

13 settembre, 2019

Sommario

Termini di utilizzo 2
Dichiarazione di proprietà 2
Miglioramenti del prodotto 2
Esonero di responsabilità 2
Limitazione di responsabilità 2
Data di pubblicazione 2

Dichiarazione di conformità 7
Informazioni sulla conformità 8
Dichiarazione FCC sull'esposizione alle radiazioni (per stampanti con radio o codificatori RFID) 8
Dichiarazione di conformità alle norme Canadian DOC 8

Impostazione della stampante 9
Selezionare una posizione per la stampante 10
Ordinazione di ricambi e accessori 11
Supporti 11
Nastro 11
Ispezione del contenuto dell'imballaggio 12
Installazione di software per etichette 13
Installazione dei driver della stampante e collegamento della stampante ai dispositivi 13
Collegamento a un computer 13
Collegamento a un telefono o tablet 13
Determinare il metodo di raccolta delle etichette 14
Caricamento dei supporti 17
Inserimento del supporto nella stampante 17
Modalità strappo 21
Modalità spellicolatura (con o senza avvolgimento pellicola di supporto) 25
Modalità riavvolgimento 35
Modalità taglierina o taglio ritardato 43

Determinare il tipo di nastro da utilizzare 47
Caricamento del nastro 48
Eseguire la procedura guidata Stampa e stampare un'etichetta di prova 52

Configurazione e regolazione della stampante 55
Schermata Home 56
Procedure guidate della stampante 57
Menu utente 58
Menu Sistema 59
Menu Connessione 65
Menu Stampa 75
Menu RFID 83
Menu Archivio 87
Calibrazione dei sensori del nastro e dei supporti 89
Regolazione della pressione della testina di stampa 90
Regolazione della posizione del sensore 94

Manutenzione ordinaria 95
Pianificazione e procedure di pulizia 95
Pulizia esterna, del comparto supporti e dei sensori 97
Pulizia della testina di stampa e del rullo 98
Pulizia e lubrificazione del modulo taglierina 101
Rimozione del nastro usato 106
Sostituzione di componenti della stampante 108
Ordinazione di parti di ricambio 108
Riciclaggio di componenti della stampante 108
Immagazzinaggio della stampante 108
Lubrificazione 108

Diagnostica e risoluzione dei problemi 109
Valutazione della qualità del codice a barre 110
Etichette di configurazione 112
Autotest tramite il pulsante PAUSE (PAUSA) 113
Profilo del sensore 114
Modalità diagnostica delle comunicazioni 116
Caricare i valori predefiniti o gli ultimi salvati 117
Stati di avviso ed errore 118
Avvisi e messaggi di errore 119
Spie luminose 123

Risoluzione dei problemi 125
Problemi di stampa o di qualità di stampa 125
Problemi relativi al nastro 129
Problemi RFID 131
Problemi relativi alle comunicazioni 134
Problemi vari 135
Assistenza per la stampante 138
Spedizione della stampante 138

Installazione del driver della stampante e collegamento al computer 139
Installazione di Zebra Setup Utilities 139
Collegamento di un computer alla porta USB della stampante 148
Collegamento di un computer alla porta seriale o parallela della stampante 151
Collegamento alla rete tramite la porta Ethernet della stampante 158
Collegamento della stampante alla rete wireless 166

Utilizzo di una porta host USB e della funzionalità Print Touch 172
Materiale necessario per gli esercizi 172
File per eseguire gli esercizi 172
Host USB 175
Esercizio 1: Copia dei file su un'unità Flash USB ed esecuzione del mirroring USB 175
Esercizio 2: Stampa di un formato di etichetta da un'unità Flash USB 177
Esercizio 3: Copia dei file su/da un'unità Flash USB 178
Esercizio 4: Immissione dei dati per un file archiviato con una tastiera USB e stampa di un'etichetta 180
Print Touch/Near Field Communication (NFC) 181
Esercizio 5: Immissione dei dati per un file archiviato con uno smartphone e stampa di un'etichetta 182

Specifiche 184
Specifiche generali 184
Specifiche dell'alimentazione 185
Specifiche del cavo di alimentazione 186
Specifiche dell'interfaccia di comunicazione 187
Collegamenti standard 188
Collegamenti opzionali 190
Specifiche wireless 191

Specifiche di stampa 192
Specifiche dei supporti 193
Specifiche del nastro 194

Glossario 195

Dichiarazione di conformità

Si certifica che le stampanti Zebra

ZT411 e ZT421

prodotte da:

Zebra Technologies Corporation

3 Overlook Point

Lincolnshire, Illinois 60069 U.S.A

Risultano conformi alle norme tecniche FCC in vigore

Per l'utilizzo domestico, professionale, commerciale e industriale.

La presente dichiarazione è valida solo se non vengono apportate modifiche non autorizzate alle apparecchiature e se vengono rispettate le istruzioni di manutenzione e utilizzo.

Informazioni sulla conformità

Dichiarazione di conformità alle norme FCC

Il presente dispositivo è conforme alle norme FCC, parte 15. Il funzionamento è soggetto alle due condizioni seguenti:

1. il dispositivo non deve provocare interferenze dannose;
2. il dispositivo deve accettare qualsiasi interferenza ricevuta, incluse eventuali interferenze che possano causare un funzionamento indesiderato.

Questa apparecchiatura è stata testata ed è risultata conforme ai limiti per i dispositivi digitali di classe B, come specificato nelle Regole FCC parte 15. Tali limiti sono stati calcolati per garantire una ragionevole protezione da interferenze dannose in installazioni residenziali. Questa apparecchiatura genera, usa e può irradiare energia a radiofrequenza e, se non installata e utilizzata in conformità alle istruzioni, può causare disturbi dannosi per le comunicazioni radio. Tuttavia non viene fornita alcuna garanzia che non si verificheranno comunque interferenze in una particolare installazione. Se l'apparecchiatura causa interferenze dannose alla ricezione di apparecchi radiotelevisivi, determinabili accendendo e spegnendo l'apparecchiatura stessa, l'utente dovrebbe provare a correggere l'interferenza applicando una o più delle seguenti raccomandazioni:

- Riorientare o spostare l'antenna ricevente.
- Aumentare la distanza fra l'apparecchiatura e il dispositivo ricevente.
- Collegare l'apparecchiatura a una presa di corrente facente parte di un circuito diverso da quello che alimenta il dispositivo ricevente.
- Consultare il rivenditore o un tecnico radiotelevisivo qualificato.

Dichiarazione FCC sull'esposizione alle radiazioni (per stampanti con radio o codificatori RFID)

Questa apparecchiatura è conforme ai limiti FCC di esposizione alle radiazioni previsti per gli ambienti non soggetti a controllo. Questa apparecchiatura deve essere installata e azionata ad almeno 20 cm di distanza dal radiatore e dal corpo.

Questo trasmettitore non deve essere posizionato o azionato in combinazione con altre antenne o trasmettitori.

Dichiarazione di conformità alle norme Canadian DOC

Il presente dispositivo digitale di classe B è conforme alle norme ICES-003.

Cet appareil numérique de la classe B est conforme à la norme NMB-003 du Canada.

Impostazione della stampante

Questa sezione presenta come eseguire la configurazione iniziale e utilizzare la stampante.

Selezionare una posizione per la stampante

Selezionare una posizione per la stampante che risponda alle condizioni seguenti:

- **Superficie:** La superficie su cui verrà collocata la stampante deve essere stabile, orizzontale e di dimensioni e solidità tali da supportare la stampante.

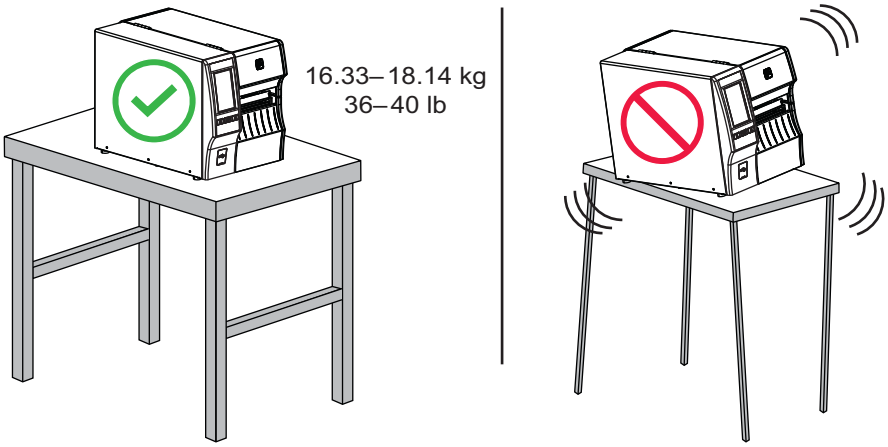

- **Spazio:** L'area in cui verrà collocata la stampante deve prevedere spazio sufficiente per la ventilazione e per accedere ai componenti e ai connettori della stampante. Lasciare spazio libero su tutti i lati della stampante per consentire una ventilazione e un raffreddamento adeguati.

ATTENZIONE: Evitare di collocare materiale da imbottitura o ammortizzante sotto o dietro la stampante poiché potrebbe limitare il flusso d'aria e causare il surriscaldamento della stampante.

- **Alimentazione:** La stampante deve trovarsi a breve distanza da una presa elettrica facilmente accessibile.
- **Interfacce di comunicazione dati:** La stampante deve trovarsi nel raggio del trasmettitore Wi-Fi (se applicabile) o a una distanza accettabile per collegarla all'origine dei dati (generalmente un computer). Per ulteriori informazioni sulla lunghezza massima dei cavi e sulla configurazione, vedere Specifiche generali a pagina 184.
- **Condizioni operative:** La stampante è stata realizzata in modo da consentirne l'utilizzo in una vasta gamma di condizioni ambientali ed elettriche, ad esempio in magazzino o in officina. Nella Tabella 1 sono riportati i requisiti di temperatura e umidità relativa per la stampante in modalità operativa.

Tabella 1 Temperatura e umidità operative

Modalità	Temperatura	Umidità relativa
Trasferimento termico	Da 5 a 40 °C (da 40 a 104 °F)	Dal 20% all'85% in assenza di condensa
Termico diretto	Da 0 a 40 °C (da 32 a 104 °F)	

Ordinazione di ricambi e accessori

Gli elementi necessari seguenti NON vengono forniti in dotazione con la stampante:

- Cavi di comunicazione/rete (quali USB, seriale, parallelo, Ethernet cablata)
- Supporti
- Nastro (se la stampante dispone dell'opzione trasferimento termico)

Supporti

Per ottenere una qualità di stampa ottimale e adeguate prestazioni in tutta la linea di prodotti, Zebra consiglia vivamente di utilizzare ricambi Zebra originali come componenti di una soluzione totale. È stata realizzata una vasta gamma di partite di carta, polipropilene, poliestere e vinile allo scopo specifico di esaltare le capacità della stampante e di evitare l'usura prematura della testina di stampa. Per acquistare i materiali di consumo, visitare il sito http://www.zebra.com/supplies.

Il Glossario a pagina 195 include termini associati con i supporti, come supporti con riga nera, supporti con gap/tacche, supporti RFID, supporti a fogli ripiegati e supporti in rotolo. Utilizzare questi termini per determinare quali sono i supporti migliori per le esigenze dell'utente.

Nastro

È necessario utilizzare un nastro? I supporti stessi determinano se è necessario utilizzare il nastro. I supporti a trasferimento termico richiedono l'utilizzo di un nastro, che invece non è necessario per la stampa termica diretta.

Come posso stabilire se i supporti sono a trasferimento termico diretto o a trasferimento termico? Il modo più semplice è graffiare rapidamente con un'unghia la superficie di stampa del supporto. Se compare un segno nero nel punto dove è stato graffiato il supporto, il supporto è per stampa termica diretta e non è necessario utilizzare il nastro.

Che tipo di nastro è possibile utilizzare? I nastri possono essere avvolti con il lato rivestito all'interno o all'esterno. Questa stampante può utilizzare solo nastri con rivestimento **esterno** a meno che non sia stato acquistato e installato il perno opzionale che consente l'utilizzo di nastri con rivestimento interno. Per informazioni sulle ordinazioni, contattare il rivenditore Zebra autorizzato.

Come posso stabilire quale lato del nastro è rivestito? Premere un angolo del lato adesivo di un'etichetta sulla superficie esterna del rotolo di nastro, quindi staccare l'etichetta dal nastro. Se particelle di inchiostro aderiscono all'etichetta, allora il rotolo di nastro è rivestito sul lato esterno. Ripetere questo test sulla superficie interna del rotolo di nastro se necessario per confermare quale sia la superficie rivestita.

Un metodo alternativo consiste nello svolgere un piccolo pezzo di nastro, posizionare la superficie esterna del nastro su un frammento di carta e graffiare con un'unghia la superficie interna del nastro. Sollevare il nastro e verificare l'eventuale presenza di segni sulla carta. Se il nastro ha lasciato un segno, allora è rivestito sulla superficie esterna.

Ispezione del contenuto dell'imballaggio

IMPORTANTE: Zebra Technologies non si assume alcuna responsabilità per eventuali danni occorsi alla stampante durante la spedizione e non riparerà tali danni in garanzia.

Quando si riceve la stampante, procedere come segue:

1. Verificare che gli articoli seguenti siano inclusi nell'imballaggio della stampante:

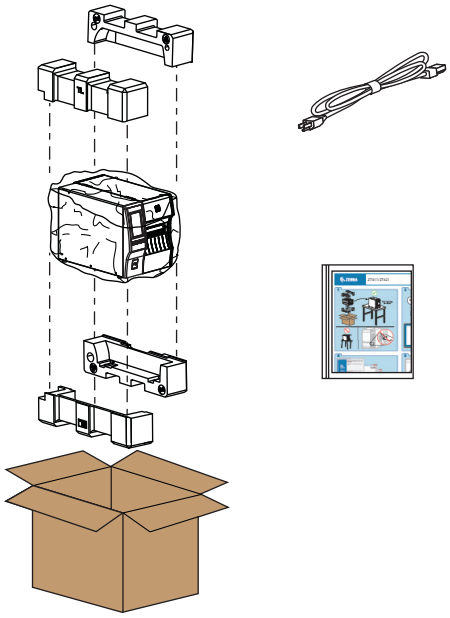

   Ulteriori articoli potrebbero essere inclusi, a seconda delle opzioni ordinate con la stampante.
2. Se qualcosa è mancante, comunicarlo al proprio rivenditore autorizzato Zebra.
3. Disimballare immediatamente la stampante e verificare eventuali danni dovuti alla spedizione.
   - Conservare tutti i materiali di imballaggio.
   - Controllare che le superfici esterne non siano danneggiate.
   - Sollevare lo sportello supporti e controllare che i componenti nel comparto supporti non abbiano subito danni.
4. Se vengono rilevati danni dovuti alla spedizione:
   - Comunicarlo immediatamente e presentare una certificazione dei danni alla società di spedizioni.
   - Conservare tutti i materiali di imballaggio per la verifica che condurrà la società di spedizioni.
   - Avvisare il rivenditore Zebra autorizzato.
5. La stampante viene spedita con vari elementi di protezione per la spedizione, tra cui una pellicola in plastica sopra la finestra trasparente dello sportello dei supporti. Prima di azionare la stampante, rimuovere questi elementi protettivi.

Installazione di software per etichette

Selezionare e installare il software che verrà usato per creare formati di etichetta per la stampante. Un'opzione è ZebraDesigner, che può essere scaricato da www.zebra.com.

Installazione dei driver della stampante e collegamento della stampante ai dispositivi

Dopo aver configurato la stampante, verificato che stampi un'etichetta di prova ed eseguito le regolazioni per la qualità di stampa, è possibile connettere la stampante al proprio dispositivo (ad esempio, un computer, telefono o tablet).

Collegamento a un computer

Se ancora non è stato fatto, installare il programma Zebra Setup Utilities (www.zebra.com/setup) prima di collegare la stampante al computer. Se la stampante viene collegata al computer senza il programma Zebra Setup Utilities, non verrà installato il driver della stampante corretto.

Eseguire il programma Zebra Setup Utilities. Questa utilità guiderà l'utente nel processo di collegamento della stampante al computer. Per istruzioni dettagliate, vedere Installazione del driver della stampante e collegamento al computer a pagina 139.

Collegamento a un telefono o tablet

Utilizzare l'app Zebra Printer Setup Utility per dispositivi Android (disponibile gratuitamente su Google Play™ all'indirizzo http://play.google.com/store/apps/details?id=com.zebra.printersetup).

Determinare il metodo di raccolta delle etichette

Utilizzare un metodo di raccolta etichette che corrisponde ai supporti utilizzati e alle opzioni della stampante disponibili (vedere Tabella 2 e Figura 1 a pagina 16). Il percorso supporti è il medesimo sia per supporti in rotolo che per supporti a fogli ripiegati.

1. Nella schermata Home, toccare **Menu > Stampa > Posizione etichetta > Metodo di raccolta**.

2. Selezionare un metodo di raccolta compatibile con le opzioni disponibili nella stampante. Vedere Tabella 2 e Figura 1 a pagina 16.
3. Toccare l'icona home per ritornare alla schermata Home.

Tabella 2 Metodi di raccolta e opzioni della stampante

Metodo di raccolta	Opzione stampante richiesta	Descrizione
Strappo	Questo metodo può essere utilizzato con qualsiasi opzione della stampante e con quasi tutti i tipi di supporto.	La stampante esegue solo la stampa dei formati etichetta. L'operatore della stampante può strappare le etichette stampate quando la stampante si arresta.
Spellicolatura	Opzione avvolgimento pellicola di supporto o opzione riavvolgimento	La stampante esegue la spellicolatura dell'etichetta durante la stampa, quindi si interrompe sino alla rimozione dell'etichetta. La pellicola di supporto vuota può uscire dal lato anteriore della stampante oppure essere riavvolta attorno al perno di avvolgimento della pellicola o al perno di riavvolgimento.
Riavvolgimento	Opzione riavvolgimento	La stampante esegue la stampa senza interrompersi tra un'etichetta e l'altra. Dopo la stampa, il supporto viene riavvolto attorno a una bobina. La piastra di riavvolgimento è utilizzata per separare le etichette dalla pellicola di supporto.

Tabella 2 Metodi di raccolta e opzioni della stampante (continua)

Metodo di raccolta	Opzione stampante richiesta	Descrizione
Taglierina	Opzione taglierina	La stampante esegue il taglio tra un'etichetta e l'altra dopo ogni stampa.
Taglio ritardato	Opzione taglierina	La stampante attende un comando ZPL di taglio ritardato (**~JK**) prima di tagliare l'ultima etichetta stampata.
Applicatore	Questa modalità viene utilizzata con un dispositivo che applica le etichette.	La stampante stampa quando riceve un segnale dall'applicatore. Per ulteriori informazioni sull'interfaccia dell'applicatore, fare riferimento alla sezione Informazioni utente avanzate del Manuale di manutenzione.
Supporti senza pellicola*	* Riservata per utilizzo futuro.	
Riavvolgimento con supporti senza pellicola*		
Strappo di supporti senza pellicola*		
Taglio di supporti senza pellicola*		
Taglio ritardato di supporti senza pellicola		

Figura 1 Opzioni della stampante

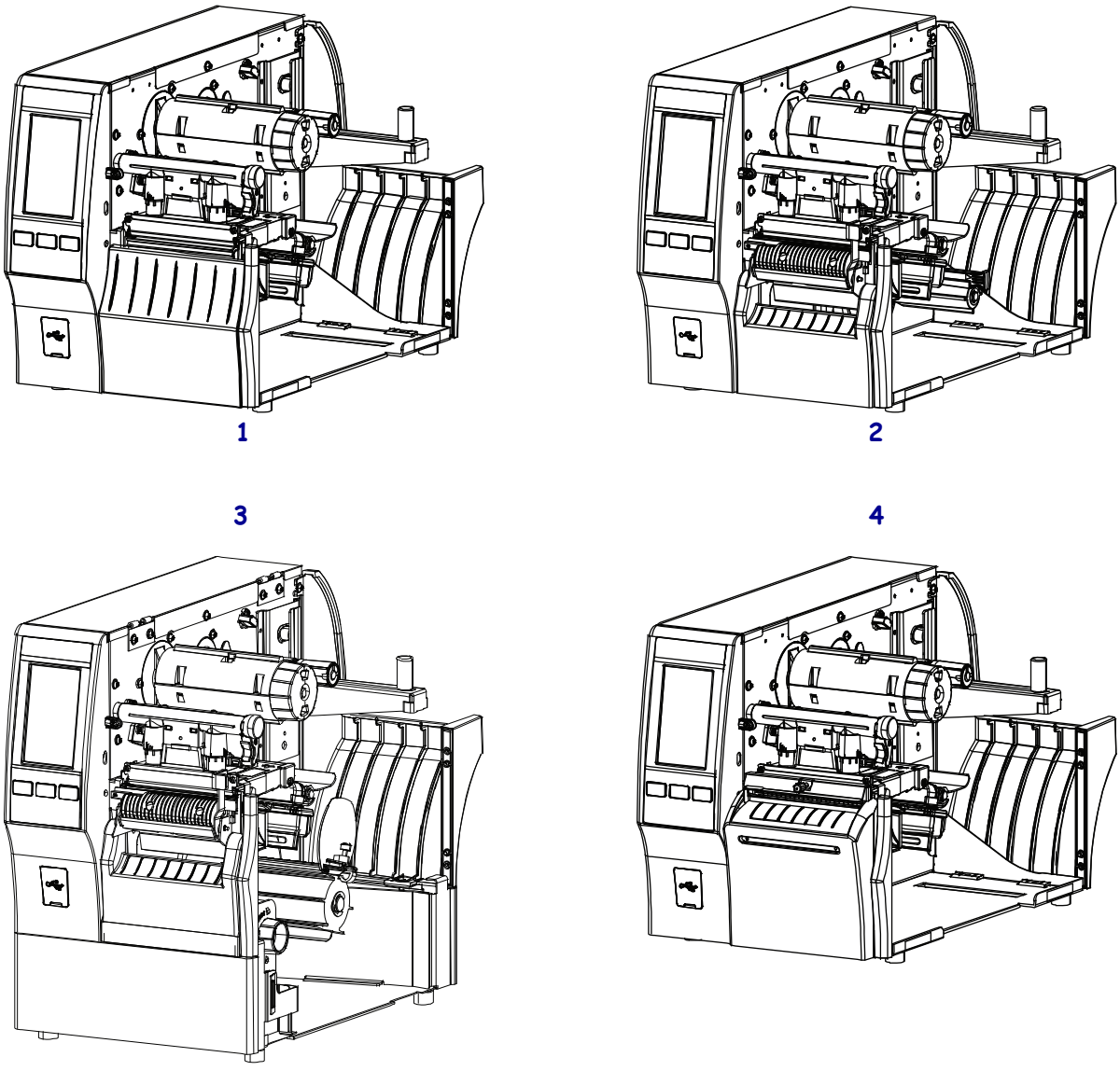

1	Strappo (standard)
2	Opzione spellicolatura con avvolgimento della pellicola di supporto
3	Opzione riavvolgimento
4	Opzione taglierina

Caricamento dei supporti

Fare riferimento alle istruzioni fornite in questa sezione per caricare supporti in rotolo o a fogli ripiegati con il metodo di raccolta etichetta appropriato, in base alle esigenze.

IMPORTANTE: Quando si lavora vicino a una testina di stampa aperta non è obbligatorio spegnere la stampante, anche se questo è comunque consigliato in via precauzionale. Se si spegne l'alimentazione, andranno perdute tutte le impostazioni temporanee, quali i formati di etichetta, e sarà necessario ricaricarle prima di riprendere la stampa.

Inserimento del supporto nella stampante

1. Sollevare lo sportello supporti.

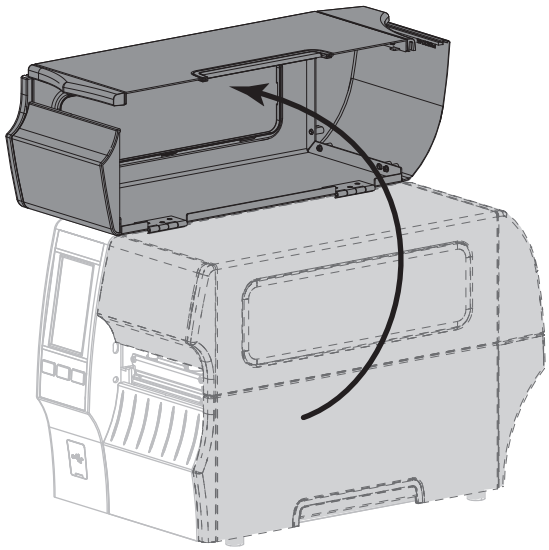

2. Rimuovere e scartare qualsiasi cartellino o etichetta strappato o sporco o tenuto assieme da adesivi o nastro.

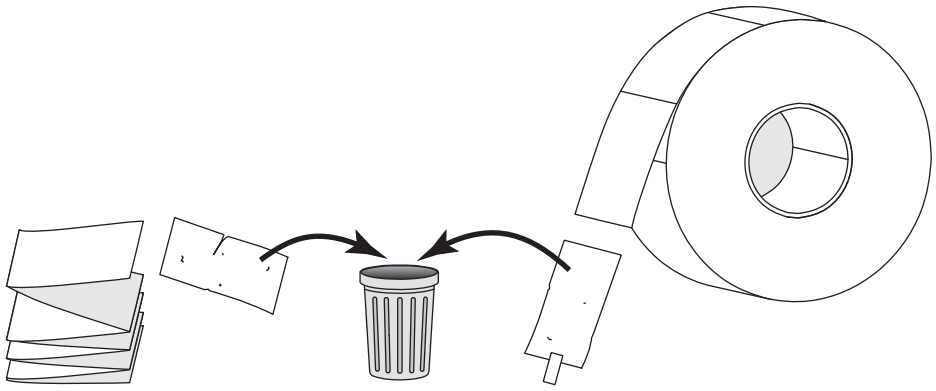

3. Estrarre quanto più possibile la guida di alimentazione supporti.

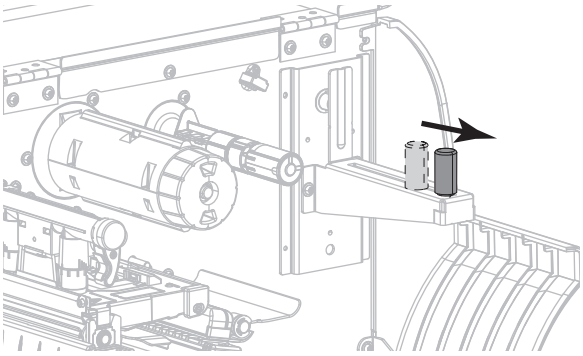

4. Inserire supporti in rotolo o a fogli ripiegati nella stampante. Il percorso di caricamento dei supporti è il medesimo sia per supporti in rotolo che per supporti a fogli ripiegati, quindi questo è l'unico passaggio che sarà diverso.

Supporti in rotolo — Inserire il supporto in rotolo sulla staffa di alimentazione supporti. Spingere il rotolo fino in fondo.

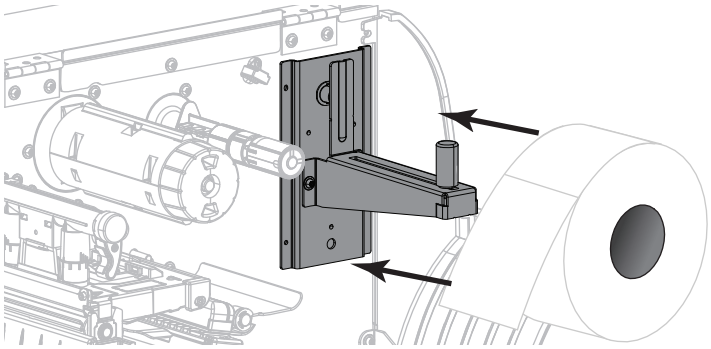

Supporti a fogli ripiegati — I supporti a fogli ripiegati possono essere riposti dietro o sotto la stampante. A seconda della posizione in cui si trovano, caricare i supporti dal retro o attraverso la fessura di accesso inferiore e farli passare sopra la staffa di alimentazione supporti.

Alimentazione dall'accesso posteriore	Alimentazione dall'accesso inferiore
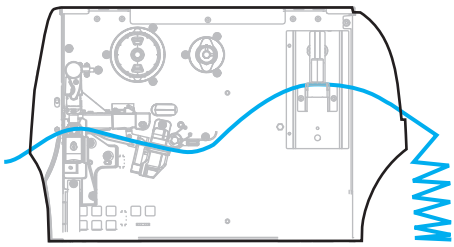	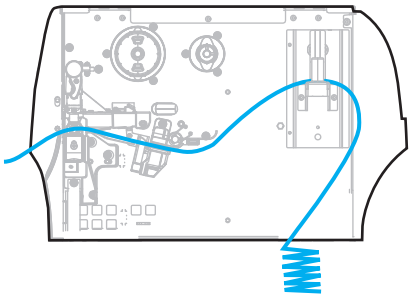

5. Quale metodo di raccolta si sta usando? (Vedere Determinare il metodo di raccolta delle etichette a pagina 14.)

Se si usa...	Allora...
Strappo 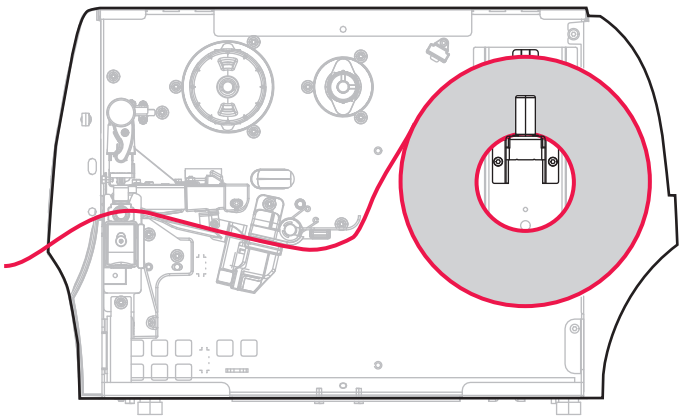	Continuare con Modalità strappo a pagina 21.
Spellicolatura (con o senza avvolgimento pellicola di supporto) 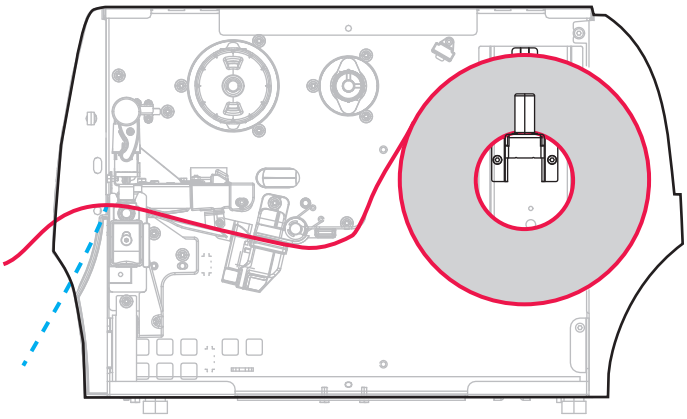	Continuare con Modalità spellicolatura (con o senza avvolgimento pellicola di supporto) a pagina 25.
Riavvolgimento 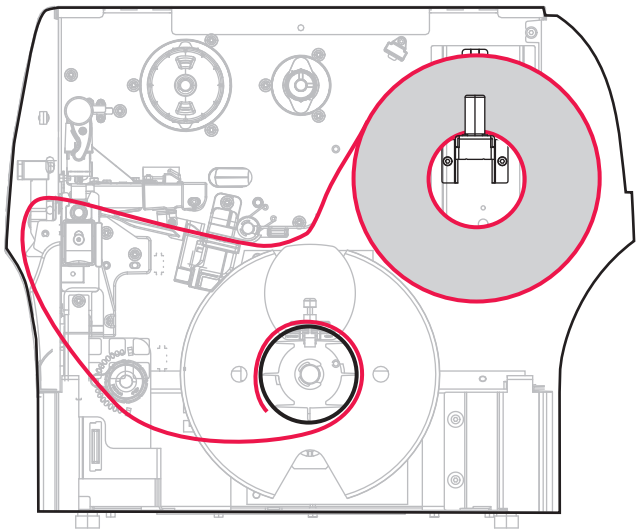	Continuare con Modalità riavvolgimento a pagina 35.

Se si usa...	Allora...
Taglierina o Taglio ritardato 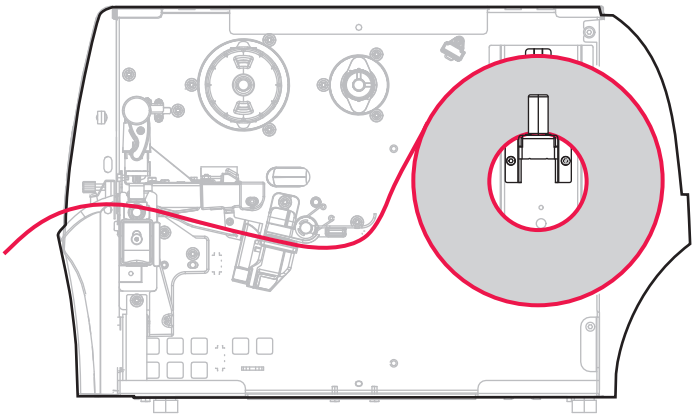	Continuare con Modalità taglierina o taglio ritardato a pagina 43.

Modalità strappo

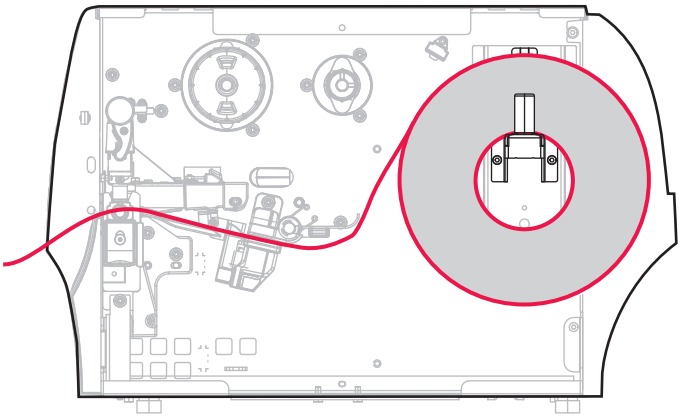

1. Se non è ancora stato fatto, seguire le istruzioni nella sezione Inserimento del supporto nella stampante a pagina 17.
2. Aprire il gruppo testina di stampa ruotando la relativa leva di apertura verso l'alto.

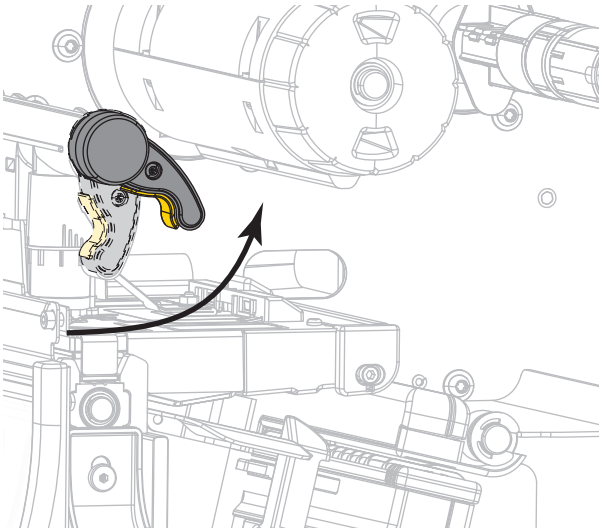

3. Estrarre completamente la guida supporti.

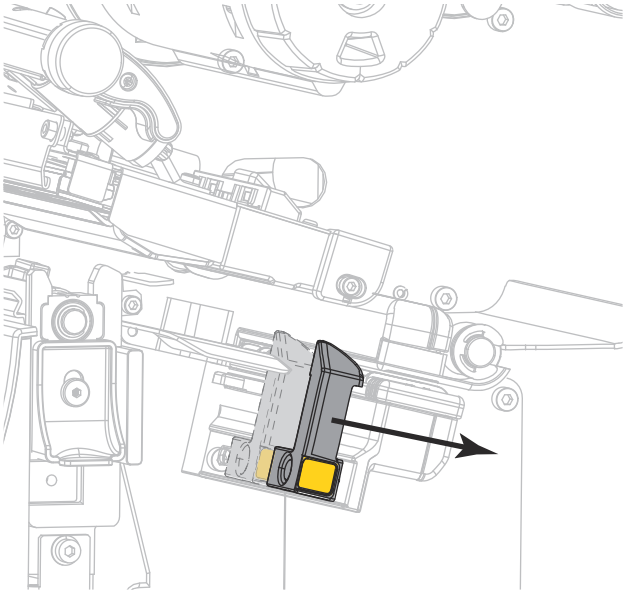

ATTENZIONE — SUPERFICIE CALDA: La testina di stampa potrebbe essere molto calda e causare gravi ustioni. Attendere che la testina di stampa si raffreddi.

4. Dalla staffa dei supporti (1), fare passare i supporti sotto la guida supporti mobile (2), attraverso il sensore dei supporti (3) e sotto il gruppo testina di stampa (4). Fare scivolare il supporto all'indietro finché non raggiunge la parete posteriore interna del sensore supporti.

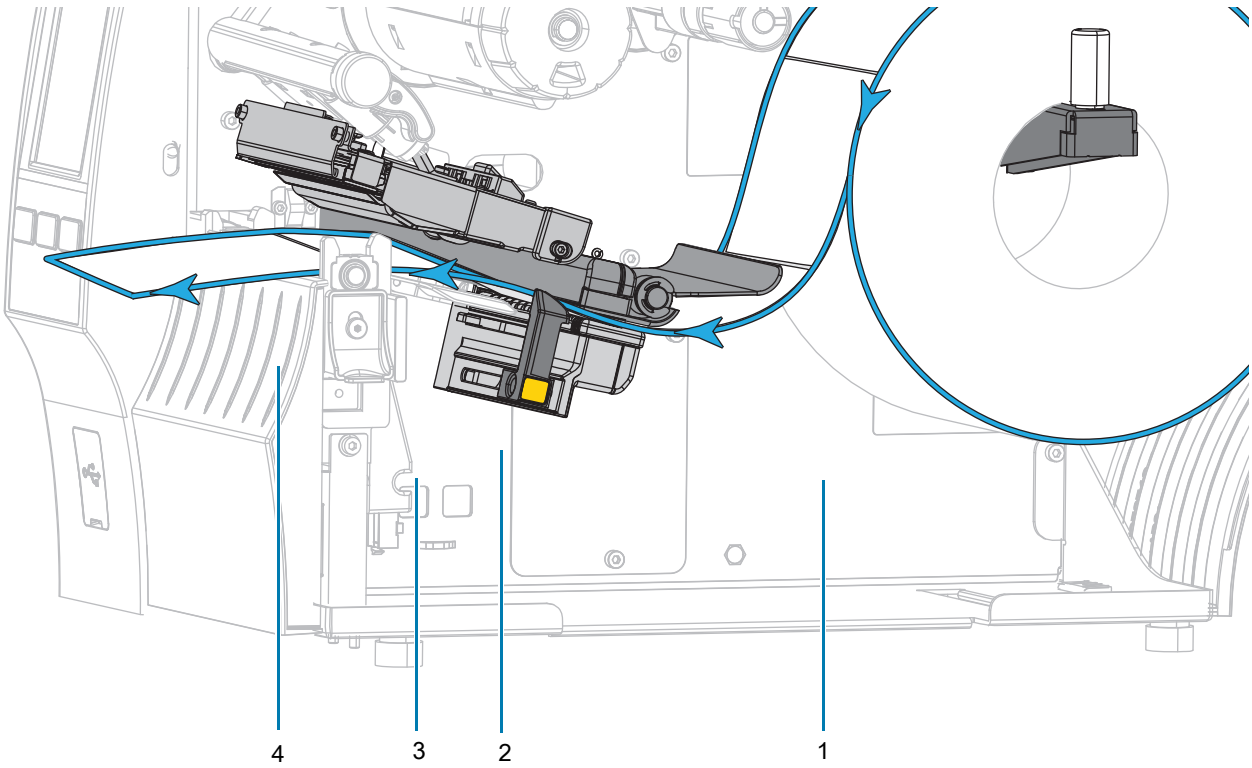

5. Far scorrere la guida supporti in modo che sia a contatto con il bordo del supporto.

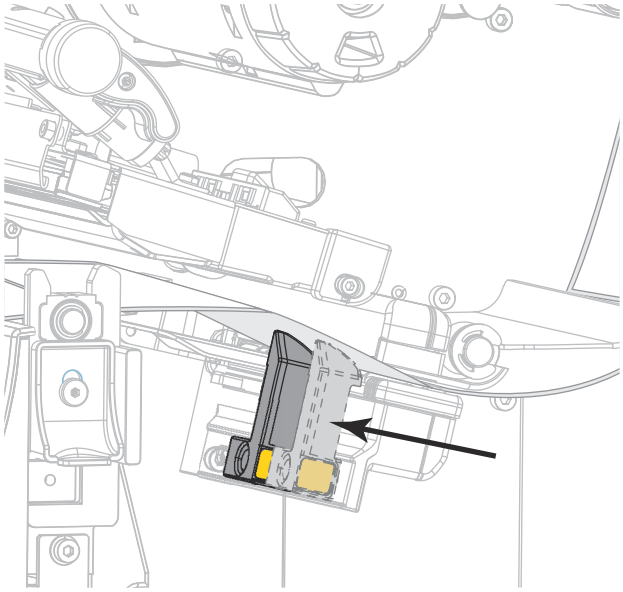

6. È necessario un nastro per la stampa dei supporti utilizzati? Se non si è certi, vedere Nastro a pagina 11.

Se si usa...	Allora...
Supporto per la stampa termica diretta (il nastro non è necessario)	Continuare con il passaggio 7.
Supporto per il trasferimento termico (è necessario il nastro)	a. Se non è ancora stato fatto, caricare il nastro nella stampante. Vedere Caricamento del nastro a pagina 48. b. Continuare con il passaggio 7.

7. Ruotare la leva di apertura della testina di stampa verso il basso finché non blocca la testina in posizione.

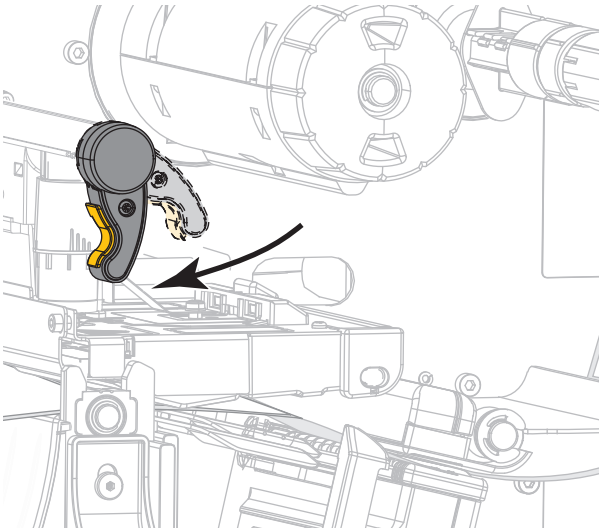

8. Chiudere lo sportello supporti.

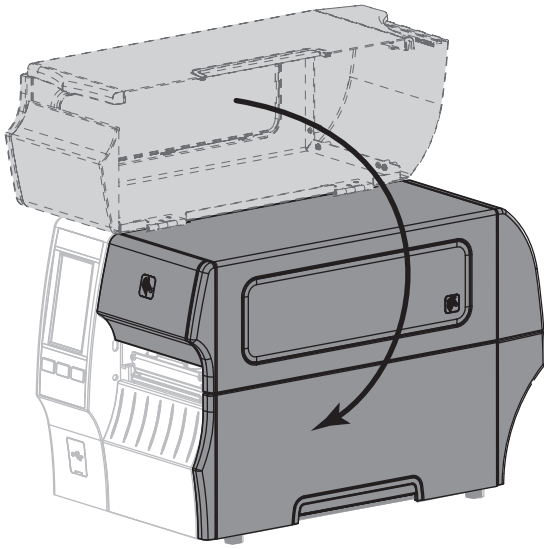

9. Impostare la stampante con un metodo di raccolta appropriato (vedere Stampa > Posizione etichetta > Metodo di raccolta a pagina 78).
10. Premere **PAUSE (PAUSA)** per uscire dalla modalità pausa e abilitare la stampa.

    A seconda delle impostazioni, la stampante potrebbe eseguire la calibrazione delle etichette o alimentare un'etichetta.
11. Per risultati migliori, calibrare la stampante. Vedere Calibrazione dei sensori del nastro e dei supporti a pagina 89.
12. Se si desidera, stampare un'etichetta di configurazione o altro per verificare che la stampante sia in grado di stampare. (Vedere Sistema > Impostazioni > Stampa: Impostaz. Sistema a pagina 64.)

Il caricamento dei supporti in modalità strappo è completato.

Modalità spellicolatura (con o senza avvolgimento pellicola di supporto)

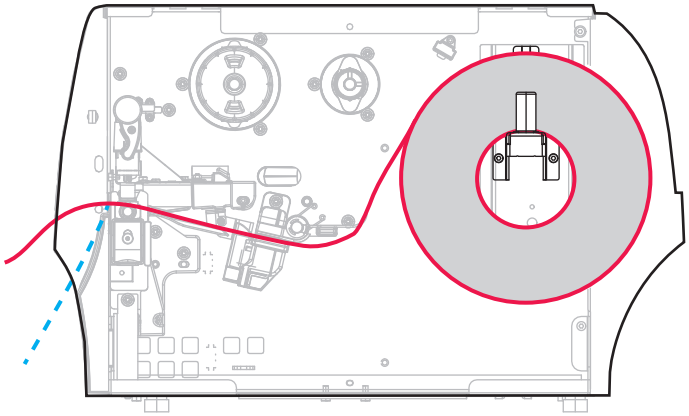

1. Se non è ancora stato fatto, seguire le istruzioni nella sezione Inserimento del supporto nella stampante a pagina 17.
2. Aprire il gruppo testina di stampa ruotando la relativa leva di apertura verso l'alto.

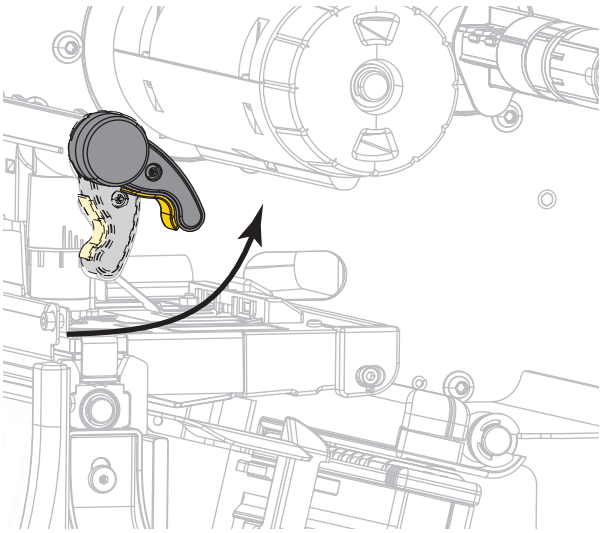

3. Estrarre completamente la guida supporti.

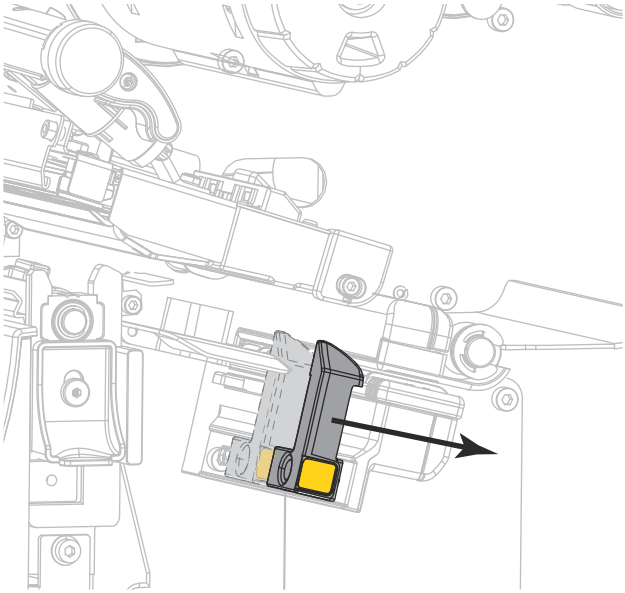

4. Spingere verso il basso la leva di rilascio del meccanismo di spellicolatura per aprire il gruppo spellicolatore.

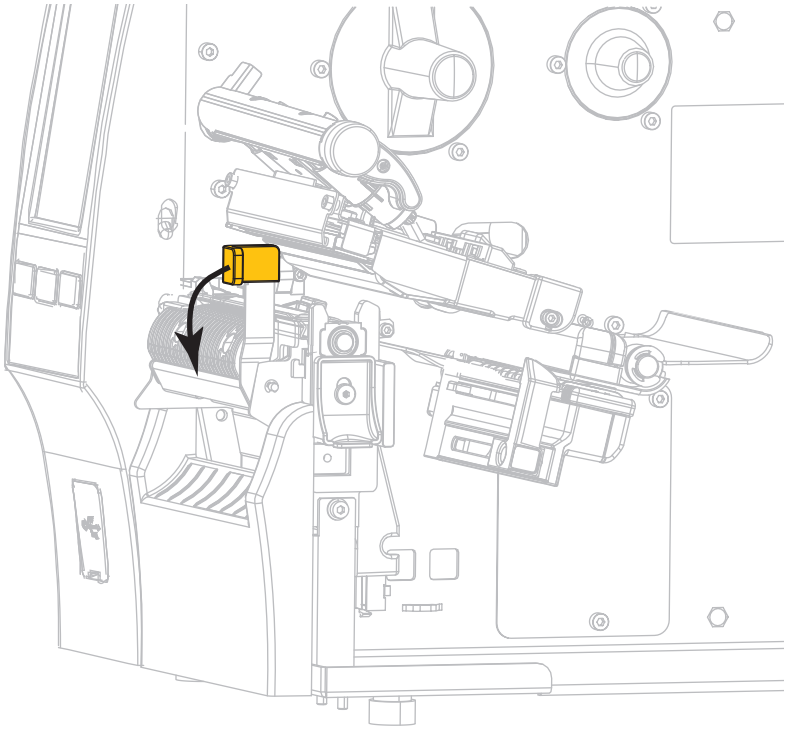

ATTENZIONE — SUPERFICIE CALDA: La testina di stampa potrebbe essere molto calda e causare gravi ustioni. Attendere che la testina di stampa si raffreddi.

5. Dalla staffa dei supporti (1), fare passare i supporti sotto la guida supporti mobile (2), attraverso il sensore dei supporti (3) e sotto il gruppo testina di stampa (4). Fare scivolare il supporto all'indietro finché non raggiunge la parete posteriore interna del sensore supporti.

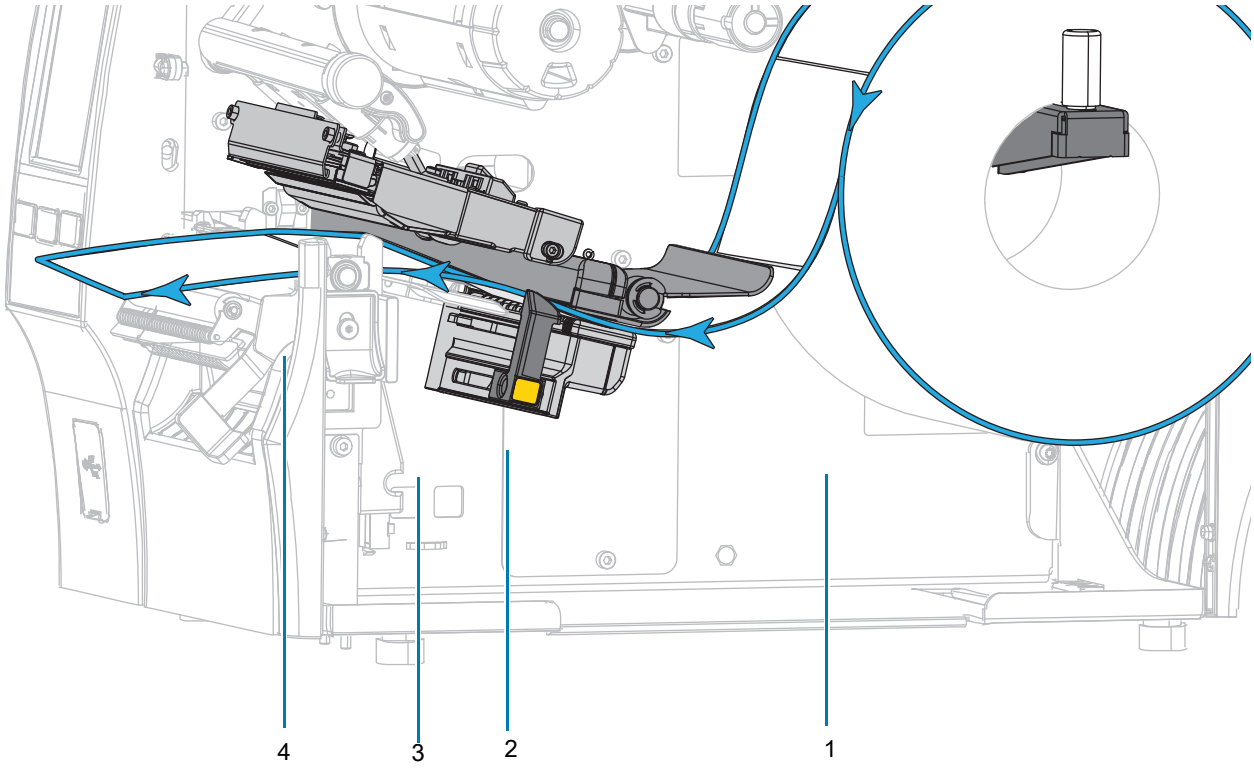

6. Estrarre circa 500 mm (18 in) di supporto dalla stampante. Rimuovere ed eliminare le etichette dal supporto esposto, lasciando solo la pellicola di supporto.

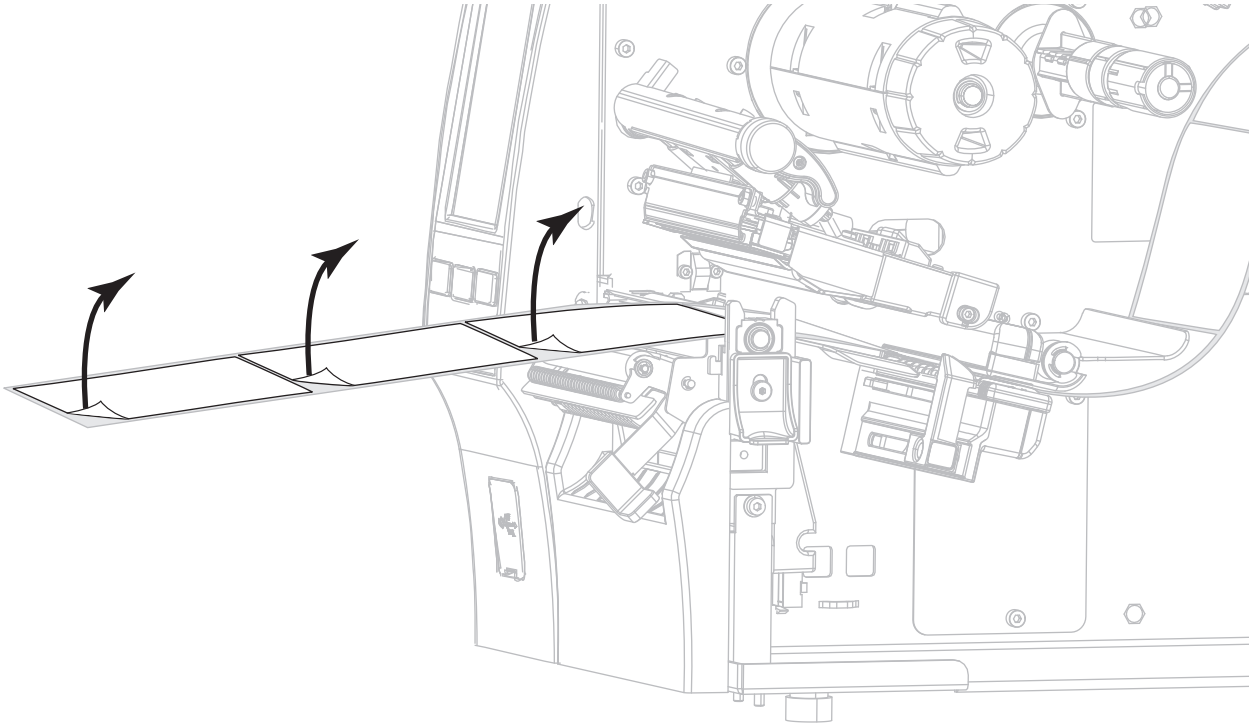

7. Far passare la pellicola di supporto dietro il gruppo spellicolatore. Accertarsi che l'estremità della pellicola di supporto cada fuori dalla stampante.

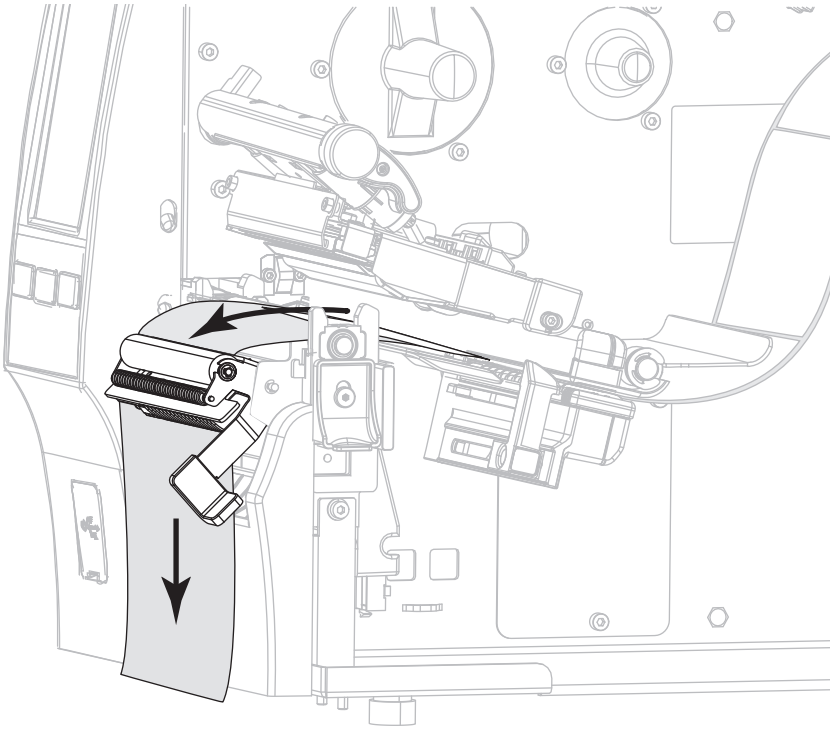

8. Eseguire questa operazione solo se si desidera utilizzare la modalità spellicolatura con avvolgimento pellicola di supporto. È necessario che nella stampante sia installata l'opzione avvolgimento pellicola di supporto o l'opzione riavvolgimento. Seguire le istruzioni specifiche per l'opzione della stampante. Se non si utilizza l'opzione avvolgimento pellicola di supporto, continuare con il passaggio 9 a pagina 33.

   a. Introdurre la pellicola di supporto attraverso la fessura sotto il gruppo spellicolatore.

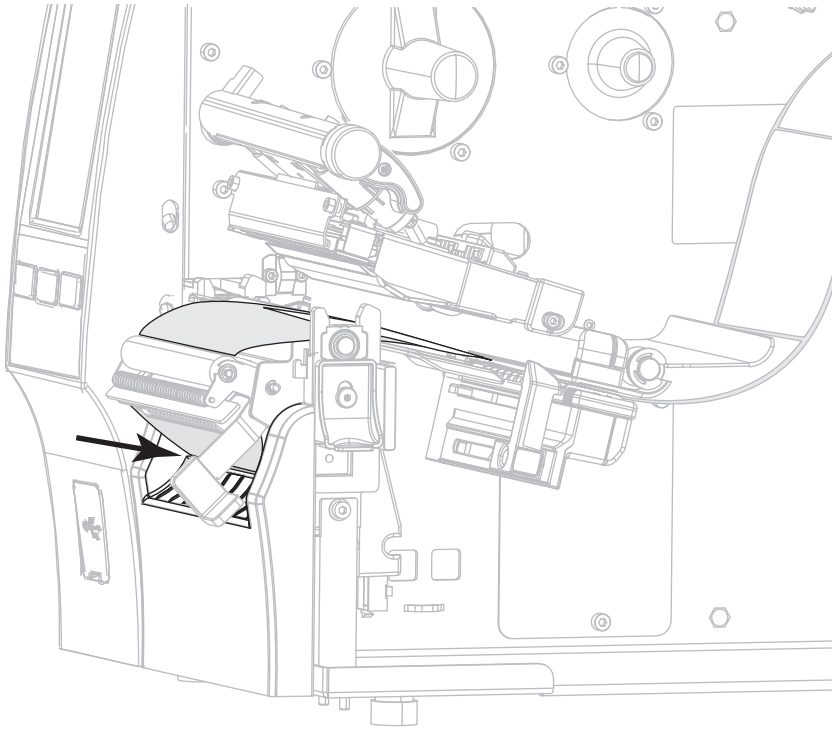

Opzione di riavvolgimento

b. Far passare la pellicola di supporto sotto il rullo di allineamento supporti (**1**).

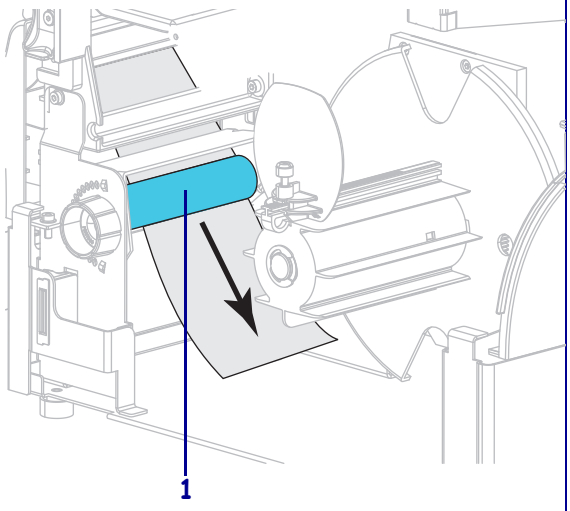

Opzione di avvolgimento pellicola di supporto

Inserire la pellicola di supporto nella fessura situata sul perno di avvolgimento della pellicola di supporto (**1**).

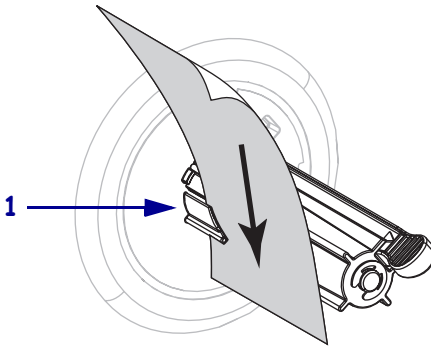

Opzione di riavvolgimento (continua)

c. Allentare la vite a testa zigrinata sulla guida supporti del riavvolgitore.

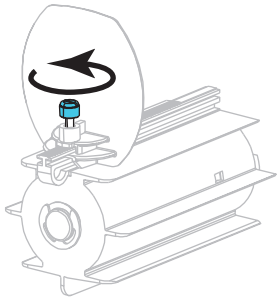

d. Estrarre completamente la guida supporti del riavvolgitore, quindi piegarla verso il basso.

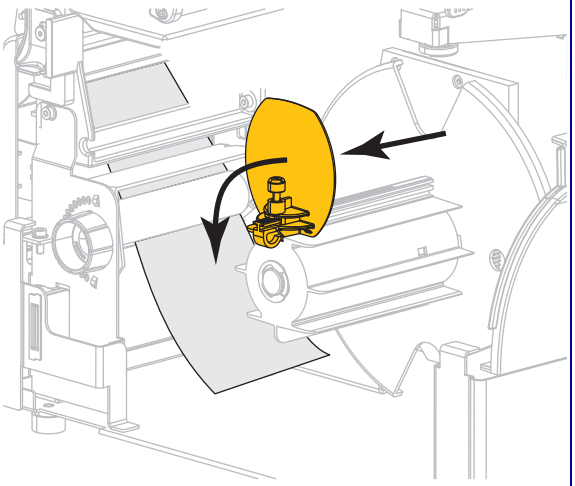

Opzione di avvolgimento pellicola di supporto (continua)

Spingere la pellicola di supporto in modo che sia a contatto con la piastra posteriore del gruppo perno di avvolgimento pellicola di supporto.

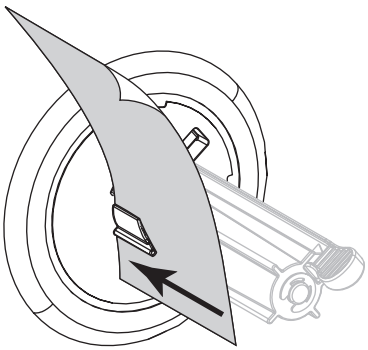

Avvolgere la pellicola di supporto attorno al perno di avvolgimento e ruotare il perno in senso antiorario per tendere la pellicola di supporto.

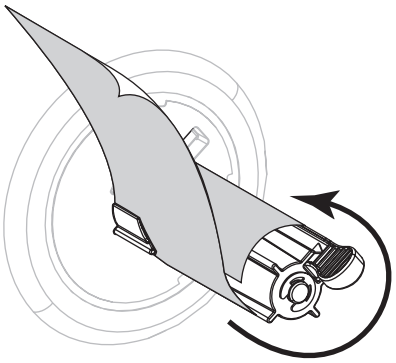

Il caricamento della pellicola di supporto è completata per l'opzione di avvolgimento pellicola di supporto. Continuare con il passaggio 9.

Opzione di riavvolgimento (continua)

e. Inserire una bobina vuota sul perno del riavvolgitore.

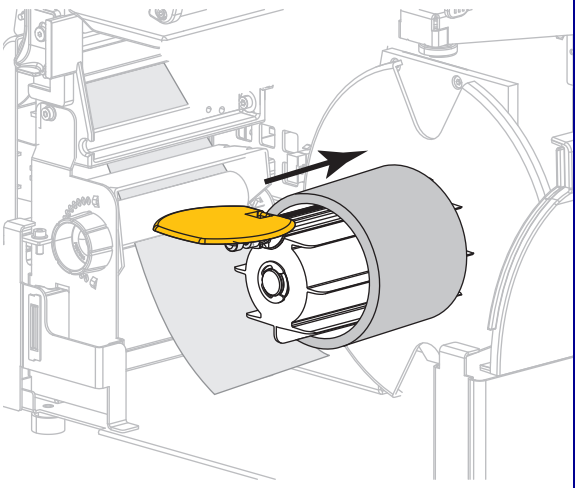

f. Avvolgere la pellicola di supporto intorno alla bobina come illustrato, quindi ruotare il perno del riavvolgitore per tendere il supporto. Accertarsi che il bordo del supporto scorra contro la piastra posteriore del perno del riavvolgitore.

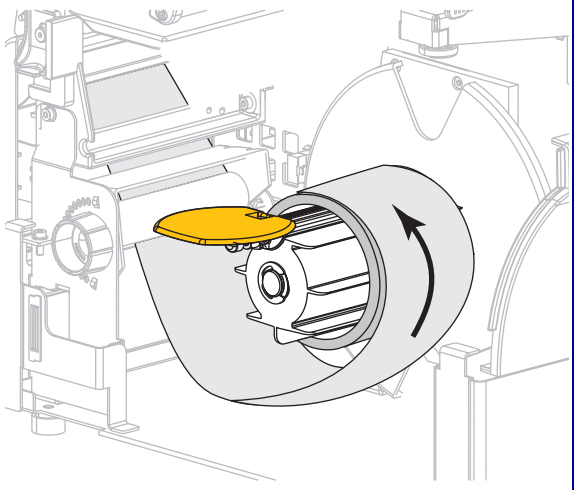

Opzione di riavvolgimento (continua)

g. Chiudere la guida supporti del riavvolgitore, quindi farla scorrere finché non tocca la pellicola di supporto.

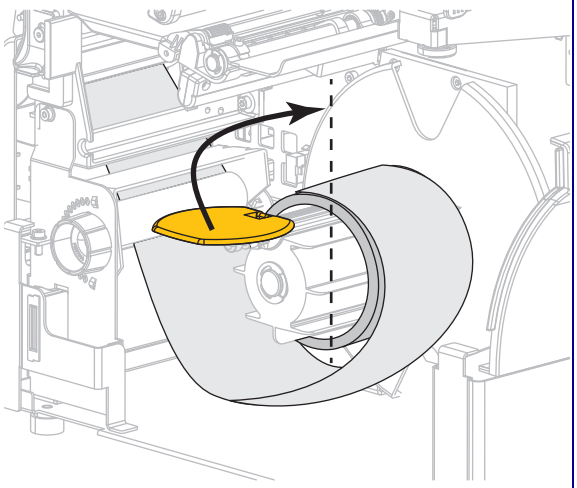

h. Serrare la vite a testa zigrinata sulla guida supporti del riavvolgitore.

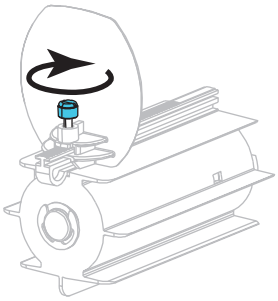

i. Il caricamento della pellicola di supporto è completato. Continuare con il passaggio 9.

9. Chiudere il gruppo spellicolatore utilizzando la leva di rilascio del meccanismo di spellicolatura.

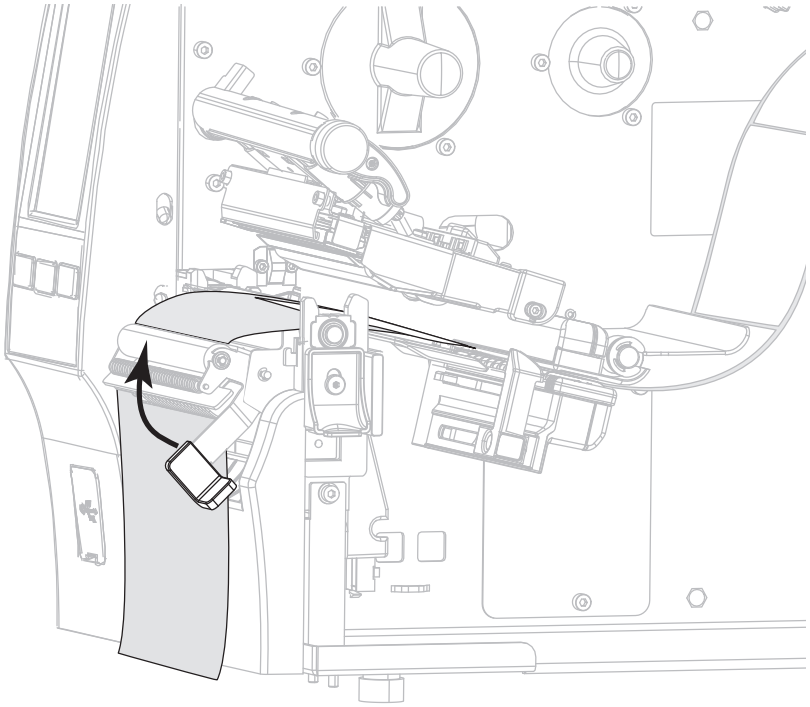

10. Far scorrere la guida supporti in modo che sia a contatto con il bordo del supporto.

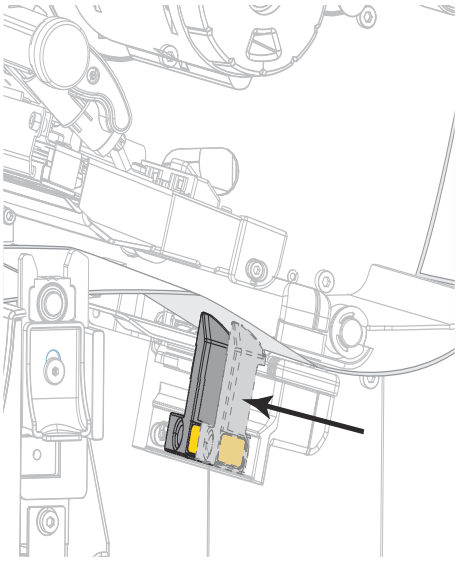

11. È necessario un nastro per la stampa dei supporti utilizzati? Se non si è certi, vedere Nastro a pagina 11.

Se si usa...	Allora...
Supporto per la stampa termica diretta (il nastro non è necessario)	Continuare con il passaggio 12.
Supporto per il trasferimento termico (è necessario il nastro)	a. Se non è ancora stato fatto, caricare il nastro nella stampante. Vedere Caricamento del nastro a pagina 48. b. Continuare con il passaggio 12.

12. Ruotare la leva di apertura della testina di stampa verso il basso finché non blocca la testina in posizione.

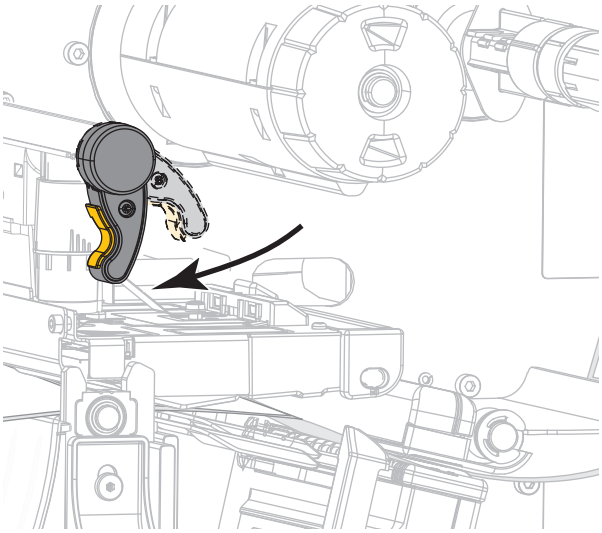

13. Chiudere lo sportello supporti.

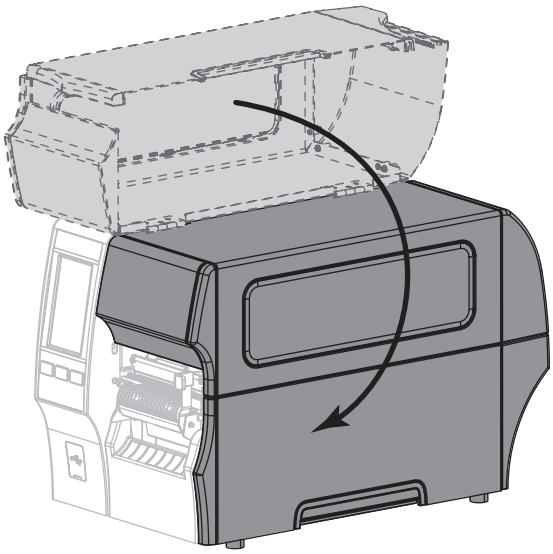

14. Impostare la stampante sul metodo di raccolta appropriato (per ulteriori informazioni vedere Stampa > Posizione etichetta > Metodo di raccolta a pagina 78).
15. Premere **PAUSE (PAUSA)** per uscire dalla modalità pausa e abilitare la stampa.

    A seconda delle impostazioni, la stampante potrebbe eseguire la calibrazione delle etichette o alimentare un'etichetta.
16. Per risultati migliori, calibrare la stampante. Vedere Calibrazione dei sensori del nastro e dei supporti a pagina 89.
17. Se si desidera, stampare un'etichetta di configurazione o altro per verificare che la stampante sia in grado di stampare. (Vedere Sistema > Impostazioni > Stampa: Impostaz. Sistema a pagina 64.)

Il caricamento dei supporti in modalità spellicolatura è completato.

Modalità riavvolgimento

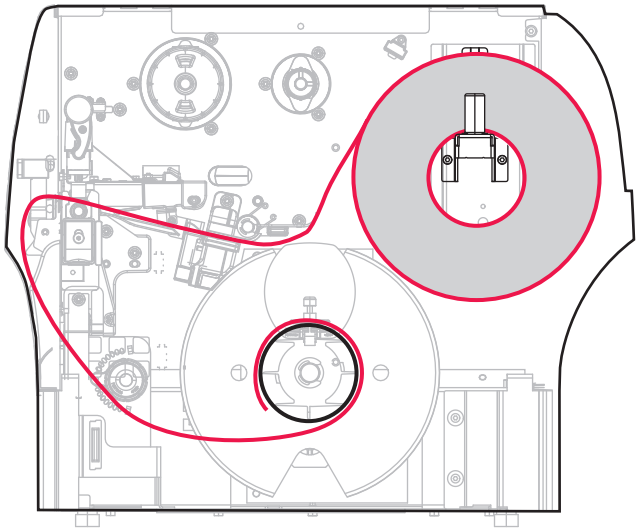

1. Se non è ancora stato fatto, seguire le istruzioni nella sezione Inserimento del supporto nella stampante a pagina 17.
2. Aprire il gruppo testina di stampa ruotando la relativa leva di apertura verso l'alto.

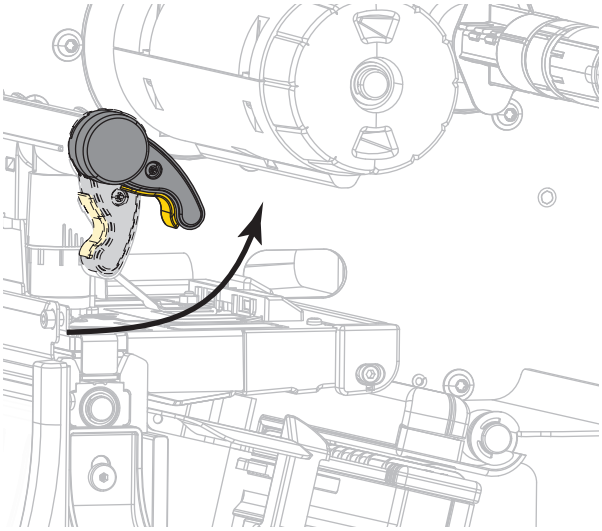

3. Estrarre completamente la guida supporti.

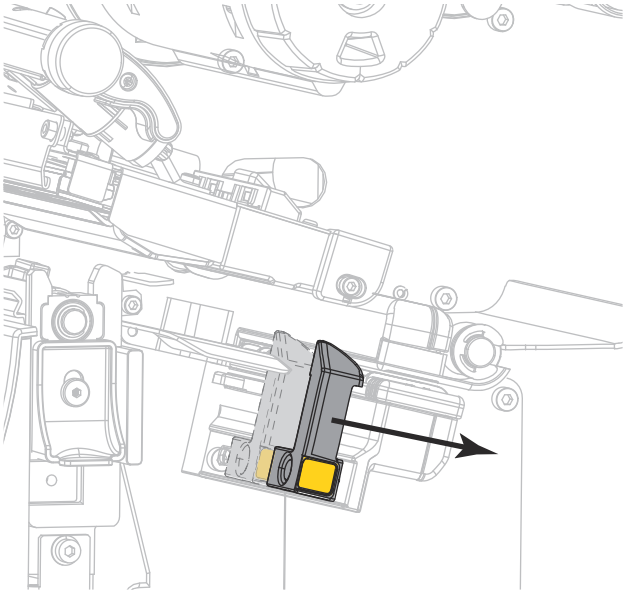

ATTENZIONE — SUPERFICIE CALDA: La testina di stampa potrebbe essere molto calda e causare gravi ustioni. Attendere che la testina di stampa si raffreddi.

4. Dalla staffa dei supporti (1), fare passare i supporti sotto la guida supporti mobile (2), attraverso il sensore dei supporti (3) e sotto il gruppo testina di stampa (4). Fare scivolare il supporto all'indietro finché non raggiunge la parete posteriore interna del sensore supporti.

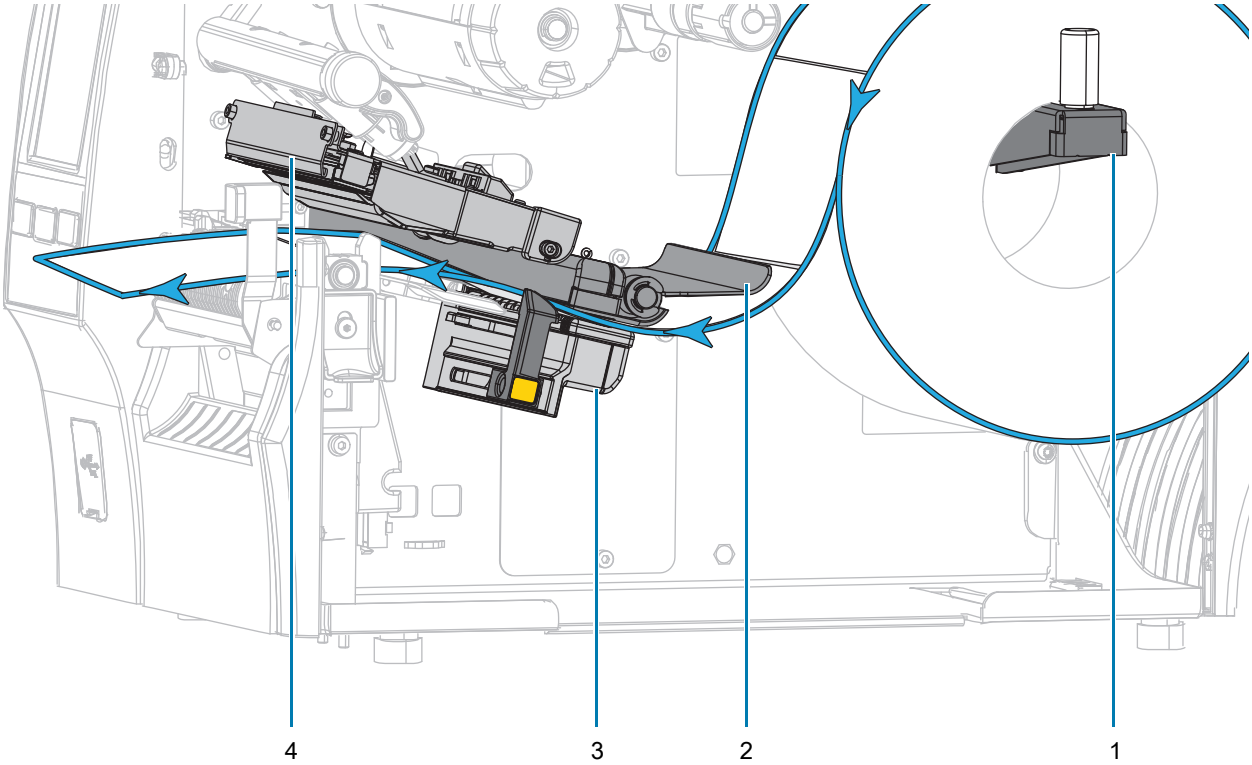

5. Estrarre circa 500 mm (18 in) di supporto dalla stampante.

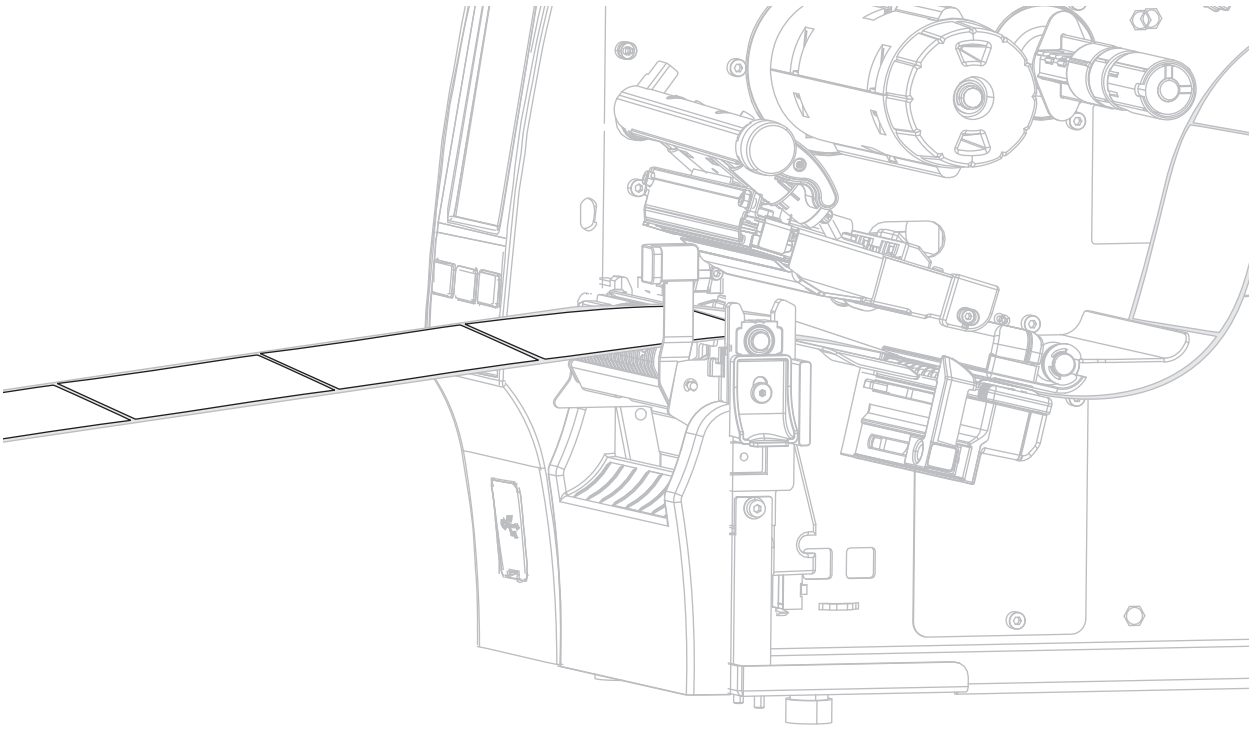

6. Far passare il supporto sopra il gruppo spellicolatore.

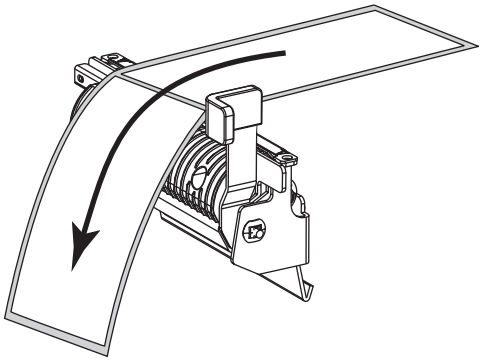

7. Introdurre il supporto attraverso la fessura sotto il gruppo spellicolatore.

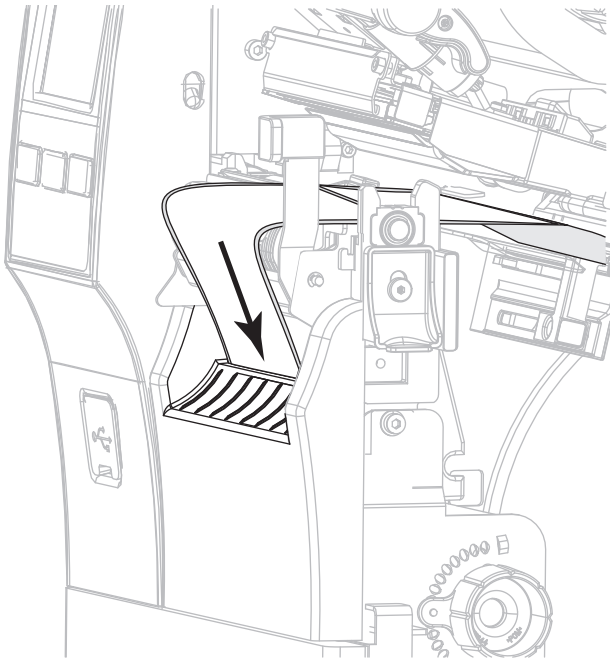

8. Far passare il supporto sotto il rullo di allineamento supporti.

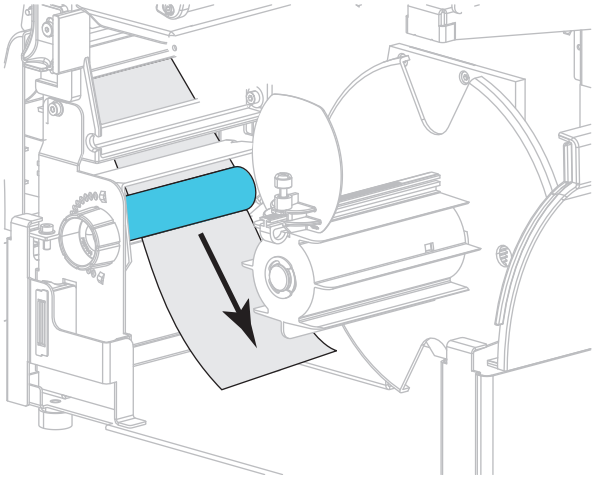

9. Allentare la vite a testa zigrinata sulla guida supporti del riavvolgitore.

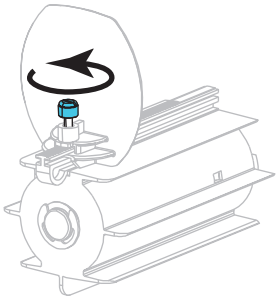

10. Estrarre completamente la guida supporti del riavvolgitore, quindi piegarla verso il basso.

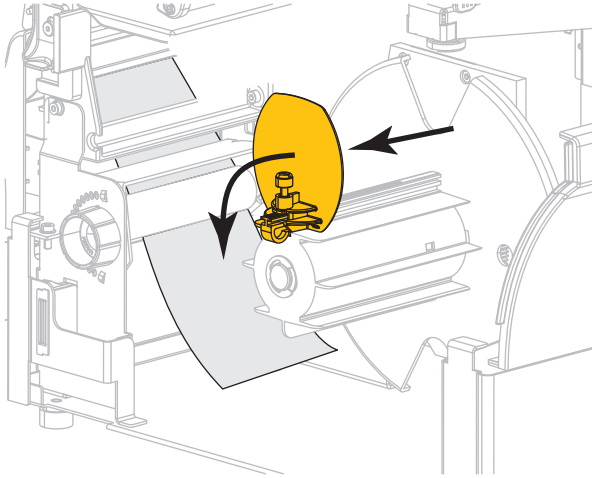

11. Inserire una bobina vuota sul perno del riavvolgitore.

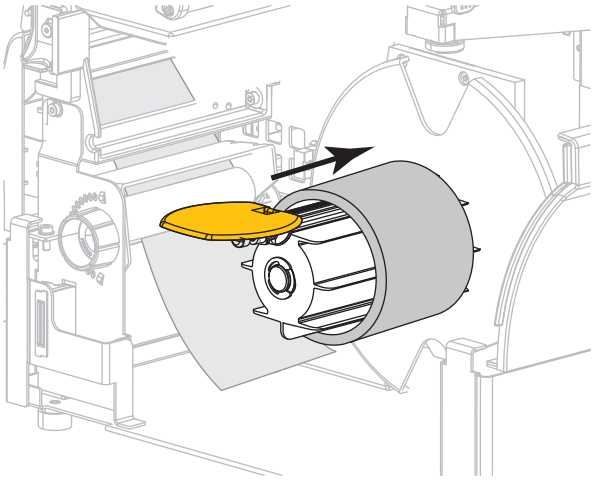

12. Avvolgere il supporto intorno alla bobina come illustrato, quindi ruotare il perno del riavvolgitore per tendere il supporto. Accertarsi che il bordo del supporto scorra contro la piastra posteriore del perno del riavvolgitore.

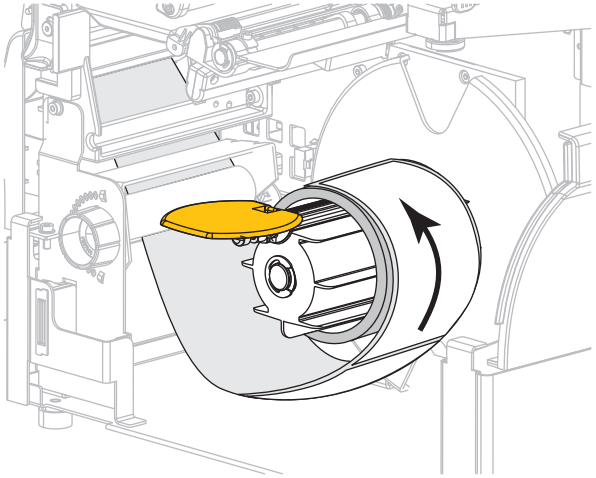

13. Chiudere la guida supporti del riavvolgitore, quindi farla scorrere finché non tocca il supporto.

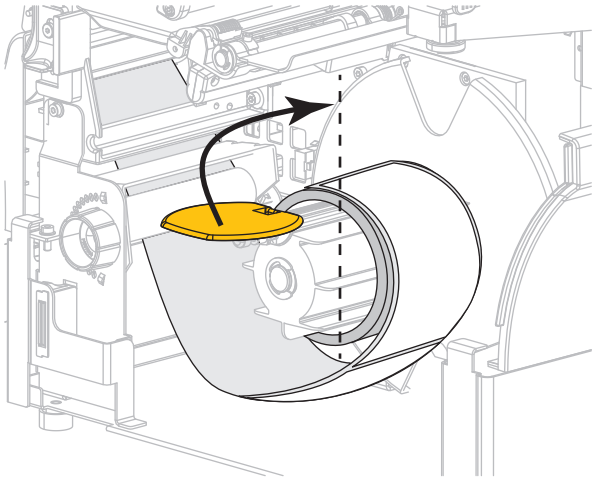

14. Serrare la vite a testa zigrinata sulla guida supporti del riavvolgitore.

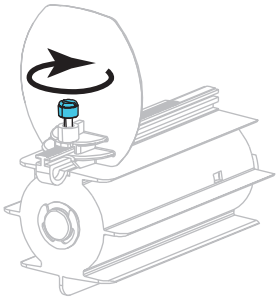

15. Far scorrere la guida supporti in modo che sia a contatto con il bordo del supporto.

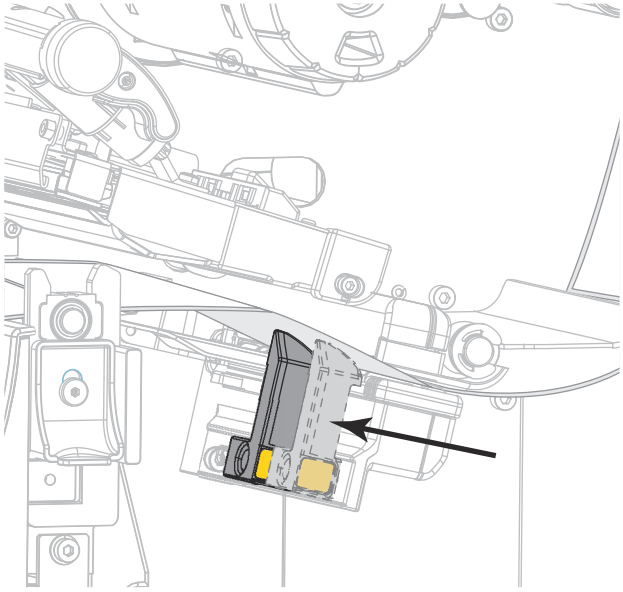

16. È necessario un nastro per la stampa dei supporti utilizzati? Se non si è certi, vedere Nastro a pagina 11.

Se si usa...	Allora...
Supporto per la stampa termica diretta (il nastro non è necessario)	Continuare con il passaggio 17.
Supporto per il trasferimento termico (è necessario il nastro)	**a.** Se non è ancora stato fatto, caricare il nastro nella stampante. Vedere Caricamento del nastro a pagina 48. **b.** Continuare con il passaggio 17.

17. Ruotare la leva di apertura della testina di stampa verso il basso finché non blocca la testina in posizione.

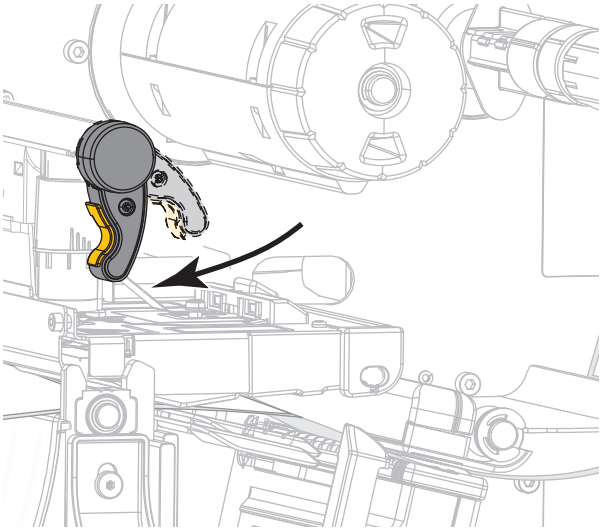

18. Chiudere lo sportello dei supporti e lo sportello della base del riavvolgitore

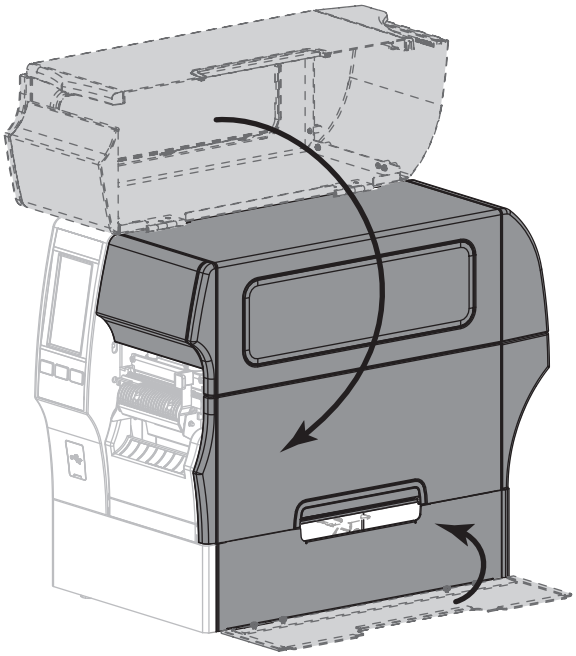

19. Impostare la stampante in modalità riavvolgimento (per ulteriori informazioni, vedere Stampa > Posizione etichetta > Metodo di raccolta a pagina 78).
20. Premere **PAUSE (PAUSA)** per uscire dalla modalità pausa e abilitare la stampa.

    A seconda delle impostazioni, la stampante potrebbe eseguire la calibrazione delle etichette o alimentare un'etichetta.
21. Per risultati migliori, calibrare la stampante. Vedere Calibrazione dei sensori del nastro e dei supporti a pagina 89.
22. Se si desidera, stampare un'etichetta di configurazione o altro per verificare che la stampante sia in grado di stampare. (Vedere Sistema > Impostazioni > Stampa: Impostaz. Sistema a pagina 64.)

Il caricamento dei supporti in modalità riavvolgimento è completato.

Modalità taglierina o taglio ritardato

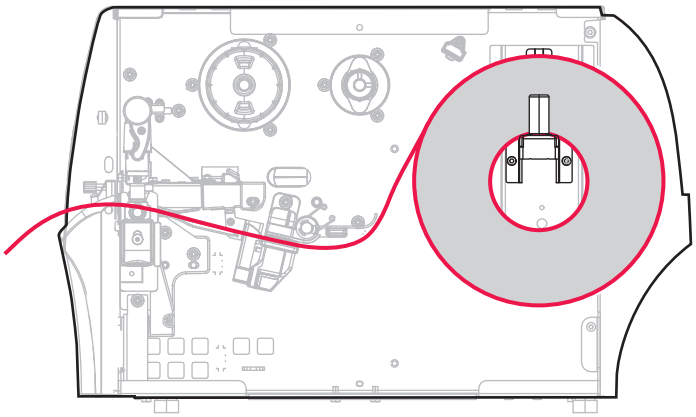

1. Se non è ancora stato fatto, seguire le istruzioni nella sezione Inserimento del supporto nella stampante a pagina 17.
2. Aprire il gruppo testina di stampa ruotando la relativa leva di apertura verso l'alto.

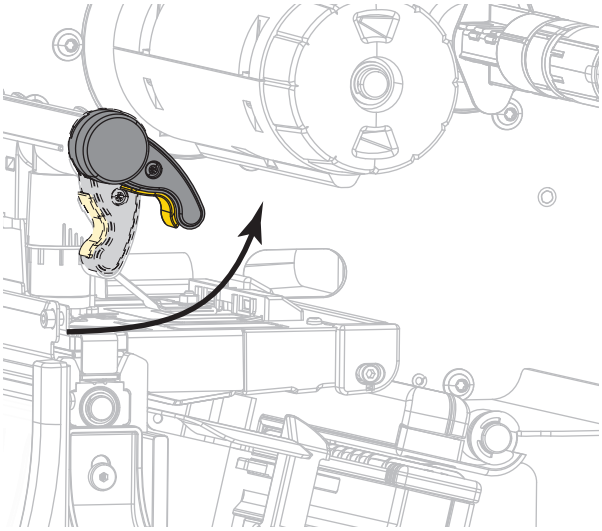

3. Estrarre completamente la guida supporti.

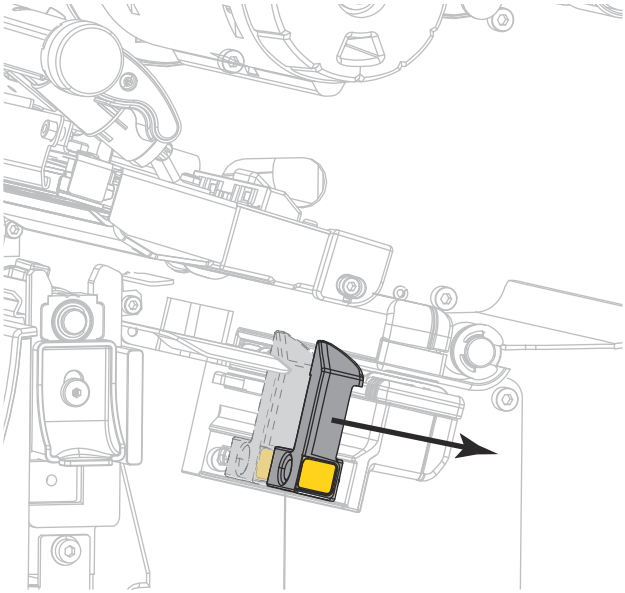

ATTENZIONE — SUPERFICIE CALDA: La testina di stampa potrebbe essere molto calda e causare gravi ustioni. Attendere che la testina di stampa si raffreddi.

4. Dalla staffa dei supporti (1), fare passare i supporti sotto la guida supporti mobile (2), attraverso il sensore dei supporti (3) e sotto il gruppo testina di stampa (4). Fare scivolare il supporto all'indietro finché non raggiunge la parete posteriore interna del sensore supporti.

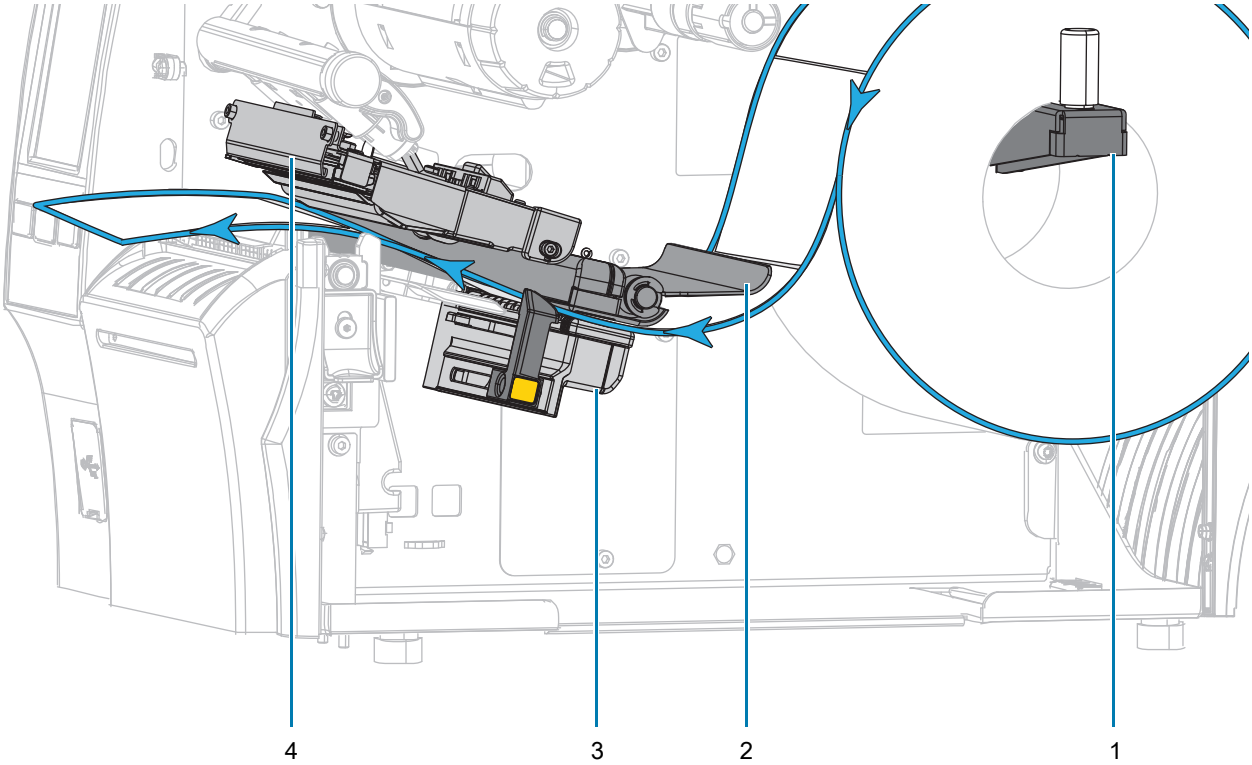

ATTENZIONE: La lama della taglierina è affilata. Non toccare o sfregare la lama con le dita.

5. Far passare il supporto attraverso la taglierina.

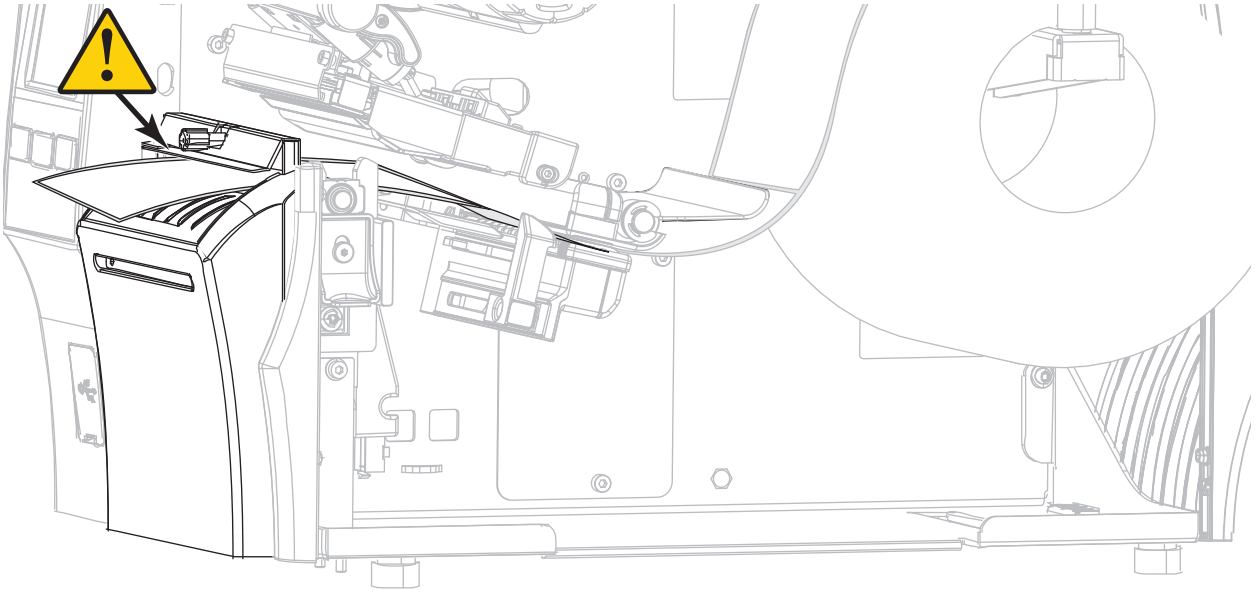

6. Far scorrere la guida supporti in modo che sia a contatto con il bordo del supporto.

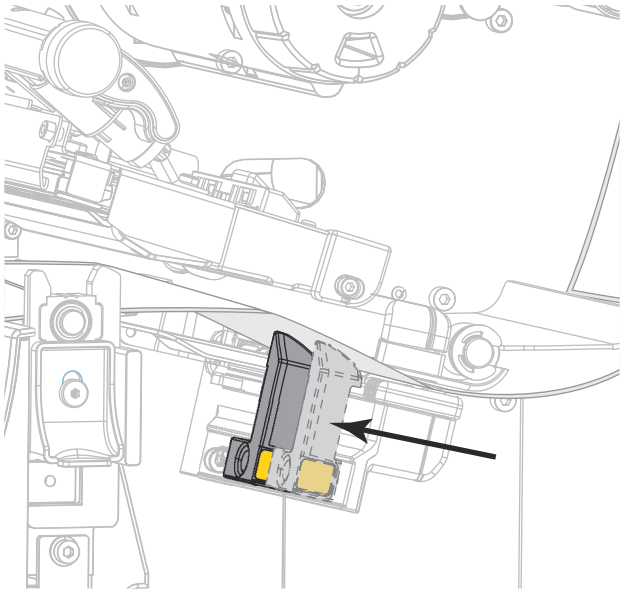

7. È necessario un nastro per la stampa dei supporti utilizzati? Se non si è certi, vedere Nastro a pagina 11.

Se si usa...	Allora...
Supporto per la stampa termica diretta (il nastro non è necessario)	Continuare con il passaggio 8.
Supporto per il trasferimento termico (è necessario il nastro)	**a.** Se non è ancora stato fatto, caricare il nastro nella stampante. Vedere Caricamento del nastro a pagina 48. **b.** Continuare con il passaggio 8.

8. Ruotare la leva di apertura della testina di stampa verso il basso finché non blocca la testina in posizione.

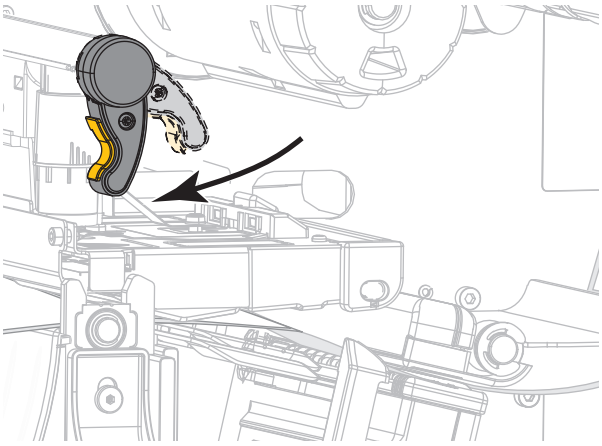

9. Chiudere lo sportello supporti.

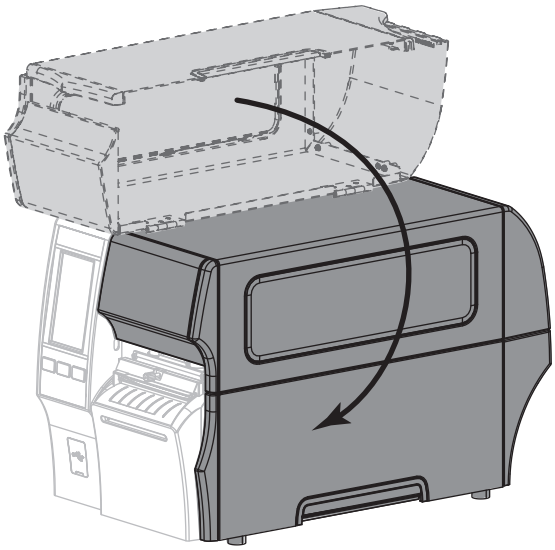

10. Impostare la stampante sul metodo di raccolta appropriato (per ulteriori informazioni vedere Stampa > Posizione etichetta > Metodo di raccolta a pagina 78).
11. Premere **PAUSE (PAUSA)** per uscire dalla modalità pausa e abilitare la stampa.

    A seconda delle impostazioni, la stampante potrebbe eseguire la calibrazione delle etichette o alimentare un'etichetta.
12. Per risultati migliori, calibrare la stampante. Vedere Calibrazione dei sensori del nastro e dei supporti a pagina 89.
13. Se si desidera, stampare un'etichetta di configurazione o altro per verificare che la stampante sia in grado di stampare. (Vedere Sistema > Impostazioni > Stampa: Impostaz. Sistema a pagina 64.)

Il caricamento dei supporti in modalità taglierina è completato.

Determinare il tipo di nastro da utilizzare

NOTA: Questa sezione si applica solo alle stampanti con l'opzione di trasferimento termico installata.

Che tipo di nastro è possibile utilizzare? I rotoli di nastro sono avvolti con la superficie rivestita di inchiostro all'interno del rullo o all'esterno. Questa stampante con l'opzione Trasferimento termico standard utilizza nastri rivestiti all'esterno. È disponibile un perno per nastro opzionale per utilizzare nastri con rivestimento interno. Per informazioni sulle ordinazioni, contattare il rivenditore Zebra autorizzato.

In caso di dubbi, eseguire un test di adesione o un test di graffiatura del nastro per verificare quale lato sia rivestito.

Test di adesione Se sono disponibili etichette, eseguire il test di adesione per stabilire qual è il lato rivestito di un nastro. Questo metodo è utile nel caso il nastro sia già installato.

1. Staccare un'etichetta dalla pellicola di supporto.
2. Premere un angolo del lato adesivo dell'etichetta sulla superficie esterna del rotolo di nastro.
3. Staccare l'etichetta dal nastro.
4. Osservare i risultati. Parti o residui d'inchiostro del nastro sono rimasti sull'etichetta?

Se l'inchiostro del nastro...	Allora...
È rimasto sull'etichetta	Il nastro è rivestito sul lato esterno ed **è possibile** utilizzarlo con la stampante.
Non è rimasto sull'etichetta	Il nastro è rivestito sul lato interno e **non è possibile** utilizzarlo con la stampante standard. Per verificare questo risultato, ripetere il test sull'altra superficie del rotolo di nastro.

Test di graffiatura del nastro Eseguire il test di graffiatura del nastro quando non sono disponibili etichette.

1. Svolgere un piccolo pezzo di nastro.
2. Posizionare la parte svolta su un frammento di carta con la superficie esterna del nastro a contatto con la carta.
3. Graffiare con un'unghia la superficie interna del nastro svolto.
4. Sollevare il nastro dalla carta.
5. Osservare i risultati. Il nastro ha lasciato un segno sulla carta?

Se il nastro...	Allora...
Ha lasciato un segno sulla carta	Il nastro è rivestito sul lato esterno ed **è possibile** utilizzarlo con la stampante.
Non ha lasciato alcun segno sulla carta	Il nastro è rivestito sul lato interno e **non è possibile** utilizzarlo con la stampante standard. Per verificare questo risultato, ripetere il test sull'altra superficie del rotolo di nastro.

Caricamento del nastro

IMPORTANTE: Quando si lavora vicino a una testina di stampa aperta non è obbligatorio spegnere la stampante, anche se questo è comunque consigliato in via precauzionale. Se si spegne l'alimentazione, andranno perdute tutte le impostazioni temporanee, quali i formati di etichetta, e sarà necessario ricaricarle prima di riprendere la stampa.

Per proteggere la testina di stampa dall'usura, utilizzare un nastro più largo dei supporti. Il nastro deve essere rivestito sul lato esterno per essere utilizzato in una stampante standard. Per ulteriori informazioni, vedere Che tipo di nastro è possibile utilizzare? a pagina 47.

1. Sollevare lo sportello supporti.

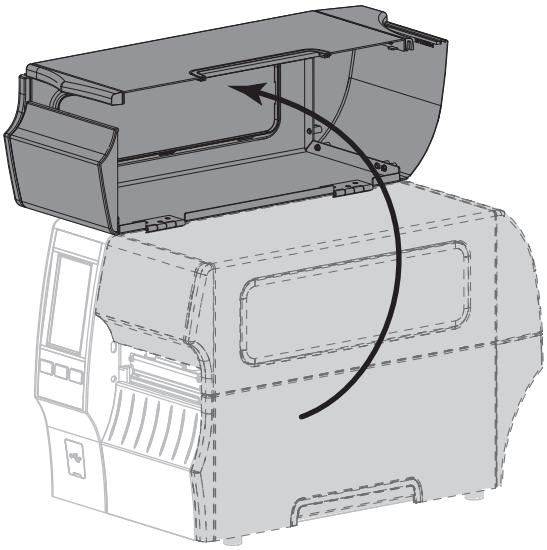

ATTENZIONE — SUPERFICIE CALDA: La testina di stampa potrebbe essere molto calda e causare gravi ustioni. Attendere che la testina di stampa si raffreddi.

2. Aprire il gruppo testina di stampa ruotando la relativa leva di apertura verso l'alto.

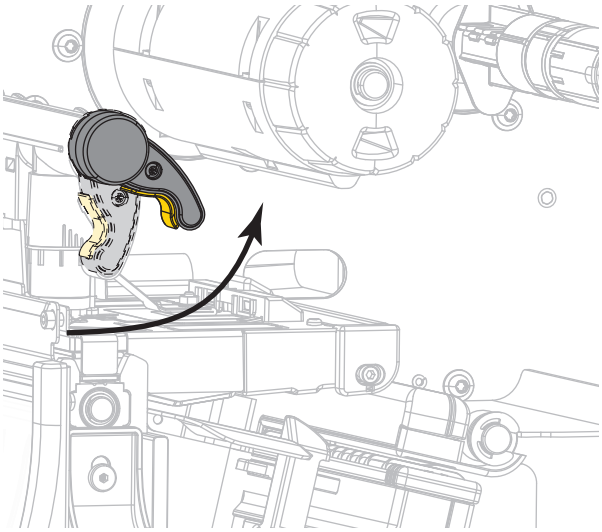

3. Inserire il rotolo di nastro sul perno di alimentazione del nastro con l'estremità libera che si svolge come illustrato. Spingere il rotolo completamente fino in fondo.

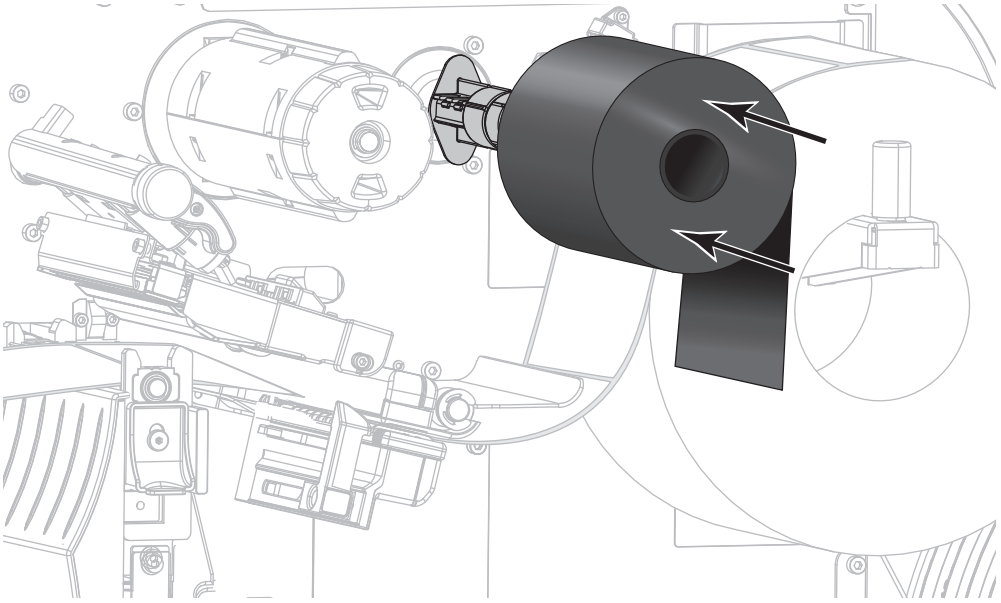

4. Portare il nastro sotto il gruppo testina di stampa, quindi attorno al lato sinistro, come illustrato.

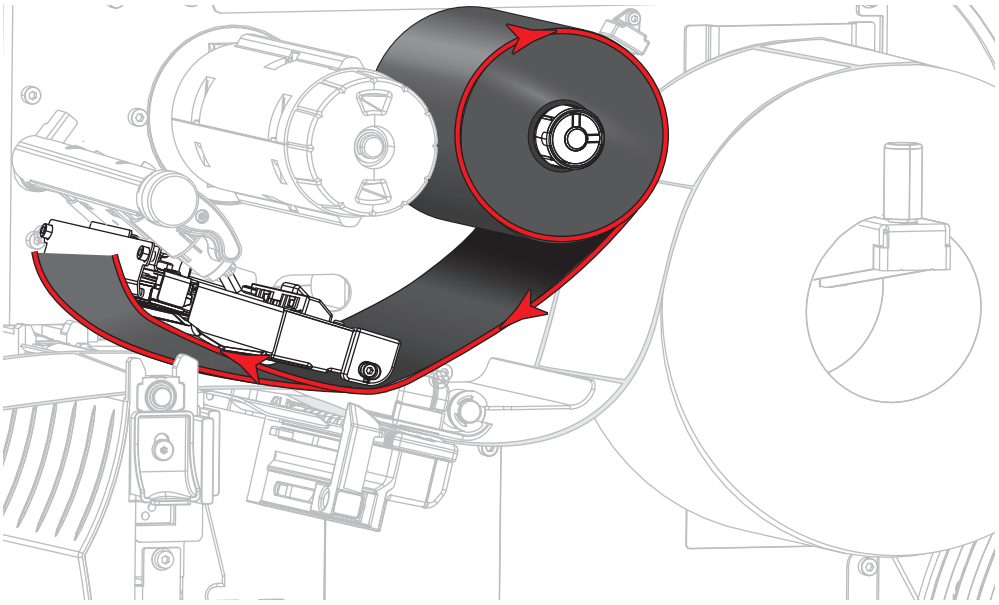

5. Con il nastro il più possibile sotto il gruppo testina di stampa, avvolgerlo attorno al perno di avvolgimento del nastro. Ruotare il perno di alcuni giri nella direzione illustrata per tendere e allineare il nastro.

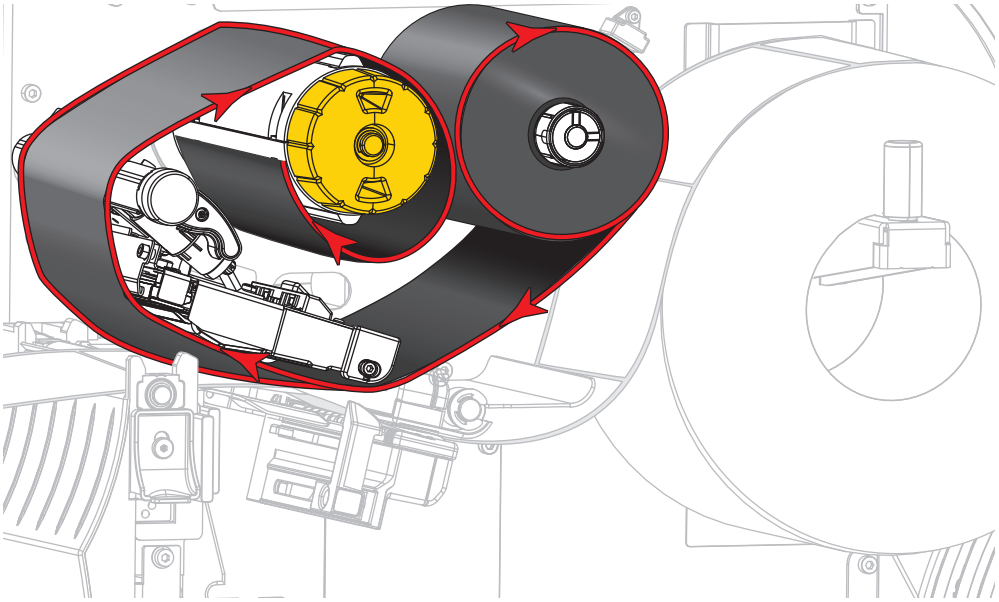

6. Il supporto è già caricato nella stampante?

Se...	Allora...
No	Continuare con Caricamento dei supporti a pagina 17 per caricare il supporto nella stampante.
Sì	**a.** Ruotare la leva di apertura della testina di stampa verso il basso finché non blocca la testina in posizione. 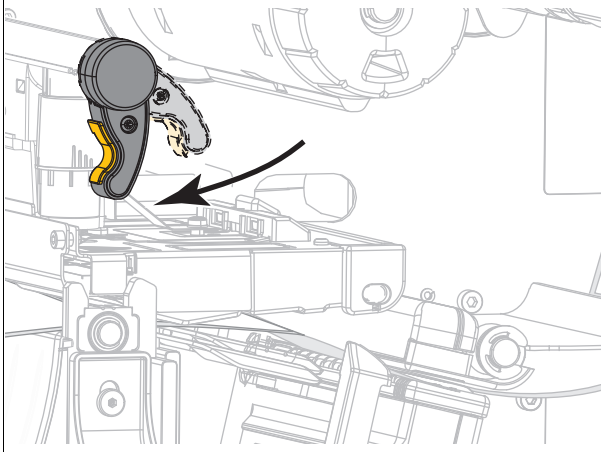 **b.** Chiudere lo sportello supporti. 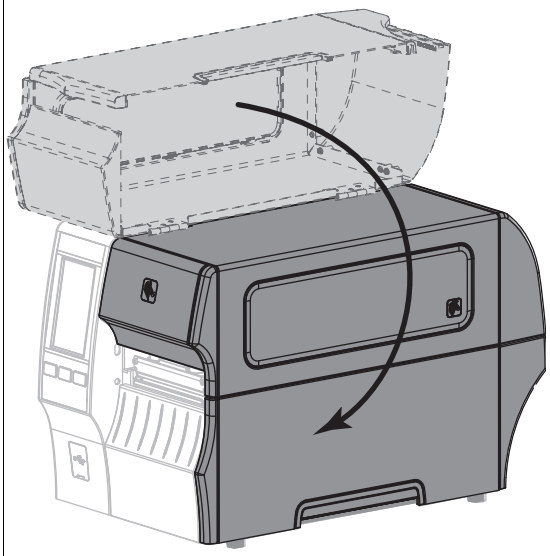 **c.** Premere **PAUSE (PAUSA)** per uscire dalla modalità pausa e abilitare la stampa.

Eseguire la procedura guidata Stampa e stampare un'etichetta di prova

La procedura guidata Stampa consente di configurare la stampante, stampare etichette di prova e regolare la qualità di stampa in base ai risultati delle etichette di prova.

IMPORTANTE: Durante l'utilizzo delle procedure guidate, non inviare dati alla stampante dall'host.

Per ottenere risultati migliori, utilizzare supporti di larghezza piena mentre si eseguono le procedure guidate **Stampa** o **Imposta le procedure guidate**. Se il supporto è più piccolo dell'immagine da stampare, i risultati potrebbero risultare troncati o stampati su più etichette.

Dopo aver completato le procedure di impostazione della stampante, seguire questa sezione per stampare un'etichetta di prova. La stampa di questa etichetta consente di verificare se la connessione funziona e se è necessario apportare regolazioni alle impostazioni della stampante.

1. Nella schermata Home, toccare **Procedure guidate > Stampa > Avvia stampa**.
2. Seguire i messaggi di richiesta per specificare le informazioni seguenti:
   - tipo di stampa (Trasferimento Termico o Termica Diretta)
   - tipo etichetta (Continuo, Gap/Tacca o Marchio)
   - larghezza etichetta
   - metodo di raccolta (strappo, spellicolatura, riavvolgimento, taglierina, taglio ritardato, spellicolatura senza supporto, riavvolgimento senza supporto, strappo senza supporto o applicatore)

   Dopo averle specificate, la procedura guidata indica di caricare i supporti e di collocare un'etichetta di prova sopra il sensore dei supporti.
3. Caricare i supporti in modo che un'etichetta si trovi sopra la luce verde del sensore dei supporti, quindi toccare il segno di spunta.

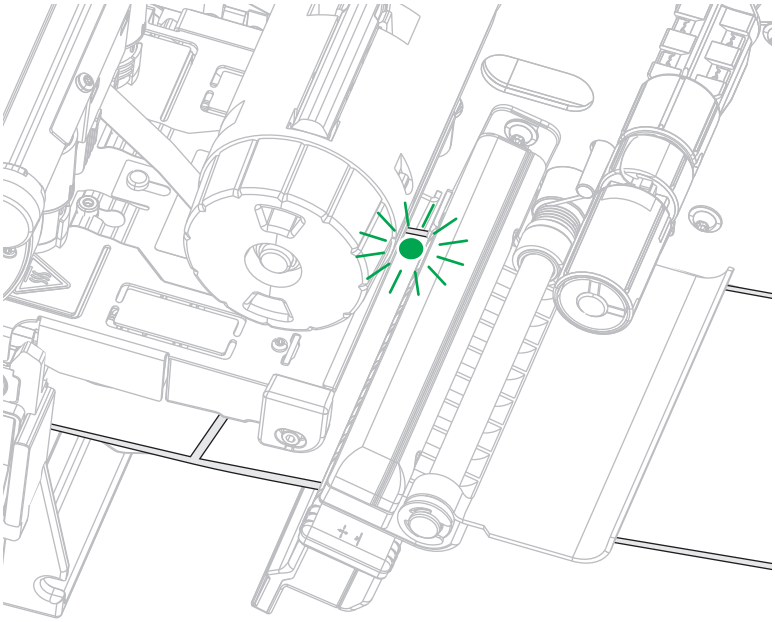

4. Al messaggio di richiesta, chiudere la testina e toccare il segno di spunta successivo.

   La stampante esegue la calibrazione e richiede se si desidera stampare un'etichetta di prova.
5. Seguire i messaggi di richiesta finché la stampante non completa la calibrazione automatica.

6. Quando viene richiesto di stampare un'etichetta di prova, toccare il segno di spunta.

   Viene stampata un'etichetta di prova simile a questa. Se le etichette sono più piccole dell'immagine, verrà stampata solo una porzione dell'etichetta di prova.

7. Esaminare la posizione dell'etichetta sopra la barra di strappo. Se necessario, spostare la posizione del supporto sulla barra di strappo dopo la stampa.
   - Se lo spazio tra le etichette è sopra la barra di strappo, continuare con il passaggio successivo.
   - Se lo spazio tra le etichette non è direttamente sopra la barra di strappo, spostare la posizione dei supporti sopra la barra di strappo dopo la stampa. I numeri più piccoli spostano il supporto verso l'interno della stampante del numero di punti specificato (la linea di strappo si avvicina all'estremità dell'etichetta appena stampata). I numeri più grandi spostano il supporto verso l'esterno della stampante (la linea di strappo si avvicina all'estremità iniziale dell'etichetta successiva).

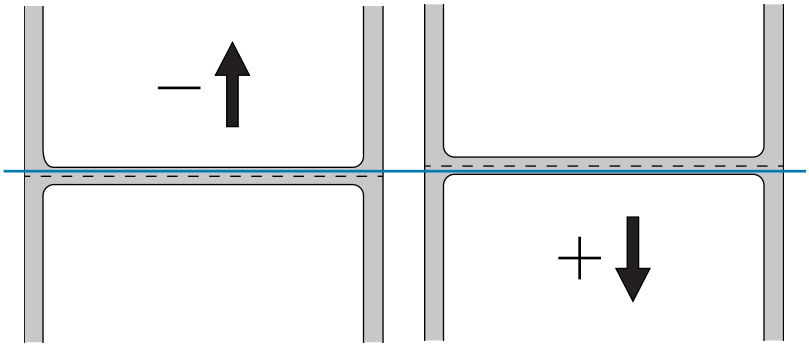

8. Esaminare la qualità dell'immagine sull'etichetta di prova. La qualità del codice a barre e del testo sull'etichetta di prova è accettabile? Per riferimento, vedere Valutazione della qualità del codice a barre a pagina 110.
   - Se sì, toccare il segno di spunta e continuare con il passaggio 13.
   - In caso contrario, regolare manualmente la qualità di stampa cambiando le impostazioni di intensità e velocità con il sistema di menu della stampante, oppure continuare con questa procedura per eseguire la procedura Assistente qualità di stampa.

Procedura guidata Assistente qualità di stampa

9. Toccare Assistente qualità di stampa.

   La stampante richiede il numero di etichette di prova da stampare. Più etichette vengono stampate, maggiori sono le possibilità per decidere la qualità dell'etichetta. In generale, se l'etichetta di prova della procedura guidata precedente era accettabile, è probabile che in questo passaggio sia sufficiente un minor numero di etichette.

10. Selezionare un numero di etichette di prova da stampare.

    La stampante stampa il numero di etichette di prova specificato e richiede qual è l'etichetta di prova migliore.

11. Decidere quale etichetta di prova ha la qualità migliore. Per riferimento, vedere Valutazione della qualità del codice a barre a pagina 110. Se nessuna delle etichette è accettabile, utilizzare la freccia per tornare indietro di una schermata nella procedura guidata e selezionare un maggior numero di etichette di prova.

12. Nell'elenco visualizzato, selezionare l'identificatore dell'etichetta di prova con la qualità migliore, quindi toccare il segno di spunta.

    La stampante modifica l'intensità e la velocità di stampa ai livelli utilizzati per stampare l'etichetta di prova migliore.

13. Se necessario, consultare Problemi di stampa o di qualità di stampa a pagina 125 per vedere quali altri problemi potrebbero influire sulla qualità di stampa.

La procedura di configurazione della stampa è completa.

Configurazione e regolazione della stampante

Questa sezione presenta come eseguire la configurazione e la regolazione della stampante.

Schermata Home

La schermata Home della stampante mostra lo stato corrente della stampante e consente di accedere ai menu della stampante. È possibile ruotare l'immagine della stampante di 360° per vederla da tutte le angolazioni.

Se il colore di sfondo della schermata Home è giallo o rosso, la stampante si trova in uno stato di avviso o di errore. Per ulteriori informazioni, vedere Stati di avviso ed errore a pagina 118.

Gli elementi seguenti si trovano nella scheda Stato di stampa della schermata Home:

- **Menu** — Consente di modificare le impostazioni della stampante. Vedere Menu utente a pagina 58.
- **Procedure guidate** — Consente di modificare le impostazioni della stampante con il supporto di procedure. Vedere Procedure guidate della stampante a pagina 57.
- **Collegamenti** — Consente di accedere rapidamente alle voci di menu più recenti e di salvare i preferiti. Toccare l'icona cuore scura accanto a una voce di menu per salvarla nei preferiti. Gli elementi nei preferiti sono presentati nell'ordine in cui sono stati salvati.

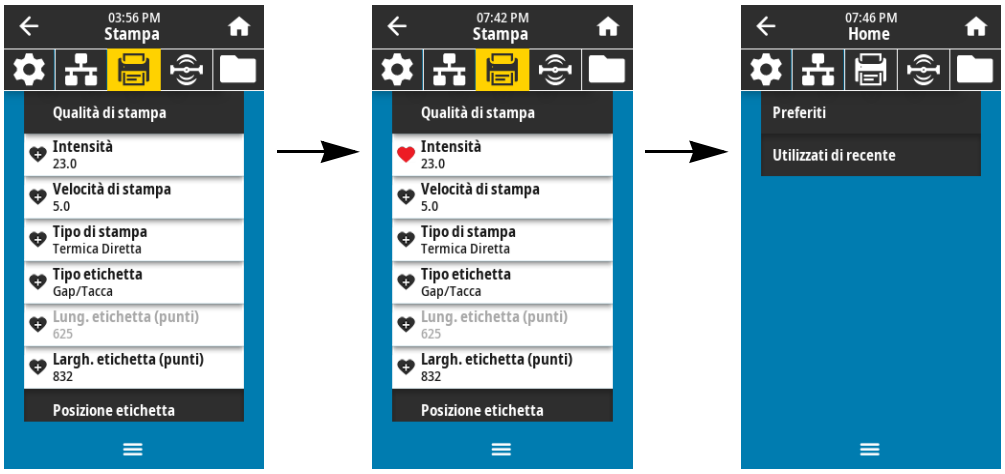

Procedure guidate della stampante

Le procedure guidate possono assistere l'utente nel processo di impostazione delle varie impostazioni e caratteristiche della stampante.

Sono disponibili le procedure guidate seguenti.

- **Imposta le procedure guidate** — consente di eseguire tutte le procedure guidate in sequenza.
- **Sistema** — consente di definire tutte le impostazioni del sistema operativo non relative alla stampa.
- **Connessione** — consente di configurare le opzioni di connettività della stampante.
- **Stampa** — consente di configurare i parametri e le funzionalità di stampa fondamentali. Vedere Eseguire la procedura guidata Stampa e stampare un'etichetta di prova a pagina 52.
- **RFID** — consente di impostare il funzionamento del sottosistema RFID.

Nella schermata Home, toccare **Procedure guidate** per visualizzare le opzioni disponibili. Per ulteriori informazioni su queste impostazioni, vedere Menu utente a pagina 58.

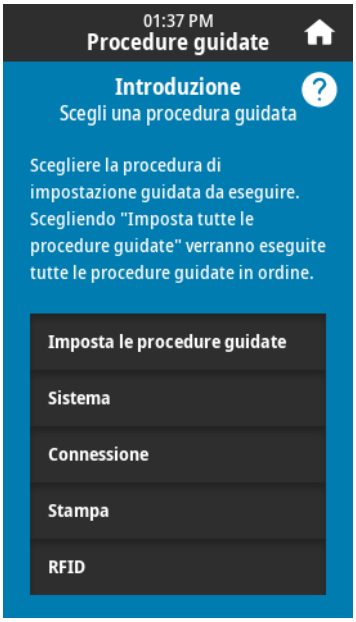

IMPORTANTE: Durante l'utilizzo delle procedure guidate, non inviare dati alla stampante dall'host.

Per ottenere risultati migliori, utilizzare supporti di larghezza piena mentre si eseguono le procedure guidate Stampa o Imposta le procedure guidate. Se il supporto è più corto dell'immagine da stampare, l'immagine potrebbe risultare troncata o stampata su più etichette.

Menu utente

Il menu utente della stampante può essere utilizzato per configurare la stampante.

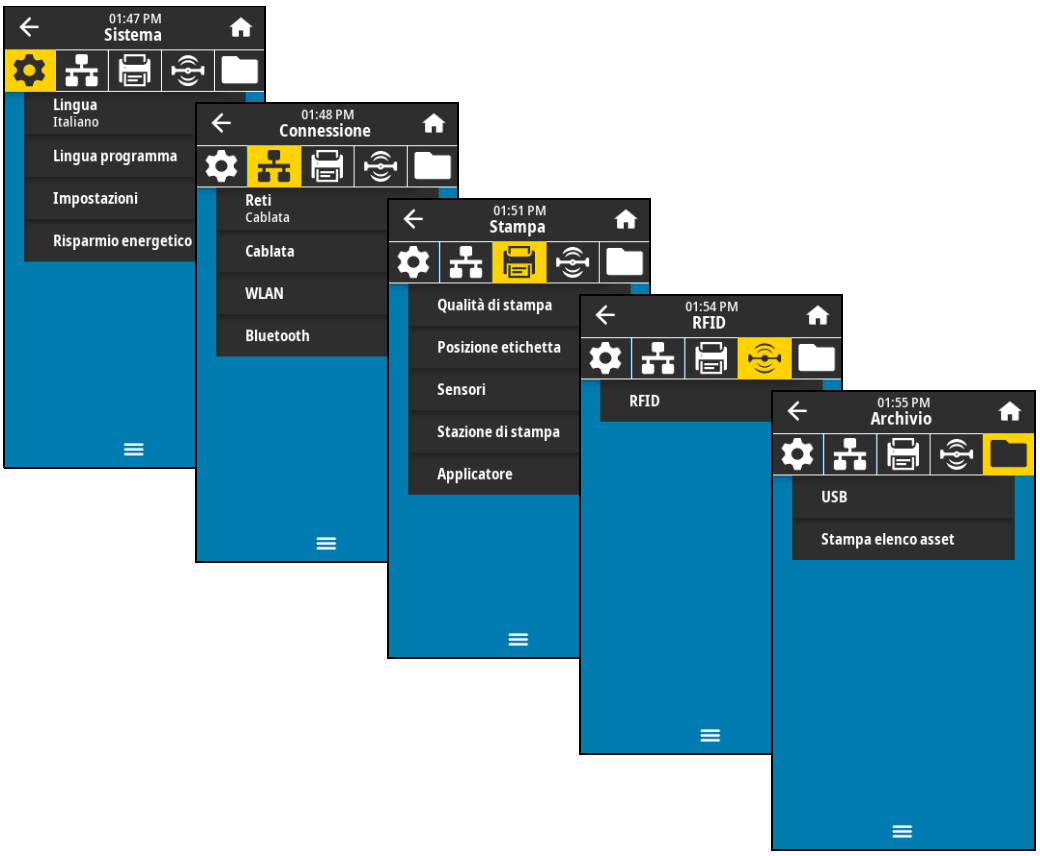

Vedere le sezioni seguenti:

- Menu Sistema a pagina 59
- Menu Connessione a pagina 65
- Menu Stampa a pagina 75
- Menu RFID a pagina 83
- Menu Archivio a pagina 87

Le descrizioni del menu utente includono le seguenti modalità per cambiare le stesse impostazioni quando esistono altre opzioni. È anche possibile utilizzare le procedure guidate della stampante per modificare alcune delle impostazioni. (Vedere Procedure guidate della stampante a pagina 57.)

- **Comandi ZPL** e **Set/Get/Do (SGD)**. Per ulteriori informazioni vedere ***Zebra Programming Guide*** all'indirizzo http://www.zebra.com/manuals.
- Le **pagine Web** della stampante, quando la stampante ha una connessione attiva a un server di stampa cablato o wireless. Per ulteriori informazioni vedere ***ZebraNet Wired and Wireless Print Servers User Guide*** all'indirizzo http://www.zebra.com/manuals.

Menu Sistema

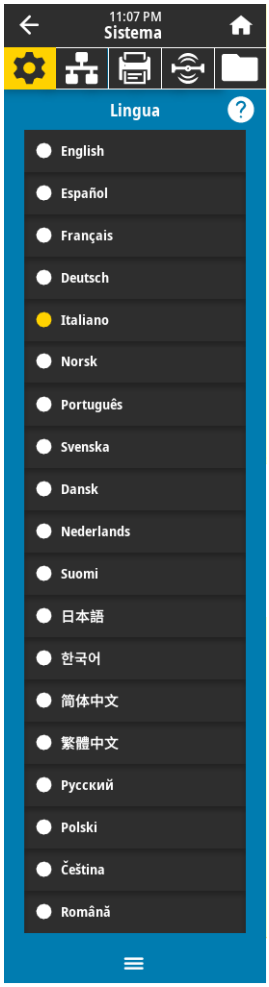

Sistema > Lingua

Se necessario, cambiare la lingua del display della stampante. Questa modifica influisce su:

- schermata Home
- menu utente
- messaggi di errore
- etichetta di configurazione della stampante, etichetta di configurazione di rete e altre etichette che è possibile stampare tramite i menu utente

Valori accettati:	INGLESE, SPAGNOLO, FRANCESE, TEDESCO, ITALIANO, NORVEGESE, PORTOGHESE, SVEDESE, DANESE, OLANDESE, FINLANDESE, CECO, GIAPPONESE, COREANO, ROMENO, RUSSO, POLACCO, CINESE SEMPLIFICATO, CINESE TRADIZIONALE
	NOTA: Le selezioni per questo parametro sono visualizzate nella lingua nativa per semplificare la ricerca della lingua preferita.
Comandi ZPL correlati:	`^KL`
Comando SGD utilizzato:	`display.language`
Pagina Web della stampante:	Visualizzare e modificare le impostazioni stampante > Impostazioni generali > Lingua

Sistema > Lingua programma > Modalità diagnostica

Utilizzare questo strumento diagnostico per fare in modo che la stampante stampi valori esadecimali per tutti i dati ricevuti dalla stampante. Per ulteriori informazioni, vedere Modalità diagnostica delle comunicazioni a pagina 116.

Valori accettati:	DISATTIVATO, ATTIVATO
Comandi ZPL correlati:	`~JD` per attivare, `~JE` per disattivare
Comando SGD utilizzato:	`device.diagnostic_print`
Tasti del pannello di controllo:	Tenere premuti i pulsanti **PAUSE** + **FEED (PAUSA + AVANZAMENTO)** per 2 secondi quando la stampante è in stato Pronta.

Sistema > Lingua programma > Dispositivo virtuale

Se nella stampante sono installate app per dispositivo virtuale, è possibile visualizzarle o attivare/disattivare da questo menu utente. Per maggiori informazioni sui dispositivi virtuali, consultare la Guida utente del dispositivo virtuale appropriato o contattare il rivenditore locale.

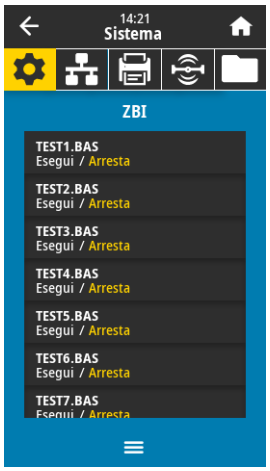

Sistema > Lingua programma > ZBI

Zebra Basic Interpreter (ZBI 2.0™) è un'opzione di programmazione che può essere acquistata per la stampante. Se si desidera acquistare questa opzione, richiedere ulteriori informazioni al proprio rivenditore Zebra.

Se i programmi ZBI sono stati scaricati sulla stampante, è possibile selezionarne uno per l'esecuzione tramite questa voce di menu. Se non esiste alcun programma sulla stampante, viene visualizzato **NESSUNO**.

Quando i programmi ZBI sono stati scaricati, ma nessuno è in esecuzione, la stampante elenca tutti i programmi disponibili. Per eseguirne uno, toccare **Esegui** (evidenziato in bianco) sotto il nome del programma.

Quando un programma è in esecuzione, viene elencato solo tale programma. Toccare **Arresta** (evidenziato in bianco) per terminare il programma.

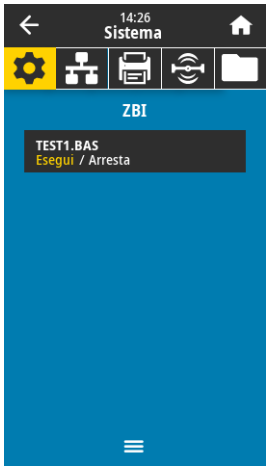

Comando SGD utilizzato: **`zbi.key`** (identifica se l'opzione ZBI 2.0 è abilitata sulla stampante o meno)

Sistema > Impostazioni > Formato ora visualizz.

Selezionare il formato ora utilizzato dalla stampante.

Valori accettati: 12 Ore, 24 Ore

Comando SGD utilizzato: **`device.idle_display_value`**

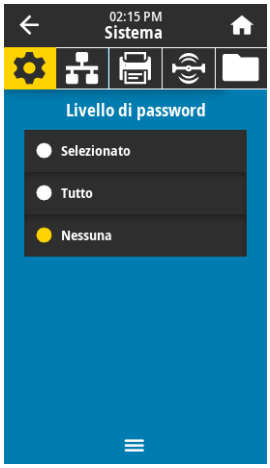

Sistema > Impostazioni > Livello di password

Consente di selezionare il livello di protezione con password per le voci di menu utente.

Valori accettati: Selezionato, Tutto, Nessuna

Comandi ZPL correlati: **`^KP`** (per modificare la password della stampante)

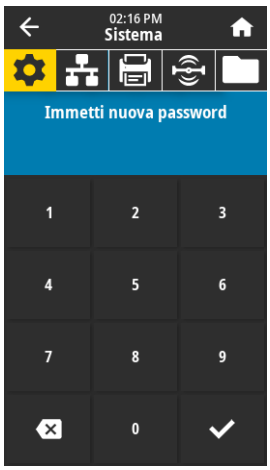

Sistema > Impostazioni > Imposta password

Impostare una nuova password della stampante per le voci di menu protette dal parametro precedente. La password della stampante predefinita è **`1234`**.

Valori accettati: Numeri 0-9

Comandi ZPL correlati: **`^KP`**

Sistema > Impostazioni > Azione all'accensione

Consente di impostare l'azione eseguita dalla stampante durante la sequenza di accensione.

Valori accettati:	CALIBRA — Consente di regolare i livelli e le soglie del sensore, determinare la lunghezza dell'etichetta e far avanzare il supporto fino al reticolo successivo. ALIMENTA — Consente di far avanzare le etichette fino al primo punto di registrazione. LUNGHEZZA — Consente di determinare la lunghezza dell'etichetta utilizzando i valori correnti del sensore e di far avanzare il supporto fino al reticolo successivo. NESSUN MOVIMENTO — Indica alla stampante di non spostare il supporto. È necessario verificare manualmente che il reticolo sia posizionato in modo corretto oppure premere il pulsante di avanzamento per posizionare il reticolo successivo. CALIBRAZIONE BREVE — Consente di impostare le soglie del supporto e del reticolo senza regolare il guadagno del sensore, determinare la lunghezza dell'etichetta e far avanzare il supporto fino al reticolo successivo.
Comandi ZPL correlati:	**^MF**
Comando SGD utilizzato:	**ezpl.power_up_action**
Pagina Web della stampante:	Visualizzare e modificare le impostazioni stampante > Calibrazione

Sistema > Impostazioni > Azione chius test

Consente di impostare l'azione eseguita dalla stampante quando si chiude la testina di stampa.

Valori accettati:	CALIBRA — Consente di regolare i livelli e le soglie del sensore, determinare la lunghezza dell'etichetta e far avanzare il supporto fino al reticolo successivo. ALIMENTA — Consente di far avanzare le etichette fino al primo punto di registrazione. LUNGHEZZA — Consente di determinare la lunghezza dell'etichetta utilizzando i valori correnti del sensore e di far avanzare il supporto fino al reticolo successivo. NESSUN MOVIMENTO — Indica alla stampante di non spostare il supporto. È necessario verificare manualmente che il reticolo sia posizionato in modo corretto oppure premere il pulsante di avanzamento per posizionare il reticolo successivo. CALIBRAZIONE BREVE — Consente di impostare le soglie del supporto e del reticolo senza regolare il guadagno del sensore, determinare la lunghezza dell'etichetta e far avanzare il supporto fino al reticolo successivo.
Comandi ZPL correlati:	**^MF**
Comando SGD utilizzato:	**ezpl.head_close_action**
Pagina Web della stampante:	Visualizzare e modificare le impostazioni stampante > Calibrazione

Sistema > Impostazioni > Calibrazione schermo

Toccare i mirini per calibrare lo schermo.

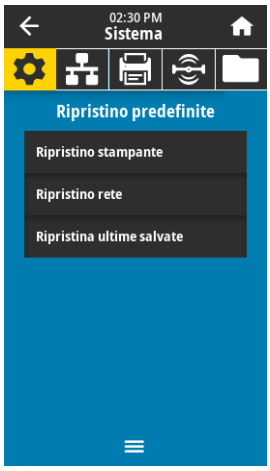

Sistema > Impostazioni > Ripristino predefinite

Consente di ripristinare le impostazioni di fabbrica della stampante, del server di stampa e della rete. Prestare attenzione quando si caricano i valori predefiniti perché sarà necessario ricaricare tutte le impostazioni modificate manualmente. Questa voce di menu è disponibile in due menu utente, ognuno con diversi valori predefiniti.

Valori accettati:	STAMPANTE — Ripristina tutte le impostazioni predefinite, ad eccezione delle impostazioni di rete. Prestare attenzione quando si caricano i valori predefiniti perché sarà necessario ricaricare tutte le impostazioni modificate manualmente. RETE — Reinizializza il server di stampa cablato o wireless della stampante. Con un server di stampa wireless, la stampante si riassocia anche alla rete wireless. ULTIME SALVATE — Carica le impostazioni dall'ultimo salvataggio permanente.
Comandi ZPL correlati:	STAMPANTE — **^JUF** RETE — **^JUN** ULTIME SALVATE — **^JUR**
Tasti del pannello di controllo:	STAMPANTE — Tenere premuti i pulsanti **FEED** + **PAUSE (AVANZAMENTO + PAUSA)** durante l'accensione della stampante per ripristinare i valori di fabbrica dei parametri della stampante. RETE — Tenere premuti i pulsanti **CANCEL** + **PAUSE (ANNULLA + PAUSA)** durante l'accensione della stampante per ripristinare i valori di fabbrica dei parametri di rete. ULTIME SALVATE — N/D
Pagina Web della stampante:	STAMPANTE — Visualizzare e modificare le impostazioni stampante > Ripristina configurazione predefinita RETE — Impostazioni server di stampa > Ripristina server di stampa ULTIME SALVATE — Visualizzare e modificare le impostazioni stampante > Ripristina configurazione salvata

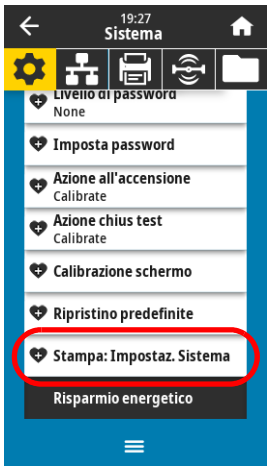

Sistema > Impostazioni > Stampa: Impostaz. Sistema

Viene stampata un'etichetta di configurazione della stampante. Di seguito è visualizzata un'etichetta di esempio.

```
      CONFIGURAZIONE STAMPANTE

Zebra Technologies
ZTC ZTXXX-XXXdpi ZPL
XXXXXXXXXXXX

+14.0............. TEMPERAT.
6.0 IPS........... VELOC. STAMPA
+000.............. STRAPPARE
TAGLIERINA........ MODO DI STAMPA
CONTINUO.......... TIPO SUPPORTO
TRASMETTITORE..... SELEZ. SENSORE
TERM. DIRETTO..... MODO DI STAMPA
831............... LARGH. STAMPA
2200.............. LUNGH. ETICHE
P1085894/00007 1... ID TESTINA
15.0IN   380MM.... MAX LUNGHEZZA
MANUT DISATTIV.... PRIMO AVVISO
COLLEGATO......... COMUNICAZ. USB
BIDIREZIONALE..... COMUNIC PARALLEL
RS232............. COMUNIC SERIALE
9600.............. BAUD
8 BIT............. BIT DI DATI
NESSUNA........... PARITA'
XON/XOFF.......... CONN. HOST
NESSUNA........... PROTOCOLLO
MODO NORMALE...... COMUNICAZIONE
<~>  7EH.......... PREF. CONTROLLO
<^>  5EH.......... PREF. FORMATO
<,>  2CH.......... CAR.DELIMITAT
ZPL II............ MODO ZPL
INATTIVO.......... IGNORA COMANDO
FERMO............. SUPPOR.ALL'ACC.
CALC. LUNGH....... CHIUSURA TESTA
PREDEFINITO....... RETROAVANZAM.
+000.............. CIMA ETICH.
+0000............. POS. SINISTRA
DISATTIVATO....... RISTAMPA
039............... RETE S.
088............... SUPPORTO S.
255............... ETICH. PRESA
027............... RIGA SCURA
027............... SENS. MARC. ET
008............... GUAD. TRASM.
029............... BASE TRASM.
100............... LUMIN.TRASM.
004............... GUADAG.SEGNO
100............... LED MARC.
DPCSWFXM.......... MODI ABILITATI
.................. MODI DISABILIT.
 832 8/MM PIENA.... RISOLUZIONE
4.0............... VERSIONE LINK-OS
V80.20.03 <-...... FIRMWARE
1.3............... XML SCHEMA
6.6.0 22.89....... IDENTIF HARDWARE
32768k.........R: RAM
524288k........E: FLASH MEM, SCHD
NESSUNA........... CONVERTIRE
VERSIONE FW....... DISPL INATTIVO
06/19/17.......... DATA TMPO REALE
14:14............. CLK TMPO REALE
ATTIVATO.......... ZBI
2.1............... VERSIONE ZBI
PRONTA............ STATO ZBI
229 ETICHETTE..... CONT. NONRST
229 ETICHETTE..... RESET TIMER1
229 ETICHETTE..... RESET TIMER2
985 IN............ CONT. NONRST
985 IN............ RESET TIMER1
985 IN............ RESET TIMER2
2.503 CM.......... CONT. NONRST
2.503 CM.......... RESET TIMER1
2.503 CM.......... RESET TIMER2
001 WIRELESS...... SLOT 1
*** VUOTO......... SLOT 2
IL FIRMWARE E' PROTETTO DA COPYRIGHT
```

Comandi ZPL correlati:	**~WC**
Tasti del pannello di controllo:	Eseguire una delle operazioni seguenti:* • Tenere premuto **CANCEL (ANNULLA)** durante l'accensione della stampante. (In precedenza chiamato autotest tramite il pulsante ANNULLA). • Tenere premuti i pulsanti **FEED + CANCEL (AVANZAMENTO + ANNULLA)** per 2 secondi quando la stampante è in stato Pronta.
Pagina Web della stampante:	Visualizzare e modificare le impostazioni stampante > Stampa delle informazioni su etichetta*

*Viene stampata un'etichetta di configurazione della stampante e un'etichetta di configurazione di rete.

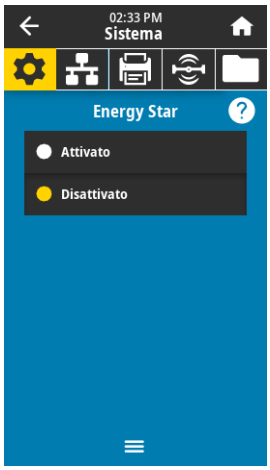

Sistema > Risparmio energetico > Energy Star

Quando è attivata la modalità Energy Star, dopo il periodo di timeout la stampante entra in modalità "sospensione", riducendo il consumo energetico. Premere qualsiasi pulsante sul pannello di controllo per riportare la stampante in uno stato attivo.

Valori accettati:	ATTIVATO, DISATTIVATO
Comando SGD utilizzato:	**`power.energy_star.enable`** **`power.energy_star_timeout`** (consente di impostare il tempo di inattività prima che venga richiamata la modalità Energy)

Menu Connessione

Connessione > Reti > Ripristina rete

Questa opzione consente di ripristinare il server di stampa cablato o wireless e di salvare eventuali modifiche fatte alle impostazioni di rete.

IMPORTANTE: Affinché le eventuali modifiche alle impostazioni di rete siano effettive è necessario ripristinare il server di stampa.

Comandi ZPL correlati:	**`~WR`**
Comando SGD utilizzato:	**`device.reset`**
Pagina Web della stampante:	Impostazioni server di stampa > Ripristina server di stampa

Connessione > Reti > Rete primaria

Consente di visualizzare o modificare se il server di stampa cablato o quello wireless viene considerato primario. È possibile selezionare quale dei due è primario.

Valori accettati:	Cablata, WLAN
Comandi ZPL correlati:	**`^NC`**
Comando SGD utilizzato:	**`ip.primary_network`**

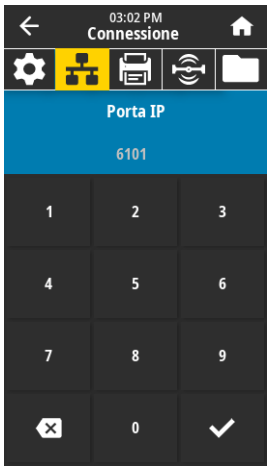

Connessione > Reti > Porta IP

Questa impostazione della stampante si riferisce al numero della porta dei server di stampa cablati interni su cui è in ascolto il servizio di stampa TCP. Le normali comunicazioni TCP dall'host dovrebbero essere dirette a questa porta.

Comando SGD utilizzato:	**`internal_wired.ip.port`** **`wlan.ip.port`**
Pagina Web della stampante:	Visualizzare e modificare le impostazioni stampante > Configurazione comunicazioni di rete > Impostazioni TCP/IP

Connessione > Reti > Porta IP alternativa

Questo comando consente di impostare il numero della porta TCP alternativa.

NOTA: I server di stampa che supportano questo comando monitorano contemporaneamente le connessioni sia sulla porta primaria, sia su quella alternativa.

Comando SGD utilizzato:	**`internal_wired.ip.port_alternate`** **`wlan.ip.port_alternate`**
Pagina Web della stampante:	Visualizzare e modificare le impostazioni stampante > Configurazione comunicazioni di rete > Impostazioni TCP/IP

Connessione > Reti > Stampa: Info rete

Consente di stampare le impostazioni di qualsiasi server di stampa o dispositivo Bluetooth installato. Di seguito è visualizzata un'etichetta di esempio.

```
CONFIGURAZIONE RETE

Zebra Technologies
ZTC ZTXXX-XXXdpi ZPL
XXXXXXXXXXXX

Cablato.............. RETE PRIMARIA
PrintServer.......... CARICARE LAN DA?
INTERNAL WIRED..... SERVER STMP ATT

Cablato*
ALL.................. PROTOCOLLO IP
192.168.000.002.... INDIRIZZO IP
255.255.255.000.... SOTTORETE
192.168.000.254.... INGRESSO
000.000.000.000.... WINS SERVER IP
SI................... TIMEOUT CHECKING
300.................. TIMEOUT VALUE
000.................. ARP INTERVAL
9100................. BASE RAW PORT
9200................. CONFIG. PORTA JSON

Wireless
ALL.................. PROTOCOLLO IP
000.000.000.000.... INDIRIZZO IP
255.255.255.000.... SOTTORETE
000.000.000.000.... INGRESSO
000.000.000.000.... WINS SERVER IP
SI................... TIMEOUT CHECKING
300.................. TIMEOUT VALUE
000.................. ARP INTERVAL
9100................. BASE RAW PORT
9200................. CONFIG. PORTA JSON
INSERTED............ SCHEDA INSERITA
02dfH................ PRODUTT. SCH
9134H................ ID PROD A SCHEDA
00:00:00:00:00:00.. INDIRIZZO MAC
SI................... DRIVER INSTALLAT
INFRASTRUCTURE..... MODO OPERATIVO
125.................. ID SERVIZ ESTESO
1.0.................. VEL TRAS CORRENT
OPEN................. TIPO AUTENT.
NONE................. SICUREZZA WLAN
1.................... INDICE CRITTOGR
000.................. SEGN SCADENTE
LONG................. PREAMBOLO
NO................... ASSOCIATO
ON................... IMPULS AKTIVIERT
15................... IMPULSRATE
OFF.................. MODAL. INTL
USA/CANADA........... CODICE REGIONE
USA/CANADA........... CODICE PAESE
0x7FF................ MASCHERA CANALE

Bluetooth
4.3.1p1.............. FIRMWARE
02/13/2015........... DATA
on................... RILEVABILE
3.0/4.0.............. VERSIONE RADIO
on................... ATTIVATO
AC:3F:A4:82:05:9D.. INDIRIZZO MAC
34J163304899........ NOME STAMPANTE
no................... COLLEGATO
1.................... MOD. SICUR. MIN
nc................... MOD. SICUR. CONN
supportato........... iOS

IL FIRMWARE E PROTETTO DA COPYRIGHT
```

Comandi ZPL correlati:	**~WL**
Tasti del pannello di controllo:	Eseguire una delle operazioni seguenti:* • Tenere premuto **CANCEL (ANNULLA)** durante l'accensione della stampante. (In precedenza chiamato autotest tramite il pulsante ANNULLA). • Tenere premuti i pulsanti **FEED + CANCEL (AVANZAMENTO + ANNULLA)** per 2 secondi quando la stampante è in stato Pronta.
Pagina Web della stampante:	Visualizzare e modificare le impostazioni stampante > Stampa delle informazioni su etichetta*

*Viene stampata un'etichetta di configurazione della stampante e un'etichetta di configurazione di rete.

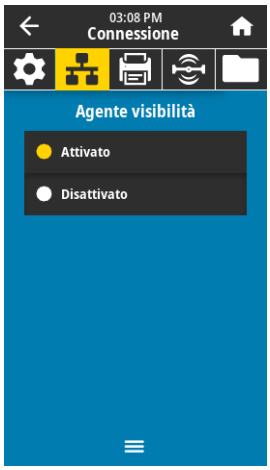

Connessione > Reti > Agente visibilità

Quando la stampante è collegata a una rete cablata o wireless, tenterà di connettersi ad Asset Visibility Service di Zebra tramite Zebra Printer Connector, basato su cloud, utilizzando una connessione socket Web crittografata e autenticata con certificato. La stampante invia i dati di individuazione, e i dati delle impostazioni e degli avvisi. I dati stampati tramite qualsiasi formato di etichette NON vengono trasmessi.

Per non utilizzare questa funzionalità, disattivare questa impostazione. Per ulteriori informazioni, vedere la nota applicativa "Opting Out of the Asset Visibility Agent" ("Disattivazione di Asset Visibility Agent") su http://www.zebra.com.

Valori accettati:	ATTIVATO, DISATTIVATO
Comando SGD utilizzato:	`weblink.zebra_connector.enable`
Pagina Web della stampante:	Visualizzare e modificare le impostazioni stampante > Configurazione di rete > Impostazioni connessione sul cloud

Connessione > Cablata > Prot. IP rete cablata

Questo parametro indica se l'indirizzo IP del server di stampa cablato viene selezionato dall'utente (permanente) o dal server (dinamico). Se viene scelta un'opzione dinamica, questo parametro indica il metodo tramite il quale questo server di stampa riceve l'indirizzo IP dal server.

IMPORTANTE: Affinché le eventuali modifiche alle impostazioni di rete siano effettive è necessario ripristinare il server di stampa. Vedere Connessione > Reti > Ripristina rete a pagina 65.

Valori accettati:	TUTTO, SOLO RACCOLTA INFO, RARP, BOOTP, DHCP, DHCP E BOOTP, PERMANENTE
Comandi ZPL correlati:	`^ND`
Comando SGD utilizzato:	`internal_wired.ip.protocol`
Pagina Web della stampante:	Visualizzare e modificare le impostazioni stampante > Configurazione comunicazioni di rete > Impostazioni TCP/IP

Connessione > Cablata > Indirizzo IP rete cablata

Consente di visualizzare e, se necessario, modificare l'indirizzo IP cablato della stampante.

Per salvare le modifiche a questa impostazione, impostare Connessione > Cablata > Prot. IP rete cablata a pagina 68 su **PERMANENTE**, quindi ripristinare il server di stampa (vedere Connessione > Reti > Ripristina rete a pagina 65).

Valori accettati:	000 - 255 per ciascun campo
Comandi ZPL correlati:	`^ND`
Comando SGD utilizzato:	`internal_wired.ip.addr`
Pagina Web della stampante:	Visualizzare e modificare le impostazioni stampante > Configurazione comunicazioni di rete > Impostazioni TCP/IP

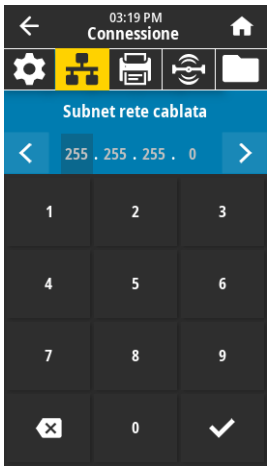

Connessione > Cablata > Subnet rete cablata

Consente di visualizzare e, se necessario, modificare la subnet mask cablata.

Per salvare le modifiche a questa impostazione, impostare Connessione > Cablata > Prot. IP rete cablata a pagina 68 su **PERMANENTE**, quindi ripristinare il server di stampa (vedere Connessione > Reti > Ripristina rete a pagina 65).

Valori accettati:	000 - 255 per ciascun campo
Comandi ZPL correlati:	**^ND**
Comando SGD utilizzato:	**internal_wired.ip.netmask**
Pagina Web della stampante:	Visualizzare e modificare le impostazioni stampante > Configurazione comunicazioni di rete > Impostazioni TCP/IP

Connessione > Cablata > Gateway rete cablata

Consente di visualizzare e, se necessario, modificare il gateway cablato predefinito.

Per salvare le modifiche a questa impostazione, impostare Connessione > Cablata > Prot. IP rete cablata a pagina 68 su **PERMANENTE**, quindi ripristinare il server di stampa (vedere Connessione > Reti > Ripristina rete a pagina 65).

Valori accettati:	000 - 255 per ciascun campo
Comandi ZPL correlati:	**^ND**
Comando SGD utilizzato:	**internal_wired.ip.gateway**
Pagina Web della stampante:	Visualizzare e modificare le impostazioni stampante > Configurazione comunicazioni di rete > Impostazioni TCP/IP

Connessione > Cablata > Indirizzo Mac rete cablata

Consente di visualizzare l'indirizzo MAC (Media Access Control) del server di stampa cablato. Non è possibile modificare questo valore.

Comando SGD utilizzato:	**internal_wired.mac_addr**
Pagina Web della stampante:	Visualizzare e modificare le impostazioni stampante > Configurazione comunicazioni di rete > Impostazioni TCP/IP

Connessione > WLAN > Protocollo IP WLAN

Questo parametro indica se l'indirizzo IP del server di stampa wireless viene selezionato dall'utente (permanente) o dal server (dinamico). Se viene scelta un'opzione dinamica, questo parametro indica il metodo tramite il quale questo server di stampa riceve l'indirizzo IP dal server.

IMPORTANTE: Affinché le eventuali modifiche alle impostazioni di rete siano effettive è necessario ripristinare il server di stampa. Vedere Connessione > Reti > Ripristina rete a pagina 65.

Valori accettati:	TUTTO, SOLO RACCOLTA INFO, RARP, BOOTP, DHCP, DHCP E BOOTP, PERMANENTE
Comandi ZPL correlati:	**^ND**
Comando SGD utilizzato:	**wlan.ip.protocol**
Pagina Web della stampante:	Visualizzare e modificare le impostazioni stampante > Configurazione comunicazioni di rete > Impostazioni wireless

Connessione > WLAN > Indirizzo IP WLAN

Consente di visualizzare e, se necessario, modificare l'indirizzo IP wireless della stampante.

Per salvare le modifiche a questa impostazione, impostare Connessione > WLAN > Protocollo IP WLAN a pagina 70 su **PERMANENTE**, quindi ripristinare il server di stampa (vedere Connessione > Reti > Ripristina rete a pagina 65).

Valori accettati:	000 - 255 per ciascun campo
Comandi ZPL correlati:	**^ND**
Comando SGD utilizzato:	**ip.addr**, **wlan.ip.addr**
Pagina Web della stampante:	Visualizzare e modificare le impostazioni stampante > Configurazione comunicazioni di rete > Impostazioni wireless

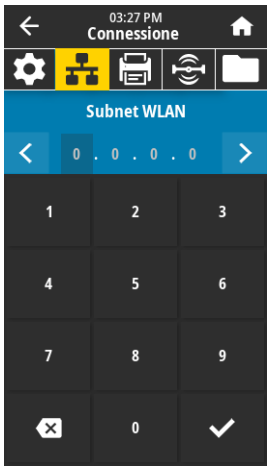

Connessione > WLAN > Subnet WLAN

Consente di visualizzare e, se necessario, modificare la subnet mask wireless.

Per salvare le modifiche a questa impostazione, impostare Connessione > WLAN > Protocollo IP WLAN a pagina 70 su **PERMANENTE**, quindi ripristinare il server di stampa (vedere Connessione > Reti > Ripristina rete a pagina 65).

Valori accettati:	000 - 255 per ciascun campo
Comandi ZPL correlati:	**^ND**
Comando SGD utilizzato:	**wlan.ip.netmask**
Pagina Web della stampante:	Visualizzare e modificare le impostazioni stampante > Configurazione comunicazioni di rete > Impostazioni wireless

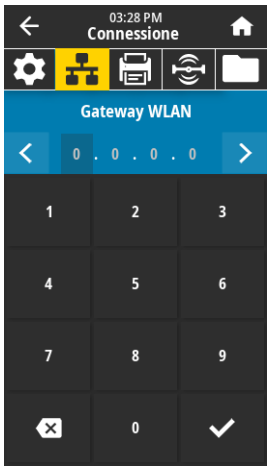

Connessione > WLAN > Gateway WLAN

Consente di visualizzare e, se necessario, modificare il gateway wireless predefinito.

Per salvare le modifiche a questa impostazione, impostare Connessione > WLAN > Protocollo IP WLAN a pagina 70 su **PERMANENTE**, quindi ripristinare il server di stampa (vedere Connessione > Reti > Ripristina rete a pagina 65).

Valori accettati:	000 - 255 per ciascun campo
Comandi ZPL correlati:	`^ND`
Comando SGD utilizzato:	`wlan.ip.gateway`
Pagina Web della stampante:	Visualizzare e modificare le impostazioni stampante > Configurazione comunicazioni di rete > Impostazioni wireless

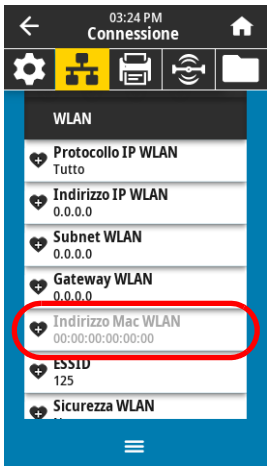

Connessione > WLAN > Indirizzo Mac WLAN

Consente di visualizzare l'indirizzo MAC (Media Access Control) del server di stampa wireless. Non è possibile modificare questo valore.

Comando SGD utilizzato:	`wlan.mac_addr`
Pagina Web della stampante:	Visualizzare e modificare le impostazioni stampante > Configurazione comunicazioni di rete > Impostazioni wireless

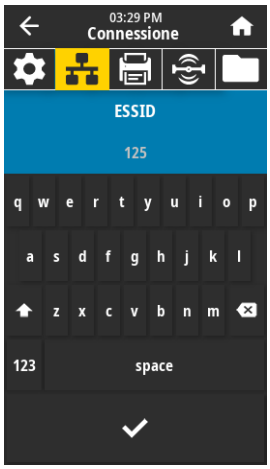

Connessione > WLAN > ESSID

ESSID (Extended Service Set Identification) è un identificatore della rete wireless. Consente di specificare l'ESSID per la configurazione wireless corrente.

Valori accettati:	Stringa di 32 caratteri alfanumerici (impostazione predefinita 125)
Comando SGD utilizzato:	`wlan.essid`
Pagina Web della stampante:	Visualizzare e modificare le impostazioni stampante > Configurazione comunicazioni di rete > Impostazioni wireless

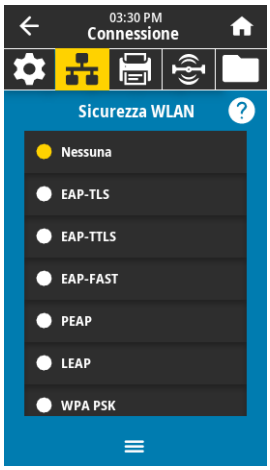

Connessione > WLAN > Sicurezza WLAN

Consente di selezionare il tipo di sicurezza utilizzato dalla WLAN.

Comandi ZPL correlati: **^WX**

Comando SGD utilizzato: **wlan.security**

Pagina Web della stampante: Visualizzare e modificare le impostazioni stampante > Configurazione comunicazioni di rete > Impostazione cifraggio wireless

Connessione > WLAN > Banda WLAN

Impostare una banda preferita per connettersi via Wi-Fi.

Valori accettati: 2.4, 5, Nessuna

Comando SGD utilizzato: **wlan.band_preference**

Pagina Web della stampante: Visualizzare e modificare le impostazioni stampante > Configurazione comunicazioni di rete > Impostazioni wireless

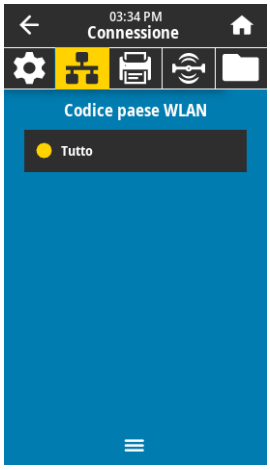

Connessione > WLAN > Codice paese WLAN

Il codice paese definisce le normative locali per cui la radio wireless è attualmente configurata.

IMPORTANTE: L'elenco dei codice paese è specifico di ciascuna stampante e dipende dal modello della stampante e dalla relativa configurazione radio wireless. L'elenco è soggetto a modifiche, aggiunte o cancellazioni con ogni aggiornamento del firmware, in qualunque momento e senza preavviso.

Per determinare i codici paese disponibili sulla stampante, emettere il comando **! U1 getvar "wlan"** per restituire tutti i comandi relativi alle impostazioni WLAN. Individuare il comando **wlan.country.code** nei risultati e visualizzare i codici paese disponibili per la stampante in uso.

Comando SGD utilizzato: **wlan.country_code**

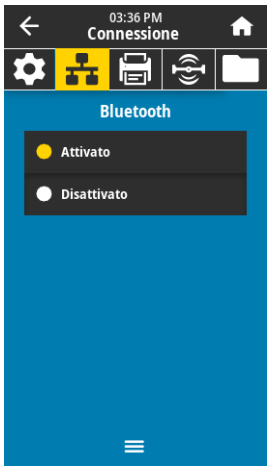

Connessione > Bluetooth > Bluetooth

Consente di selezionare la condizione di "rilevabilità" per l'associazione di dispositivi Bluetooth.

Valori accettati: ATTIVATO — Abilita la radio Bluetooth.
DISATTIVATO — Disabilita la radio Bluetooth.

Comando SGD utilizzato: **`bluetooth.enable`**

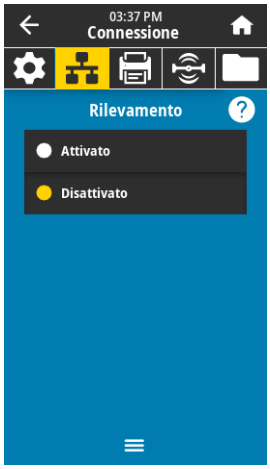

Connessione > Bluetooth > Rilevamento

Consente di selezionare la condizione di "rilevabilità" per l'associazione di dispositivi Bluetooth.

Valori accettati: ATTIVATO — Abilita la modalità di rilevamento Bluetooth.
DISATTIVATO — Disabilita la modalità di rilevamento Bluetooth.

Comando SGD utilizzato: **`bluetooth.discoverable`**

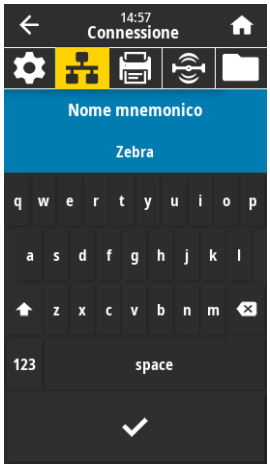

Connessione > Bluetooth > Nome mnemonico

Questo comando consente di impostare il nome mnemonico utilizzato durante le ricerca del servizio. Per rendere effettive le modifiche, è necessario spegnere e riaccendere la stampante o emettere il comando **`device.reset`** (vedere Connessione > Reti > Ripristina rete a pagina 65).

Se non si imposta un nome mnemonico, verrà utilizzato il numero di serie della stampante.

Valori accettati: Stringa di testo di 17 caratteri

Comando SGD utilizzato: **`bluetooth.friendly_name`**

Connessione > Bluetooth > Mod. sicurezza min

Questo parametro di impostazione della stampante imposta la modalità di protezione Bluetooth minima. La modalità di protezione minima fornisce diversi livelli di sicurezza, a seconda della versione radio e del firmware della stampante. Per ulteriori informazioni vedere ***Zebra Programming Guide*** all'indirizzo http://www.zebra.com/manuals.

Valori accettati: 1, 2, 3, 4

Comando SGD utilizzato: **`bluetooth.minimum_security_mode`**

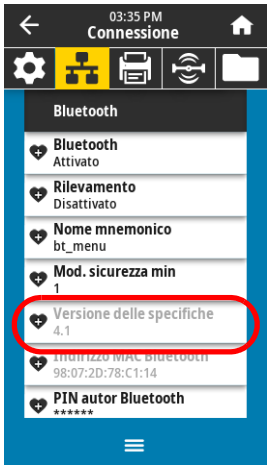

Connessione > Bluetooth > Versione delle specifiche

Questo parametro consente di visualizzare il numero di versione della libreria Bluetooth.

Comando SGD utilizzato: **`bluetooth.version`**

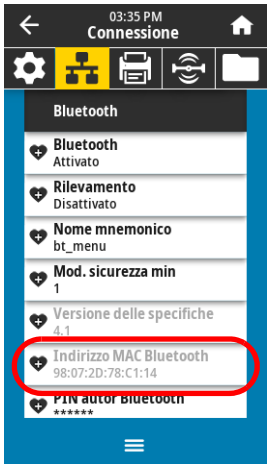

Connessione > Bluetooth > Indirizzo MAC Bluetooth

Questo parametro consente di visualizzare l'indirizzo del dispositivo Bluetooth.

Comando SGD utilizzato: **`bluetooth.address`**

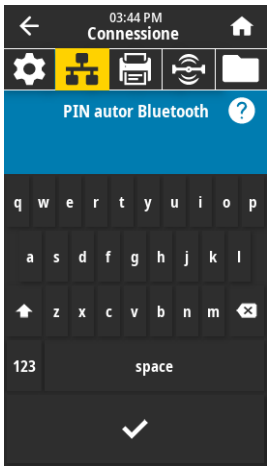

Connessione > Bluetooth > PIN autor Bluetooth

Consente di impostare il PIN utilizzato quando l'autenticazione Bluetooth è attivata.

Comando SGD utilizzato: **`bluetooth.bluetooth_pin`** (per impostare il PIN)
`bluetooth.authentication` (per abilitare l'autenticazione)

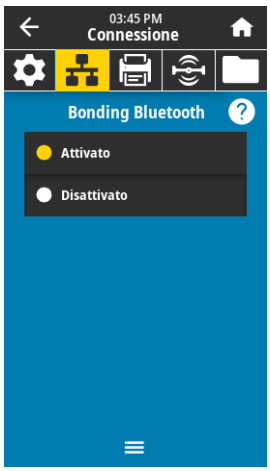

Connessione > Bluetooth > Bonding Bluetooth

Consente di controllare se lo stack Bluetooth "collegherà" o salverà le chiavi di collegamento per i dispositivi che si connettono alla stampante.

Valori accettati: ATTIVATO — Abilita il bonding Bluetooth.
DISATTIVATO — Disabilita il bonding Bluetooth.

Comando SGD utilizzato: **`bluetooth.bonding`**

Menu Stampa

Stampa > Qualità di stampa > Intensità

Impostare l'intensità di stampa sul livello più basso che fornisce una buona qualità di stampa. Se si imposta un valore troppo alto per l'intensità, è possibile che l'immagine dell'etichetta non venga stampata in modo chiaro, che i codici a barre non vengano analizzati correttamente, che il nastro si consumi eccessivamente o che la testina di stampa si logori precocemente.

Valori accettati: 0,0 - 30,0

Comandi ZPL correlati: **`^MD`**, **`~SD`**

Comando SGD utilizzato: **`print.tone`**

Pagina Web della stampante: Visualizzare e modificare le impostazioni stampante > Impostazioni generali > Intensità

Stampa > Qualità di stampa > Velocità di stampa

Consente di selezionare la velocità di stampa di un'etichetta, in pollici al secondo (ips). Una bassa velocità di stampa in genere permette di ottenere una migliore qualità di stampa.

Valori accettati:	da **2** a **6** ips
Comandi ZPL correlati:	**^PR**
Comando SGD utilizzato:	**media.speed**
Pagina Web della stampante:	Visualizzare e modificare le impostazioni stampante > Impostazioni generali > Velocità di stampa

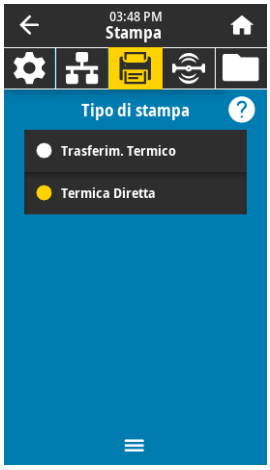

Stampa > Qualità di stampa > Tipo di stampa

Consente di specificare se la stampante deve utilizzare il nastro per la stampa.

Valori accettati:	• Trasferim. Termico — Utilizza il nastro e supporti a trasferimento termico. • Termica Diretta — Utilizza supporti a trasferimento termico diretto, senza nastro.
Comandi ZPL correlati:	**^MT**
Comando SGD utilizzato:	**ezpl.print_method**
Pagina Web della stampante:	Visualizzare e modificare le impostazioni stampante > Configurazione supporti > Metodo di stampa

Stampa > Qualità di stampa > Tipo etichetta

Consente di selezionare il tipo di supporto utilizzato.

Valori accettati:	Continuo, Gap/Tacca, Marchio Se si seleziona **Continuo**, è necessario includere la lunghezza nel formato dell'etichetta (**^LL** se si utilizza ZPL). Se si seleziona **Gap/Tacca** o **Marchio** per vari tipi di supporti non continui, la stampante fa avanzare i supporti per calcolare la lunghezza dell'etichetta.
Comandi ZPL correlati:	**^MN**
Comando SGD utilizzato:	**ezpl.media_type**
Pagina Web della stampante:	Visualizzare e modificare le impostazioni stampante > Configurazione supporti > Tipo supporti

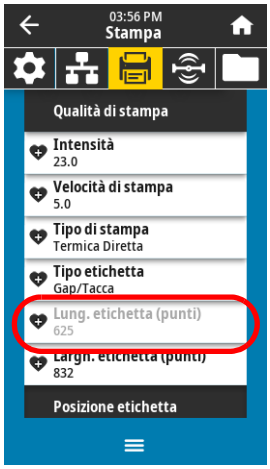

Stampa > Qualità di stampa > Lung. etichetta

Consente di visualizzare la lunghezza calibrata dell'etichetta in punti. Non è possibile modificare questo valore.

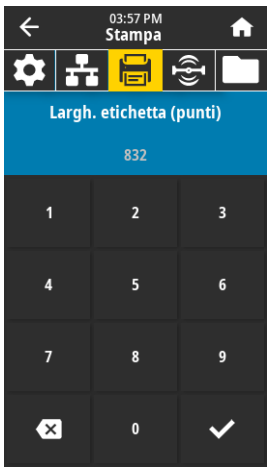

Stampa > Qualità di stampa > Largh. etichetta (punti)

Consente di specificare la larghezza delle etichette utilizzate, espressa in punti. Il valore predefinito è la larghezza massima per la stampante, basato sul valore in DPI della testina di stampa.

Valori accettati:

NOTA: Se si imposta una larghezza insufficiente, è possibile che alcune parti del formato dell'etichetta non vengano stampate sul supporto. Se si imposta una larghezza eccessiva, viene invece inutilmente utilizzata un'area più estesa della memoria riservata alla formattazione. È inoltre possibile che la stampa debordi dall'etichetta e sia impressa sul rullo. Se l'immagine è stata invertita utilizzando il comando ZPL II **^POI**, questa impostazione può influire sulla posizione orizzontale del formato di etichetta.

ZT411 203 dpi = da 0002 a 832

ZT411 300 dpi = da 0002 a 1248

ZT411 600 dpi = da 0002 a 2496

ZT421 203 dpi = da 0002 a 1344

ZT421 300 dpi = da 0002 a 1984

Comandi ZPL correlati: **^PW**

Comando SGD utilizzato: **ezpl.print_width**

Pagina Web della stampante: Visualizzare e modificare le impostazioni stampante > Configurazione supporti > Larghezza di stampa

Stampa > Posizione etichetta > Metodo di raccolta

Consente di selezionare un metodo di raccolta compatibile con le opzioni disponibili nella stampante.

Valori accettati:	Strappo, Spellicolatura, Riavvolgimento, Taglierina, Taglio ritardato, Spellicolatura senza supporto, Riavvolgimento senza supporto, Strappo senza pellicola, Applicatore, Taglio senza pellicola, Taglio ritardato senza pellicola
Comandi ZPL correlati:	**^MM**
Comando SGD utilizzato:	**media.printmode**
Pagina Web della stampante:	Visualizzare e modificare le impostazioni stampante > Impostazioni generali > Modalità di stampa

Stampa > Posizione etichetta > Offset linea di strappo

Se necessario, spostare la posizione del supporto sulla barra di strappo dopo la stampa.

- I numeri più piccoli spostano il supporto verso l'interno della stampante del numero di punti specificato (la linea di strappo si avvicina all'estremità dell'etichetta appena stampata).
- I numeri più grandi spostano il supporto verso l'esterno della stampante (la linea di strappo si avvicina all'estremità iniziale dell'etichetta successiva).

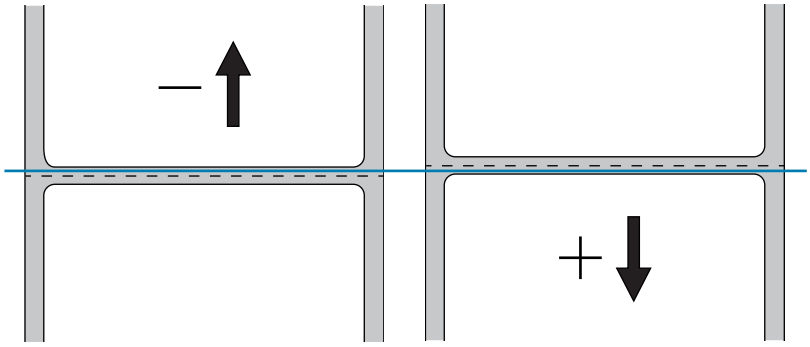

Valori accettati:	-120 - +120
Comandi ZPL correlati:	**~TA**
Comando SGD utilizzato:	**ezpl.tear_off**
Pagina Web della stampante:	Visualizzare e modificare le impostazioni stampante > Impostazioni generali > Strappo

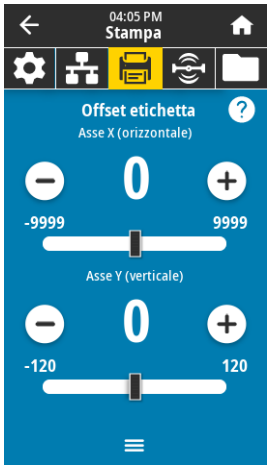

Stampa > Posizione etichetta > Offset etichetta

Se necessario, consente di spostare la posizione dell'immagine orizzontalmente o verticalmente sull'etichetta.

Orizzontale

- I numeri negativi determinano uno spostamento del bordo sinistro dell'immagine verso il bordo sinistro dell'etichetta del numero di punti selezionato.
- I numeri positivi determinano uno spostamento del bordo dell'immagine verso il bordo destro dell'etichetta.

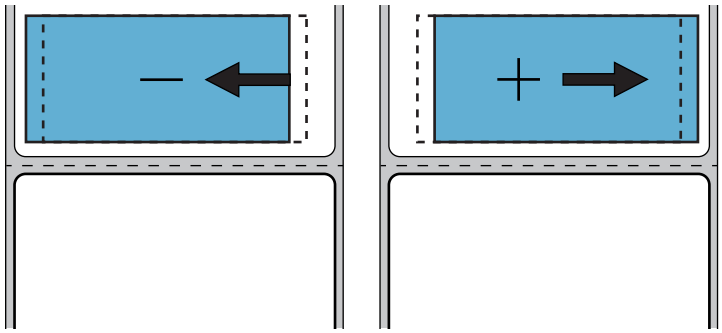

Valori accettati:	-9999 - 9999
Comandi ZPL correlati:	**^LS**
Comando SGD utilizzato:	**zpl.left_position**
Pagina Web della stampante:	Visualizzare e modificare le impostazioni stampante > Impostazioni avanzate > Posizione sinistra

Verticale

- I numeri più bassi determinano uno spostamento dell'immagine verso l'alto sull'etichetta, ovvero nella direzione della testina di stampa.
- I numeri più alti determinano uno spostamento dell'immagine verso il basso sull'etichetta, ovvero in direzione opposta rispetto alla testina di stampa, del numero di punti specificato.

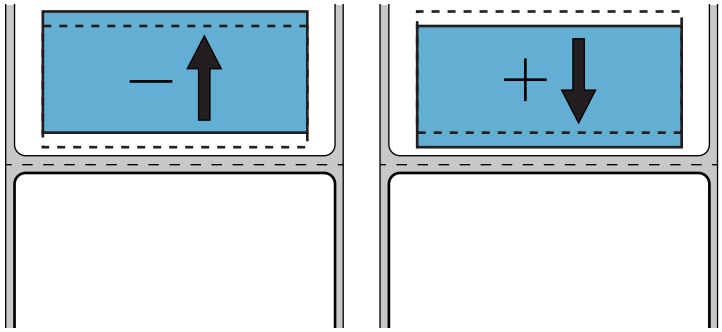

Valori accettati:	-120 - +120
Comandi ZPL correlati:	**^LT**
Pagina Web della stampante:	Visualizzare e modificare le impostazioni stampante > Impostazioni generali > Parte superiore etichetta

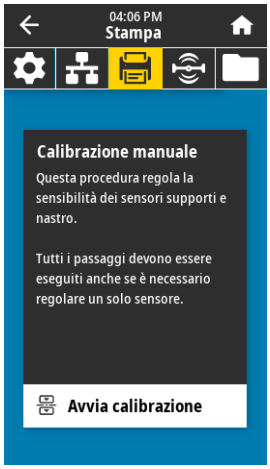

Stampa > Sensori > Calibrazione manuale

Consente di calibrare la stampante per regolare la sensibilità dei sensori supporto e nastro.

Per istruzioni complete sull'esecuzione della procedura di calibrazione, vedere Calibrazione dei sensori del nastro e dei supporti a pagina 89.

Comandi ZPL correlati:	`~JC`
Comando SGD utilizzato:	`ezpl.manual_calibration`
Tasti del pannello di controllo:	Tenere premuti i pulsanti **PAUSE (PAUSA)** + **FEED (AVANZAMENTO)** + **CANCEL (ANNULLA)** per 2 secondi per avviare la calibrazione.
Pagina Web della stampante:	Non è possibile avviare la procedura di calibrazione dalle pagine Web. Per informazioni sulle impostazioni definite durante la calibrazione del sensore, vedere le pagine Web seguenti: Visualizzare e modificare le impostazioni stampante > Calibrazione

IMPORTANTE: Non cambiare queste impostazioni a meno che non venga richiesto dal supporto tecnico Zebra o da un tecnico dell'assistenza autorizzato.

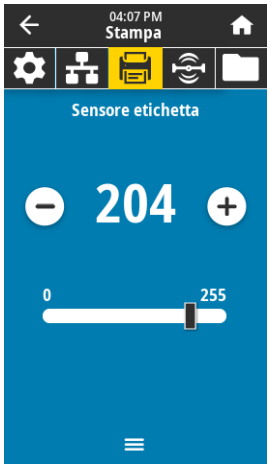

Stampa > Sensori > Sensore etichetta

Consente di impostare la sensibilità del sensore delle etichette.

IMPORTANTE: Questo valore viene impostato durante la calibrazione del sensore. Non cambiare queste impostazioni a meno che non venga richiesto dal supporto tecnico Zebra o da un tecnico dell'assistenza autorizzato.

Valori accettati:	0 - 255
Comando SGD utilizzato:	`ezpl.label_sensor`
Pagina Web della stampante:	Visualizzare e modificare le impostazioni stampante > Calibrazione

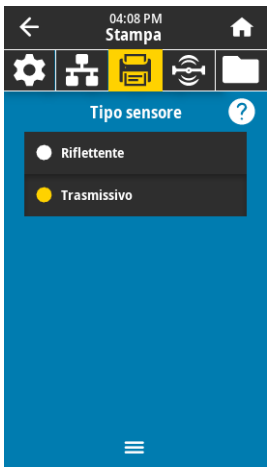

Stampa > Sensori > Tipo sensore

Consente di selezionare il sensore appropriato per i supporti utilizzati. Il sensore riflettente viene normalmente utilizzato solo per supporti con riga nera. Il sensore trasmissivo viene normalmente utilizzato per altri tipi di supporti.

Valori accettati:	TRASMISSIVO, RIFLETTENTE
Comandi ZPL correlati:	`^JS`
Comando SGD utilizzato:	`device.sensor_select`
Pagina Web della stampante:	Visualizzare e modificare le impostazioni stampante > Configurazione supporti

Stampa > Sensori > Stampa: Profilo del sensore

Mostra le impostazioni del sensore in rapporto alle letture effettive del sensore. Per interpretare i risultati, vedere Profilo del sensore a pagina 114.

Comandi ZPL correlati: **~JG**

Tasti del pannello di controllo: Tenere premuti i pulsanti **FEED + CANCEL (AVANZAMENTO + ANNULLA)** durante l'accensione della stampante.

Pagina Web della stampante: Visualizzare e modificare le impostazioni stampante > Stampa delle informazioni su etichetta

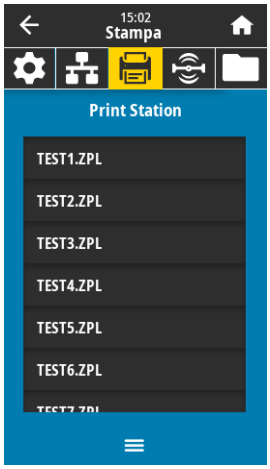

Stampa > Stazione di stampa

Utilizzare questa voce di menu per compilare i campi variabili in un formato etichetta e stampare l'etichetta utilizzando un HID (Human Input Device), come una tastiera, una bilancia o uno scanner di codici a barre USB. Per utilizzare questa funzione è necessario memorizzare un formato etichetta idoneo nell'unità E: della stampante.

Quando si collega un HID a una delle porte host USB della stampante, utilizzare questo menu utente per selezionare un modulo sull'unità E: della stampante. Dopo avere compilato tutti i campi variabili **^FN** sul modulo, è possibile specificare il numero di etichette da stampare.

Per ulteriori informazioni sull'utilizzo del comando **^FN** o dei comandi SGD relativi a questa funzionalità, fare riferimento alla ***Zebra Programming Guide*** (Guida alla programmazione Zebra) all'indirizzo http://www.zebra.com/manuals.

* Questa voce di menu può essere utilizzata solo se un dispositivo USB è connesso a una porta host USB della stampante.

Comando SGD utilizzato: **usb.host.keyboard_input**
(deve essere impostato su ON)

usb.host.template_list

usb.host.fn_field_list

usb.host.fn_field_data

usb.host.fn_last_field

usb.host.template_print_amount

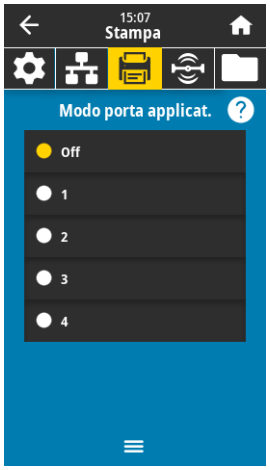

Stampa > Applicatore > Modo porta applicat.

Consente di controllare la modalità di funzionamento del segnale \"Fine stampa\" della porta dell'applicatore.

Valori accettati: Off

1 = Segnale Fine stampa normalmente alto, basso solo quando la stampante sta spostando in avanti l'etichetta.

2 = Segnale Fine stampa normalmente basso, alto solo quando la stampante sta spostando in avanti l'etichetta.

3 = Segnale Fine stampa normalmente alto, basso per 20 millisecondi quando un'etichetta è stata stampata e posizionata.

4 = Segnale Fine stampa normalmente basso, alto per 20 millisecondi quando un'etichetta è stata stampata e posizionata.

Comandi ZPL correlati: **^JJ**

Comando SGD utilizzato: **device.applicator.end_print**

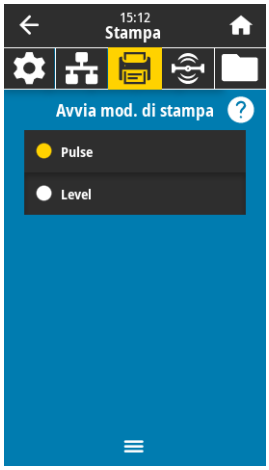

Stampa > Applicatore > Avvia mod. di stampa

Consente di determinare se il segnale "Avvia stampa" della porta dell'applicatore è in modalità livello o in modalità impulso.

Valori accettati:	Impulso — Il segnale Avvia stampa deve essere deasserito prima di essere asserito per l'etichetta successiva. Livello — Non è necessario deasserire il segnale Avvia stampa per stampare l'etichetta successiva. Fintanto che il segnale Avvia stampa è basso e un'etichetta è formattata, viene stampata un'etichetta.
Comandi ZPL correlati:	`^JJ`
Comando SGD utilizzato:	`device.applicator.start_print`

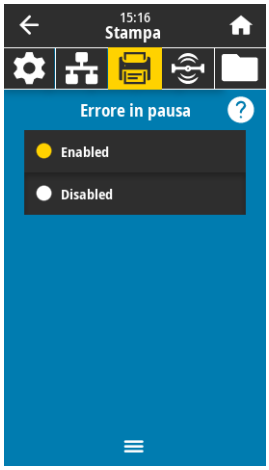

Stampa > Applicatore > Errore in pausa

Consente di determinare la modalità con cui gli errori della porta dell'applicatore vengono trattati dalla stampante. Attivando questa funzionalità, inoltre, il pin "Richiesta intervento" viene asserito.

Valori accettati:	ATTIVATO, DISATTIVATO
Comando SGD utilizzato:	`device.applicator.error_on_pause`
Pagina Web della stampante:	Visualizzare e modificare le impostazioni stampante > Impostazioni avanzate > Errore in pausa

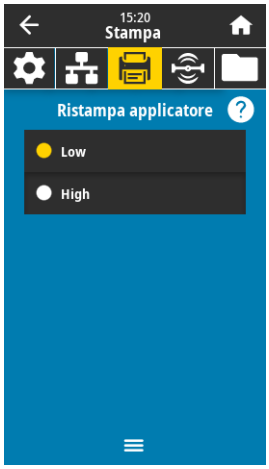

Stampa > Applicatore > Ristampa applicatore

Specifica se è richiesto un valore alto o basso affinché un applicatore ristampi un'etichetta.

Abilita o disabilita il comando **~PR** che, quando abilitato, ristampa l'ultima etichetta stampata. Inoltre, abilita il pulsante Ristampa nella schermata Home.

Comandi ZPL correlati:	`^JJ` e `~PR`
Comando SGD utilizzato:	`device.applicator.reprint`

Menu RFID

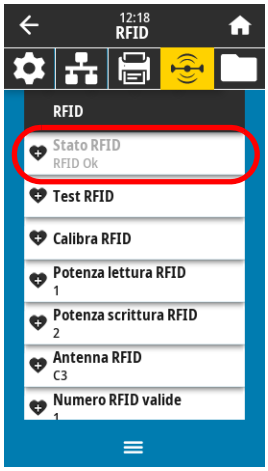

RFID > Stato RFID

Visualizza lo stato del sottosistema RFID della stampante.

Comandi ZPL correlati: `^HL` o `~HL`

Comando SGD utilizzato: `rfid.error.response`

RFID > Test RFID

Durante il test RFID, la stampante tenta di effettuare un'operazione di lettura e scrittura su un transponder. Durante il test non si verifica alcun movimento nella stampante.

Per eseguire il test di un'etichetta RFID:

1. Collocare l'etichetta RFID con il relativo transponder sull'antenna RFID.
2. Toccare **Avvia**.

I risultati del test vengono visualizzati sul display.

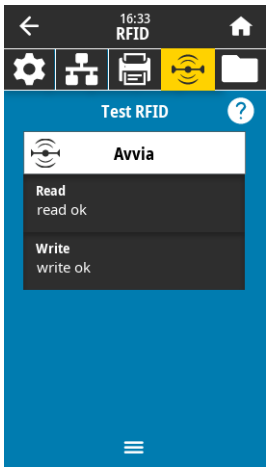

Comando SGD utilizzato: `rfid.tag.test.content` e `rfid.tag.test.execute`

RFID > Calibra RFID

Avvia la calibrazione dei tag per supporti RFID. (Diversa dalla calibrazione dei supporti e del nastro). Durante questo processo, la stampante sposta i supporti, calibra la posizione dei tag RFID e determina le impostazioni ottimali per i supporti RFID utilizzati. Queste impostazioni includono la posizione di programmazione, l'elemento antenna da utilizzare e il livello di potenza in lettura/scrittura da utilizzare. Per ulteriori informazioni, consultare il manuale ***RFID Programming Guide 3***.

NOTA: Prima di eseguire questo comando, caricare i supporti RFID nella stampante, calibrare la stampante, chiudere la testina di stampa e alimentare almeno un'etichetta per assicurarsi che la calibrazione dei tag inizi dalla posizione corretta.

Lasciare tutti i transponder prima e dopo il tag che si sta calibrando. Questo consente alla stampante di determinare le impostazioni RFID per le quali il tag adiacente non viene codificato. Lasciare che una parte dei supporti fuoriesca dalla parte anteriore della stampante per consentire il retroavanzamento durante la procedura di calibrazione.

Comandi ZPL correlati: **^HR**

Comando SGD utilizzato: **rfid.tag.calibrate**

RFID > Potenza lettura RFID

Se la potenza di lettura desiderata non viene ottenuta tramite la calibrazione del tag RFID, è possibile specificare un valore.

Valori accettati: 0 - 30

Comandi ZPL correlati: **^RW**

Comando SGD utilizzato: **rfid.reader_1.power.read**

Pagina Web della stampante: Visualizzare e modificare le impostazioni stampante > Impostazioni RFID > Potenza di lettura RFID

RFID > Potenza scrittura RFID

Se la potenza di scrittura desiderata non viene ottenuta tramite la calibrazione del tag RFID, è possibile specificare un valore.

Valori accettati: 0 - 30

Comandi ZPL correlati: **^RW**

Comando SGD utilizzato: **rfid.reader_1.power.write**

Pagina Web della stampante: Visualizzare e modificare le impostazioni stampante > Impostazioni RFID > Potenza di scrittura RFID

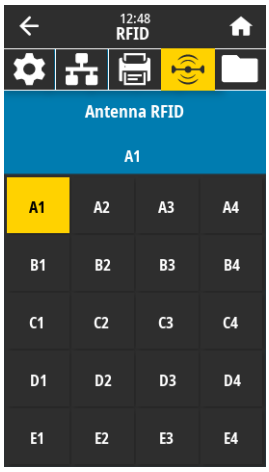

RFID > Antenna RFID

Se l'antenna desiderata non viene ottenuta tramite la calibrazione del tag RFID, è possibile specificare un valore.

Valori accettati:	A1, A2, A3, A4 B1, B2, B3, B4 C1, C2, C3, C4 D1, D2, D3, D4 E1, E2, E3, E4
Comandi ZPL correlati:	**^RW**
Comando SGD utilizzato:	**rfid.reader_1.antenna_port**
Pagina Web della stampante:	Visualizzare e modificare le impostazioni stampante > Impostazioni RFID > Antenna RFID

RFID > Numero RFID valide

Riazzera il contatore delle etichette RFID valide.

Comandi ZPL correlati:	**~RO**
Comando SGD utilizzato:	**odometer.rfid.valid_resettable**

RFID > Numero RFID non valide

Riazzera il contatore delle etichette RFID non valide.

Comandi ZPL correlati:	**~RO**
Comando SGD utilizzato:	**odometer.rfid.void_resettable**

RFID > Posizione programma RFID

Se la posizione di programmazione desiderata (posizione di lettura/scrittura) non viene ottenuta tramite la calibrazione del tag RFID, è possibile specificare un valore.

Valori accettati:	Da F0 a Fxxx (dove xxx è la lunghezza dell'etichetta in millimetri oppure 999, quale dei due sia minore) — La stampante fa avanzare l'etichetta della distanza specificata e inizia la programmazione. Da B0 a B30 — La stampante fa retrocedere l'etichetta della distanza specificata e inizia la programmazione. Per consentire il retroavanzamento, lasciare fuoriuscire parte dei supporti dalla parte anteriore della stampante quando si utilizza una posizione di programmazione all'indietro.
Comandi ZPL correlati:	`^RS`
Comando SGD utilizzato:	`rfid.position.program`
Pagina Web della stampante:	Visualizzare e modificare le impostazioni stampante > Impostazioni RFID > Posizione di programmazione

RFID > Leggi dati RFID

Legge e restituisce i dati del tag specificati dal tag RFID collocato sopra l'antenna RFID. Mentre i dati del tag vengono letti nella stampante non si verifica alcun movimento. La testina di stampa può essere aperta o chiusa.

Per leggere e visualizzare le informazioni memorizzate in un tag RFID:

1. Collocare l'etichetta RFID con il relativo transponder sull'antenna RFID.
2. Toccare **Leggi dati RFID**.

I risultati del test vengono visualizzati sul display.

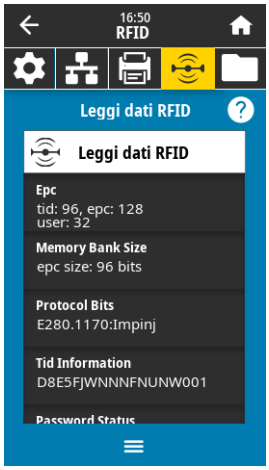

Comandi ZPL correlati:	`^RF`
Comando SGD utilizzato:	`rfid.tag.read.content` `rfid.tag.read.execute`

Menu Archivio

Archivio > USB > Copia: File su USB

Consente di selezionare i file della stampante da memorizzare su un'unità Flash USB.

Per copiare file dalla stampante a un'unità Flash USB:

1. Inserire un'unità Flash USB nella porta host USB della stampante.

Viene visualizzato un elenco dei file disponibili.

2. Toccare la casella accanto al file desiderato. È anche disponibile **Seleziona tutto**.
3. Toccare il segno di spunta per copiare i file selezionati.

Comando SGD utilizzato: `usb.host.write_list`

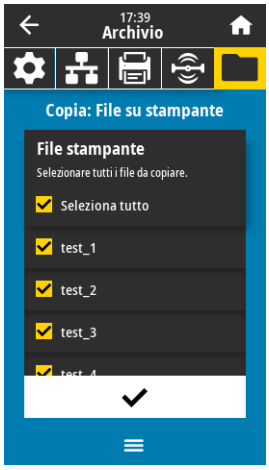

Archivio > USB > Copia: File su stampante

Consente di selezionare i file da copiare nella stampante da un'unità Flash USB.

Per copiare file nella stampante da un'unità Flash USB:

1. Inserire un'unità Flash USB nella porta host USB della stampante.

Viene visualizzato un elenco dei file disponibili.

2. Toccare la casella accanto al file desiderato. È anche disponibile **Seleziona tutto**.
3. Toccare il segno di spunta per copiare i file selezionati.

Comando SGD utilizzato: `usb.host.read_list`

Archivio > USB > Copia: Configurazione su USB

Utilizzare questa funzione per copiare le informazioni di configurazione della stampante in un dispositivo di memoria USB, ad esempio una chiavetta USB, collegato a una delle porte host USB della stampante. In questo modo le informazioni saranno disponibili senza dover stampare etichette fisiche.

Comandi ZPL correlati:	**^HH** — Restituisce le informazioni di configurazione della stampante restituite al computer host.
Pagina Web della stampante:	Home page della stampante > View Printer Configuration (Visualizza configurazione stampante) (per visualizzare le informazioni di configurazione della stampante sul browser Web) View and Modify Printer Settings > Print Listings on Label (Visualizzare e modificare le impostazioni stampante > Stampa delle informazioni su etichetta) (per stampare le informazioni di configurazione sulle etichette)

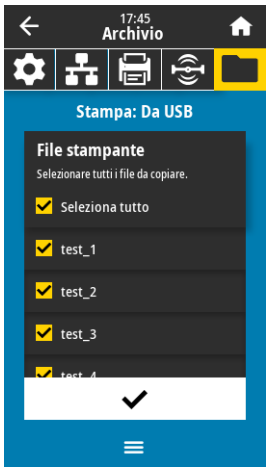

Archivio > USB > Stampa: Da USB

Consente di selezionare i file da stampare da un'unità Flash USB.

Per stampare dei file da un'unità Flash USB:

1. Inserire un'unità Flash USB nella porta host USB della stampante.

Viene visualizzato un elenco dei file disponibili.

2. Toccare la casella accanto al file desiderato. È anche disponibile **Seleziona tutto**.
3. Toccare il segno di spunta per stampare i file selezionati.

Comando SGD utilizzato: `usb.host.read_list`

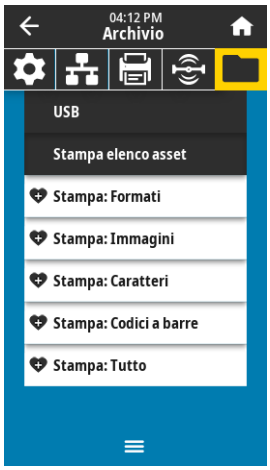

Archivio > Stampa elenco asset

Consente di stampare le informazioni specificate su una o più etichette.

Valori accettati:	Formati — Stampa i formati disponibili memorizzati nella RAM della stampante, nella memoria Flash o nella scheda di memoria opzionale. Immagini — Stampa le immagini disponibili memorizzate nella RAM della stampante, nella memoria Flash o nella scheda di memoria opzionale. Caratteri — Stampa i font disponibili nella stampante, inclusi sia i font standard della stampante che eventuali font opzionali. I font possono essere memorizzati nella memoria RAM o Flash. Codici a barre — Stampa i codici a barre disponibili nella stampante. I codici a barre possono essere memorizzati nella memoria RAM o nella memoria Flash. Tutto — Stampa le etichette precedenti oltre all'etichetta di configurazione della stampante e all'etichetta di configurazione della rete.
Comandi ZPL correlati:	`^WD`
Pagina Web della stampante:	Visualizzare e modificare le impostazioni stampante > Stampa delle informazioni su etichetta

Calibrazione dei sensori del nastro e dei supporti

Utilizzare la procedura descritta in questa sezione per calibrare la stampante e regolare la sensibilità dei sensori supporti e nastro.

1. Toccare **Stampa > Sensori > Calibrazione manuale**.

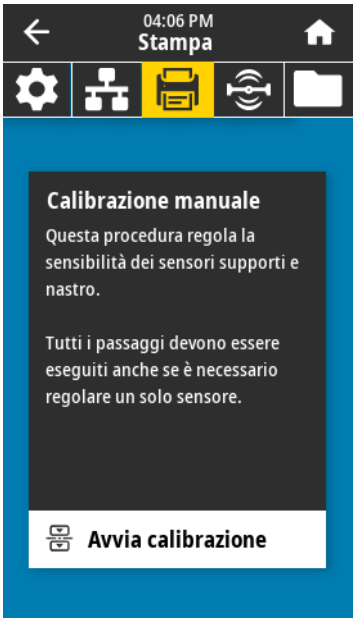

2. Toccare **Avvia calibrazione**.
3. Seguire i passaggi nella procedura di calibrazione.

IMPORTANTE: Eseguire la procedura esattamente come indicato. È possibile premere e tenere premuto **CANCEL (ANNULLA)** in qualsiasi passaggio per annullare la procedura di calibrazione.

4. Al termine della calibrazione, premere **PAUSE (PAUSA)** per uscire dalla modalità pausa e abilitare la stampa.

Regolazione della pressione della testina di stampa

Potrebbe essere necessario regolare la pressione della testina di stampa se la stampa è troppo chiara su un lato, se si utilizzano supporti spessi oppure se i supporti si spostano da un lato all'altro durante la stampa. Utilizzare la pressione della testina di stampa più bassa possibile per una buona qualità di stampa.

Vedere Figura 2. I selettori per la regolazione della pressione della testina di stampa hanno posizioni di impostazione da 1 a 4.

Figura 2 Selettori di regolazione della pressione della testina di stampa

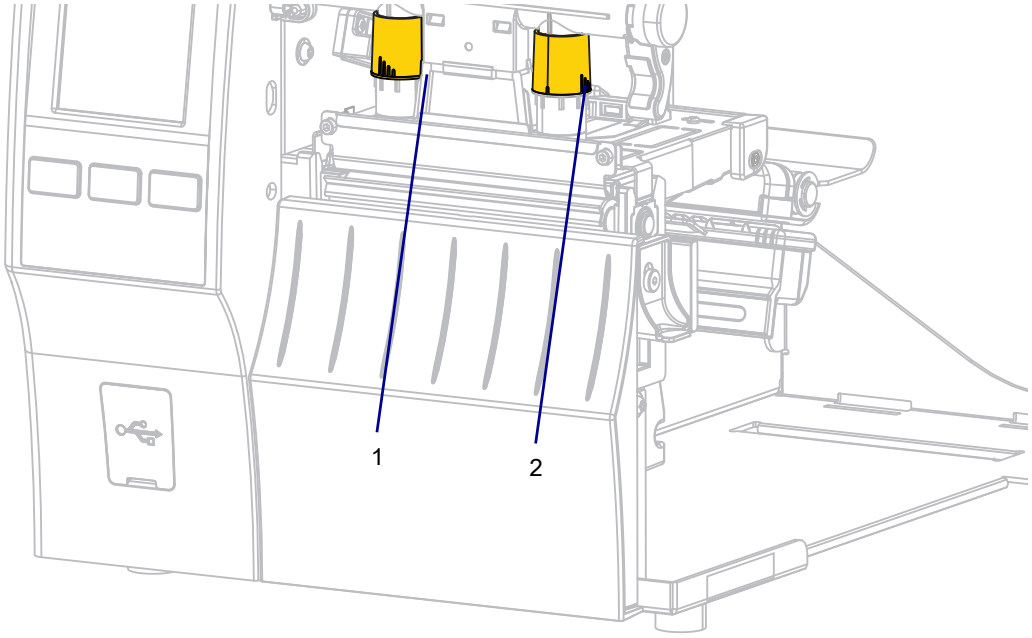

1	Selettore interno
2	Selettore esterno

Vedere Tabella 3. Iniziare con le impostazioni di pressione seguenti, basate sulla stampante e sulla larghezza dei supporti e, se necessario, apportare degli aggiustamenti.

Tabella 3 Punti di inizio delle impostazioni di pressione

Stampante	Larghezza supporto	Impostazione selettore interno	Impostazione selettore esterno
ZT411	25 mm (1 in)	4	1
	51 mm (2 in)	3	1
	76 mm (3 in)	2,5	1,5
	≥ 89 mm (3,5 in)	2	2
ZT421	51 mm (2 in)	4	1
	76 mm (3 in)	3,5	1
	102 mm (4 in)	3	2
	≥ 127 mm (5 in)	2,5	2,5

Se necessario, impostare i selettori di regolazione della pressione come segue:

Se il supporto...	Allora...
Richiede una pressione superiore per una buona qualità di stampa	Aumentare di una posizione entrambi i selettori. 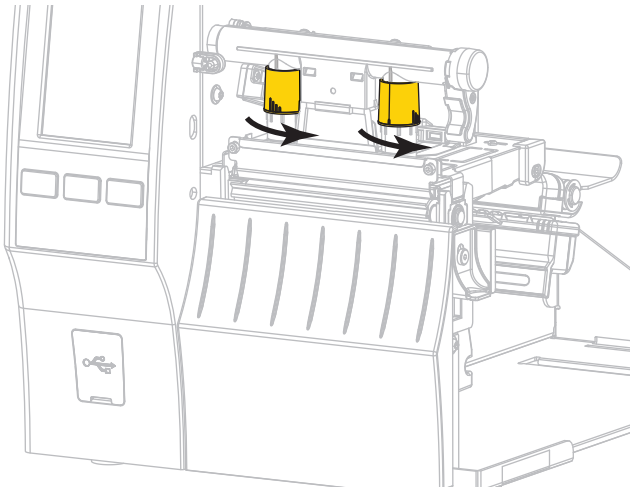
Genera una stampa troppo chiara sul lato sinistro dell'etichetta	Aumentare di una posizione l'impostazione del selettore interno. 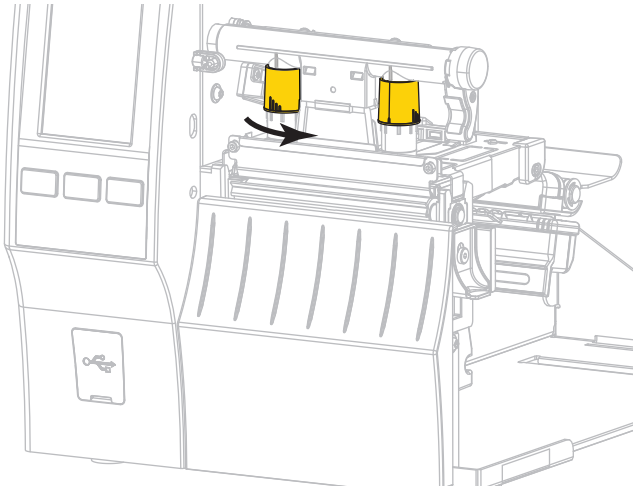

Se il supporto...	Allora...
Genera una stampa troppo chiara sul lato destro dell'etichetta	Aumentare di una posizione l'impostazione del selettore esterno. 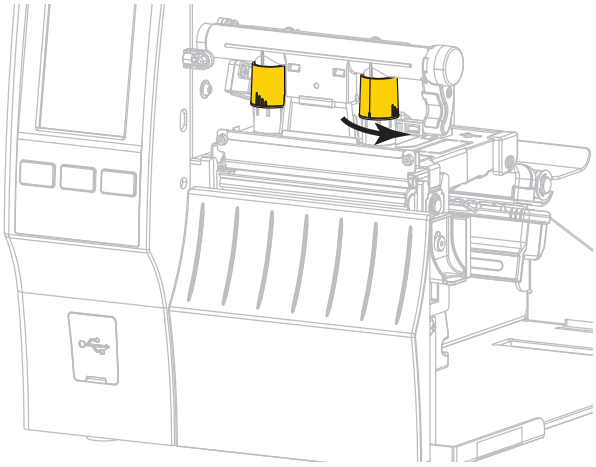
Si sposta verso sinistra durante la stampa	Aumentare di una posizione l'impostazione del selettore esterno. 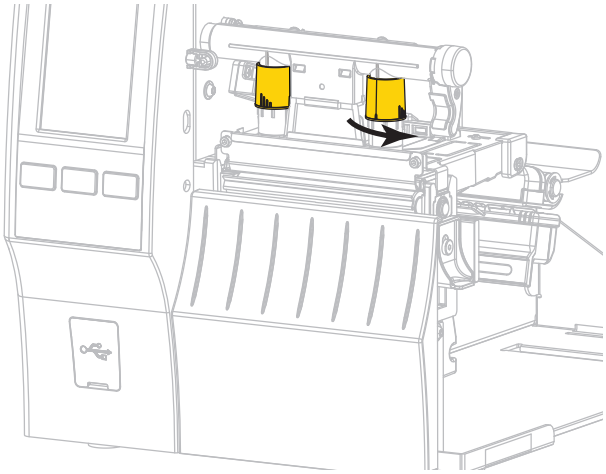 OPPURE Ridurre di una posizione l'impostazione del selettore interno. 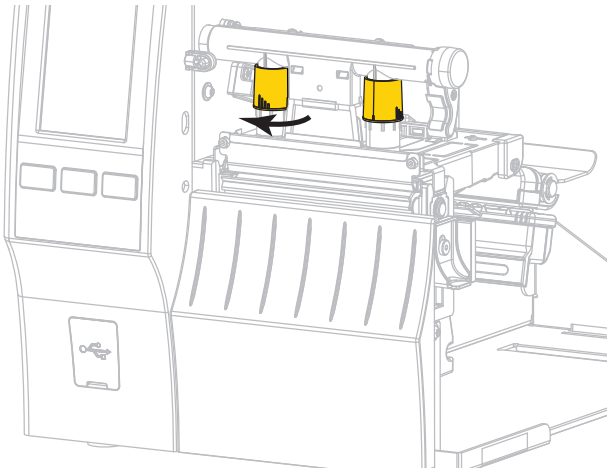

Se il supporto...	Allora...
Si sposta verso destra durante la stampa	Aumentare di una posizione l'impostazione del selettore interno. 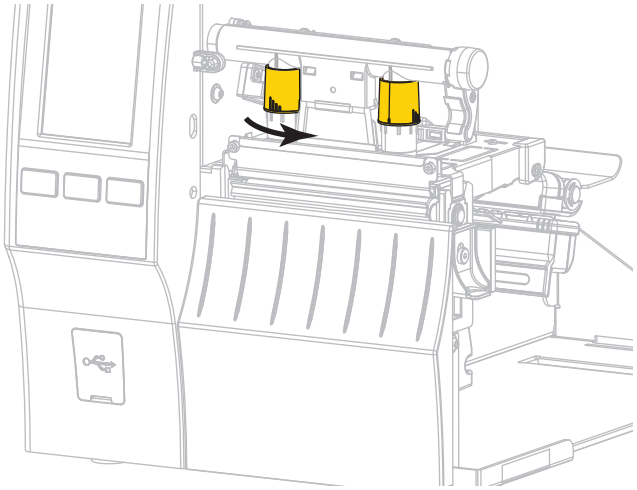 OPPURE Ridurre di una posizione l'impostazione del selettore esterno. 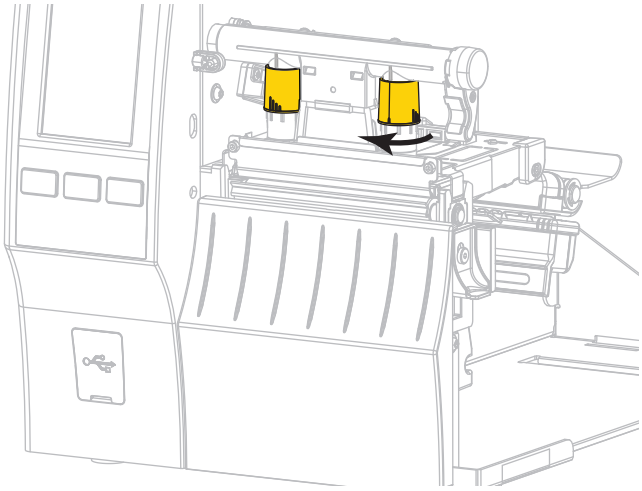

Regolazione della posizione del sensore

Il sensore trasmissivo dei supporti è composto da due parti: una sorgente luminosa e un sensore di luce. La parte inferiore del sensore supporti è la sorgente luminosa, mentre la parte superiore del sensore supporti è il sensore luce. Il supporto passa tra i due sensori.

Regolare la posizione del sensore solo se la stampante non è in grado di rilevare la parte superiore delle etichette. In questa situazione il display mostra un errore di supporto esaurito anche se il supporto è caricato nella stampante. Per supporti non continui con una tacca o un foro, il sensore deve essere posizionato direttamente sulla tacca o sul foro.

1. Rimuovere il nastro in modo da vedere chiaramente il percorso supporti.
2. Caricare i supporti in modo che la luce verde del sensore dei supporti sia visibile attraverso un intervallo, una tacca o un foro.

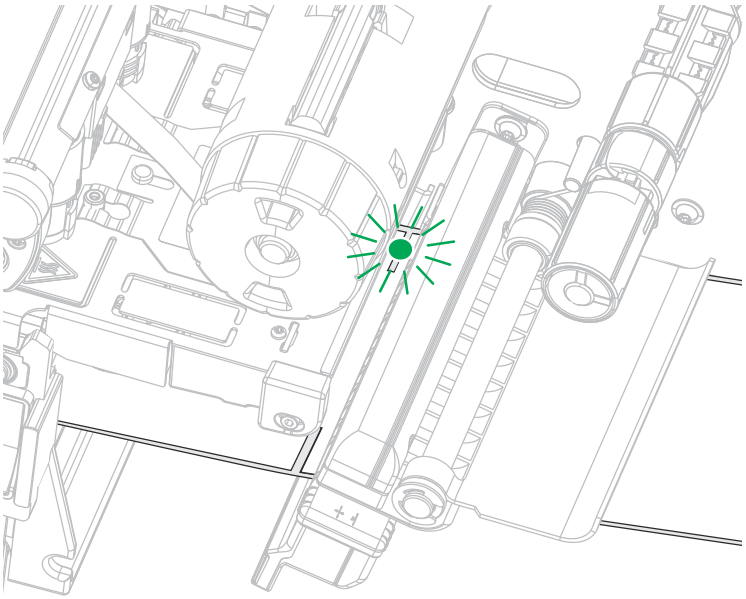

3. Se necessario, far scorrere orizzontalmente il sensore dei supporti utilizzando il dispositivo di regolazione.

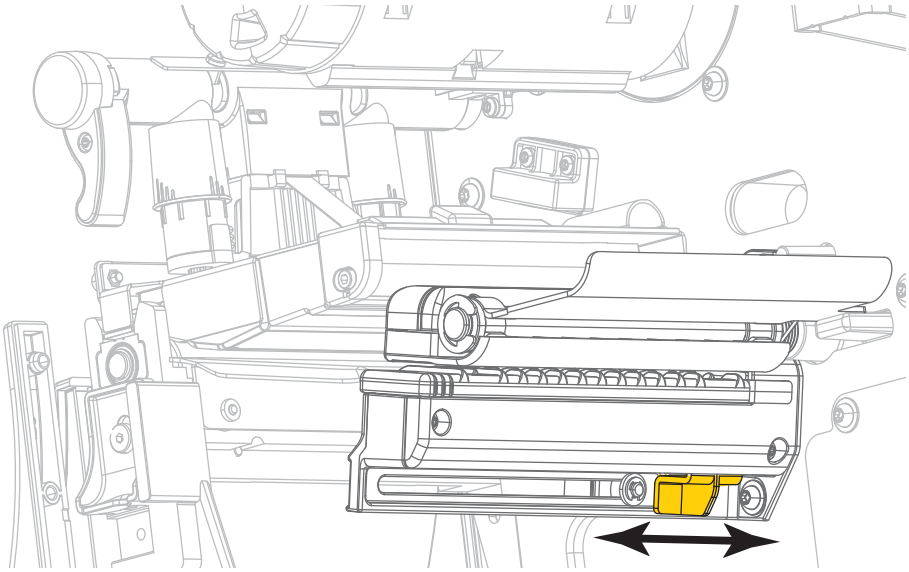

Manutenzione ordinaria

In questa sezione vengono illustrate le procedure ordinarie di pulizia e manutenzione.

Pianificazione e procedure di pulizia

La manutenzione ordinaria preventiva è fondamentale per il normale funzionamento della stampante. Prendersi cura della stampante consente di ridurre al minimo i potenziali problemi che potrebbero verificarsi e contribuisce a mantenere la qualità di stampa.

Con il tempo, il movimento del supporto o del nastro lungo la testina di stampa consuma il rivestimento ceramico di protezione, esponendo e alla fine danneggiando gli elementi di stampa (punti). Per evitare l'abrasione:

- Pulire spesso la testina di stampa.
- Ridurre al minimo le impostazioni per la pressione della testina di stampa e per la temperatura di scrittura (intensità), ottimizzando l'equilibrio tra questi valori.
- Quando si utilizza la modalità trasferimento termico, assicurarsi che il nastro sia di larghezza uguale o superiore a quella del supporto delle etichette, per evitare di esporre gli elementi al materiale più abrasivo delle etichette.

IMPORTANTE: Zebra non è responsabile per eventuali danni causati dall'utilizzo di detergenti su questa stampante.

Procedure di pulizia specifiche sono illustrate nelle pagine seguenti. Per la pianificazione consigliata per la pulizia, vedere la Tabella 4. Gli intervalli sono solo indicativi. Potrebbe essere necessario eseguire la pulizia a intervalli più ravvicinati, a seconda delle applicazioni e dei supporti.

Tabella 4 Pianificazione consigliata per la pulizia

Area		Metodo	Intervallo
Testina di stampa		Solvente*	**Modalità termica diretta:** dopo ogni rotolo di supporti, oppure ogni 150 m (500 ft) di supporti a fogli ripiegati. **Modalità trasferimento termico:** dopo ogni rotolo di nastro.
Rullo		Solvente*	
Sensori supporto di stampa		Soffio d'aria	
Sensore nastro		Soffio d'aria	
Percorso supporti		Solvente*	
Percorso del nastro		Solvente*	
Cilindro di presa (parte dell'opzione spellicolatura)		Solvente*	
Modulo taglierina	Taglio di supporto continuo, sensibile alla pressione	Solvente*	Dopo l'utilizzo di ogni rotolo di supporto o più spesso (a seconda del tipo di applicazione e di supporto).
	Taglio di partita di cartellini o di pellicola di supporto	Solvente* e soffio d'aria	Dopo ogni due o tre rotoli di supporto.
Barra di strappo/spellicolatura		Solvente*	Una volta al mese.
Sensore di raccolta etichetta		Soffio d'aria	Ogni sei mesi.

***Zebra raccomanda di utilizzare il Kit di manutenzione preventiva (numero di parte 47362 o 105950-035 - multipack). Al posto di questo kit, è possibile utilizzare un bastoncino di cotone pulito imbevuto in una soluzione di alcool isopropilico al 99,7%.**
Per stampanti a 600 dpi, utilizzare la pellicola pulitrice Save-a-Printhead. Questo materiale dal rivestimento speciale consente di rimuovere l'accumulo di contaminazione senza danneggiare la testina di stampa. Per ulteriori informazioni, contattare il rivenditore o il distributore autorizzato.

Pulizia esterna, del comparto supporti e dei sensori

Con il tempo, polvere, sporcizia e altri detriti potrebbero raccogliersi all'esterno e all'interno della stampante, in particolare in ambienti operativi difficili.

Esterno della stampante

È possibile pulire le superfici esterne della stampante con un panno che non lasci residui e una piccola quantità di detergente delicato, se necessario. Non utilizzare solventi né prodotti di pulizia corrosivi o abrasivi.

IMPORTANTE: Zebra non è responsabile per eventuali danni causati dall'utilizzo di detergenti su questa stampante.

Comparto supporti e sensori

1. Rimuovere con una spazzola, aria compressa o un aspirapolvere i residui di carta e la polvere accumulati sul percorso dei supporti e del nastro.
2. Rimuovere con una spazzola, aria compressa o un aspirapolvere i residui di carta e la polvere accumulati sui sensori.

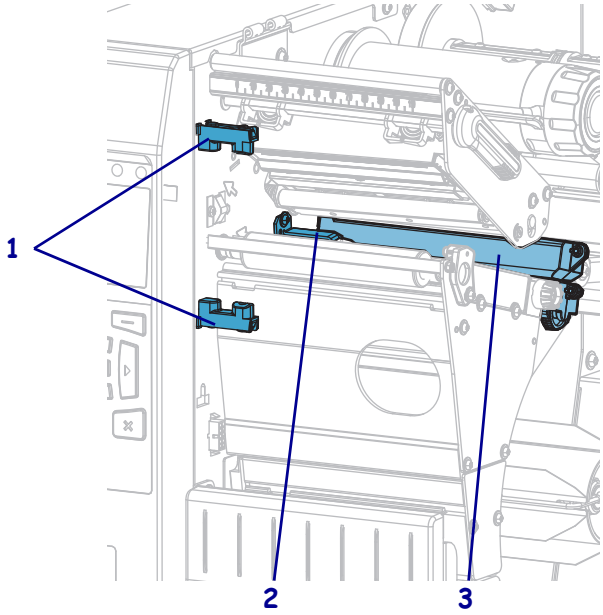

1	Sensore di raccolta etichetta
2	Sensore nastro
3	Sensore supporto

Pulizia della testina di stampa e del rullo

Una qualità di stampa non uniforme, che presenta ad esempio vuoti nel codice a barre o nelle immagini, può indicare che la testina di stampa è sporca. Per la pianificazione consigliata per la pulizia, vedere la Pianificazione e procedure di pulizia a pagina 95.

IMPORTANTE: Quando si lavora vicino a una testina di stampa aperta non è obbligatorio spegnere la stampante, anche se questo è comunque consigliato in via precauzionale. Se si spegne l'alimentazione, andranno perdute tutte le impostazioni temporanee, quali i formati di etichetta, e sarà necessario ricaricarle prima di riprendere la stampa.

ATTENZIONE ALLE SCARICHE ELETTROSTATICHE: Prima di toccare il gruppo testina di stampa, scaricare l'eventuale elettricità statica toccando il telaio metallico della stampante o utilizzando un braccialetto e un tappetino antistatico.

1. Sollevare lo sportello supporti.

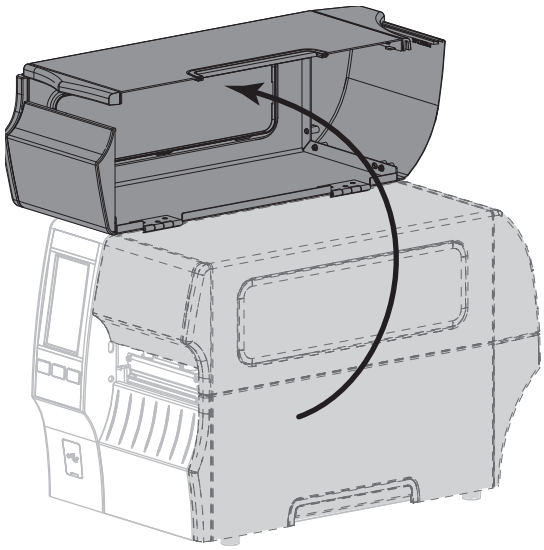

ATTENZIONE — SUPERFICIE CALDA: La testina di stampa potrebbe essere molto calda e causare gravi ustioni. Attendere che la testina di stampa si raffreddi.

2. Aprire il gruppo testina di stampa ruotando la relativa leva di apertura verso l'alto.

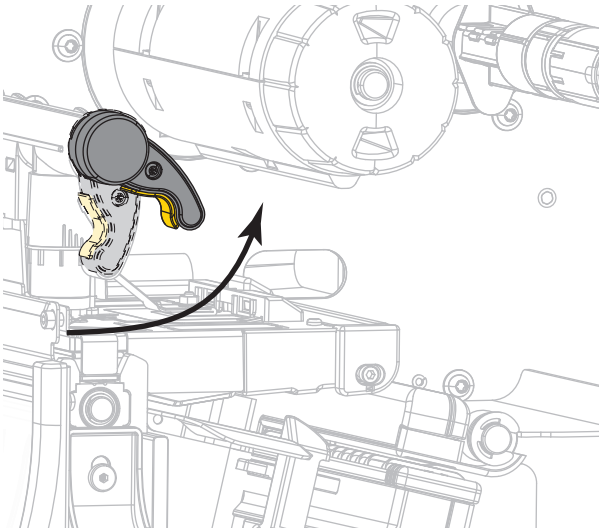

3. Rimuovere il nastro (se usato) e i supporti.
4. Utilizzando il bastoncino del kit di Manutenzione preventiva, strofinare la striscia marrone sul gruppo testina di stampa, da un'estremità all'altra. Al posto del kit di manutenzione preventiva, è possibile utilizzare un bastoncino di cotone pulito imbevuto in una soluzione di alcool isopropilico al 99,7%. Attendere che il solvente evapori.

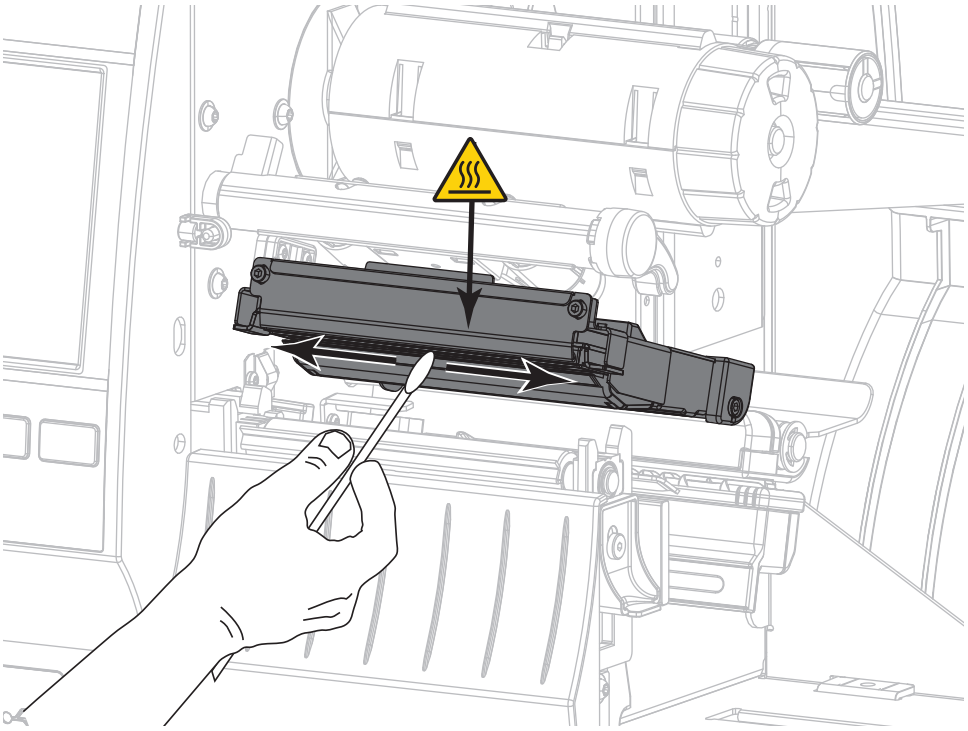

5. Ruotare a mano il rullo e, contemporaneamente, pulirlo accuratamente con il bastoncino. Attendere che il solvente evapori.

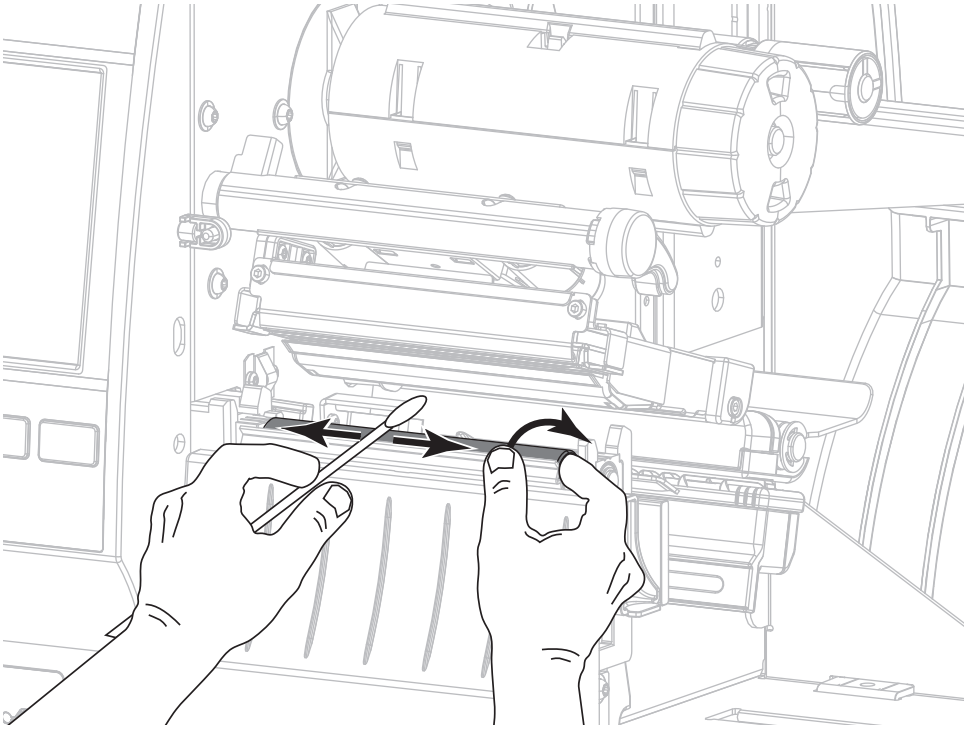

6. Ricaricare il nastro (se usato) e i supporti. Per istruzioni, vedere Caricamento del nastro a pagina 48 o Caricamento dei supporti a pagina 17.
7. Ruotare la leva di apertura della testina di stampa verso il basso finché non blocca la testina in posizione.

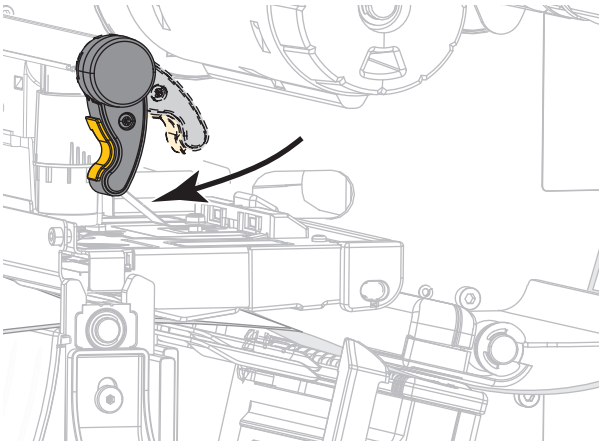

8. Chiudere lo sportello supporti.

   La stampante è pronta per entrare in funzione.

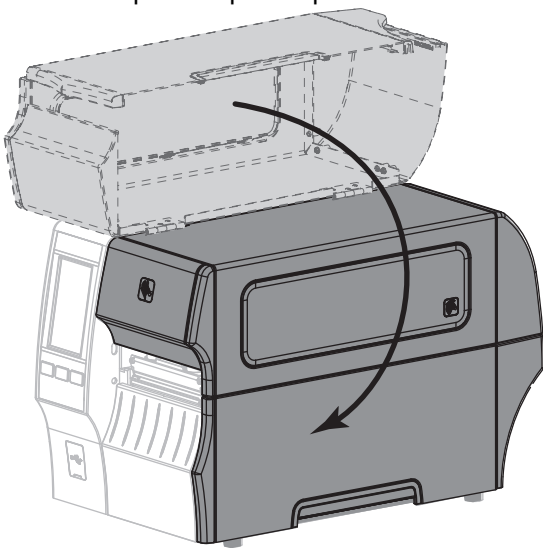

9. Premere **PAUSE (PAUSA)** per uscire dalla modalità pausa e abilitare la stampa.

   A seconda delle impostazioni, la stampante potrebbe eseguire la calibrazione delle etichette o alimentare un'etichetta.

NOTA: Se, malgrado questa procedura, la qualità di stampa non migliora, provare a pulire la testina di stampa con la pellicola di pulizia ***Save-a-Printhead***. Questo materiale dal rivestimento speciale consente di rimuovere l'accumulo di contaminazione senza danneggiare la testina di stampa. Per ulteriori informazioni, rivolgersi al distributore autorizzato Zebra.

Pulizia e lubrificazione del modulo taglierina

Se la taglierina non taglia le etichette in modo corretto oppure se causa problemi di inceppamento delle etichette, è necessario pulirne le lame. Dopo aver pulito le lame, applicarvi del lubrificante per prolungare la durata del modulo taglierina.

ATTENZIONE — RISCHIO DI SCOSSA ELETTRICA: Spegnere (**O**) la stampante e scollegarla dall'alimentazione prima di eseguire la procedura seguente.

1. Spegnere (**O**) la stampante e scollegare il cavo di alimentazione CA.
2. Sollevare lo sportello supporti.

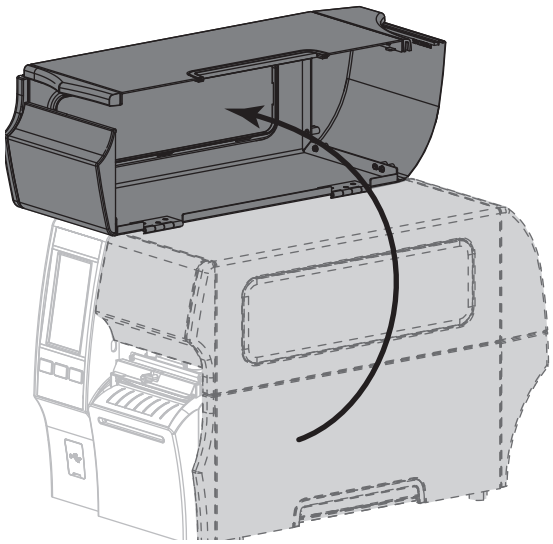

3. Rimuovere i supporti caricati dal modulo taglierina.

ATTENZIONE: La lama della taglierina è affilata. Non toccare o sfregare la lama con le dita.

4. Allentare e rimuovere la vite a testa zigrinata e la rondella di bloccaggio sulla protezione della taglierina.

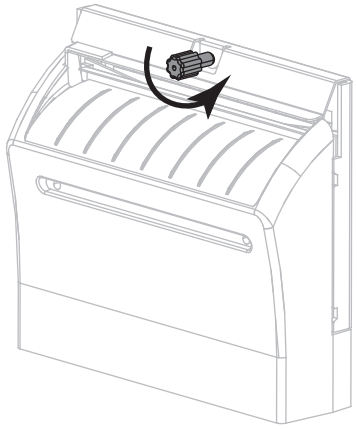

5. Rimuovere la protezione della taglierina.

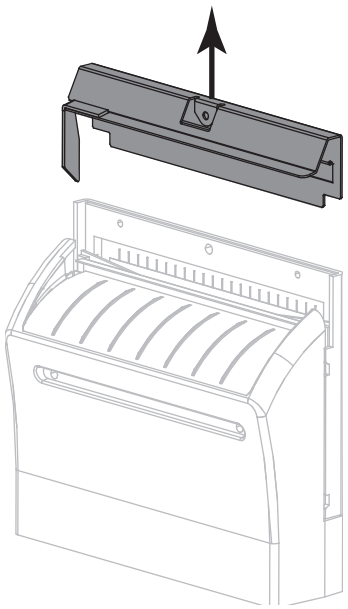

6. Se necessario, ruotare la vite a testa zigrinata della taglierina per esporre completamente la lama della taglierina a forma di V (**1**).

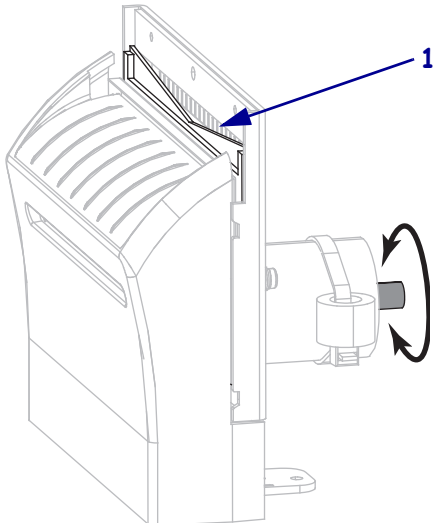

7. Utilizzando il bastoncino disponibile nel kit di Manutenzione preventiva (numero parte 47362), strofinare la superficie di taglio superiore e la lama della taglierina. Al posto del kit di manutenzione preventiva, è possibile utilizzare un bastoncino di cotone pulito imbevuto in una soluzione di alcool isopropilico al 99,7%. Attendere che il solvente evapori.

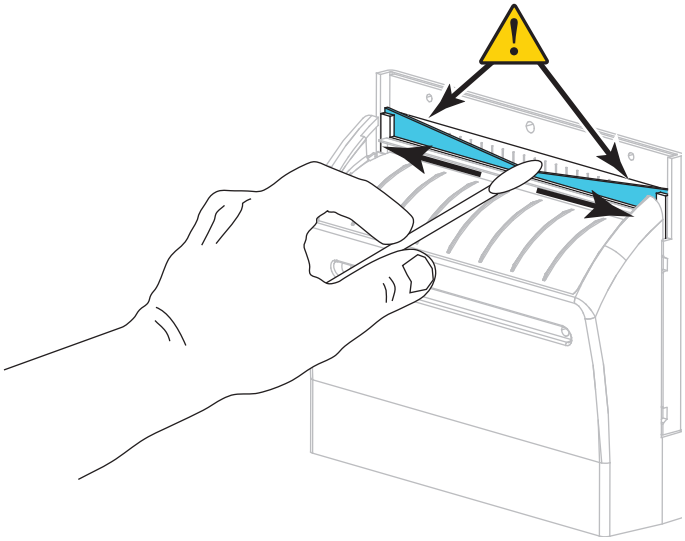

8. Quando il solvente è evaporato, imbibire un bastoncino di cotone pulito con olio lubrificante multiuso a base di silicone ad alta viscosità o PTFE.

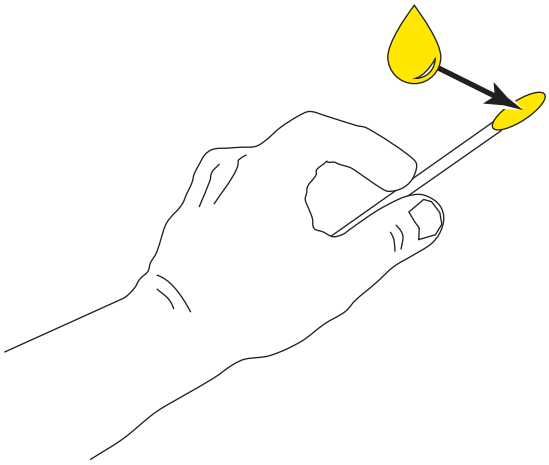

9. Applicare uno strato uniforme di lubrificante lungo tutte le superfici esposte delle lame della taglierina. Rimuovere l'eventuale olio in eccesso per evitare che entri in contatto con la testina di stampa o con il rullo.

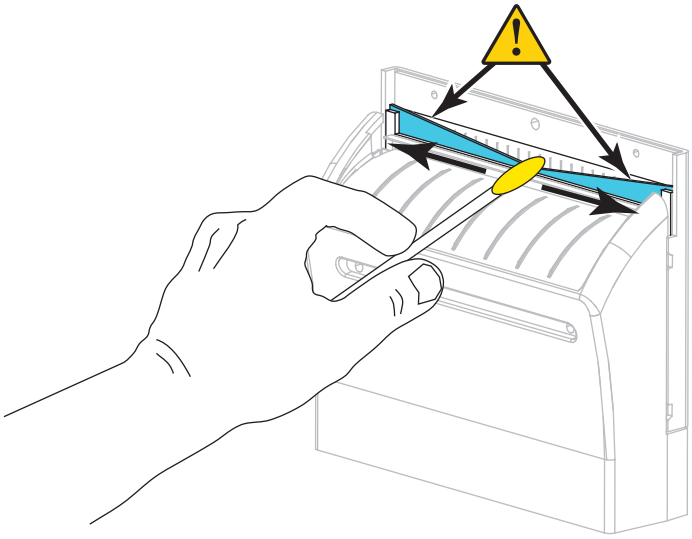

ATTENZIONE: La lama della taglierina è affilata. Per la sicurezza dell'operatore riposizionare la protezione della taglierina.

10. Riposizionare la protezione della taglierina (**1**) e fissarla con la vite a testa zigrinata e la rondella di bloccaggio rimosse precedentemente (**2**).

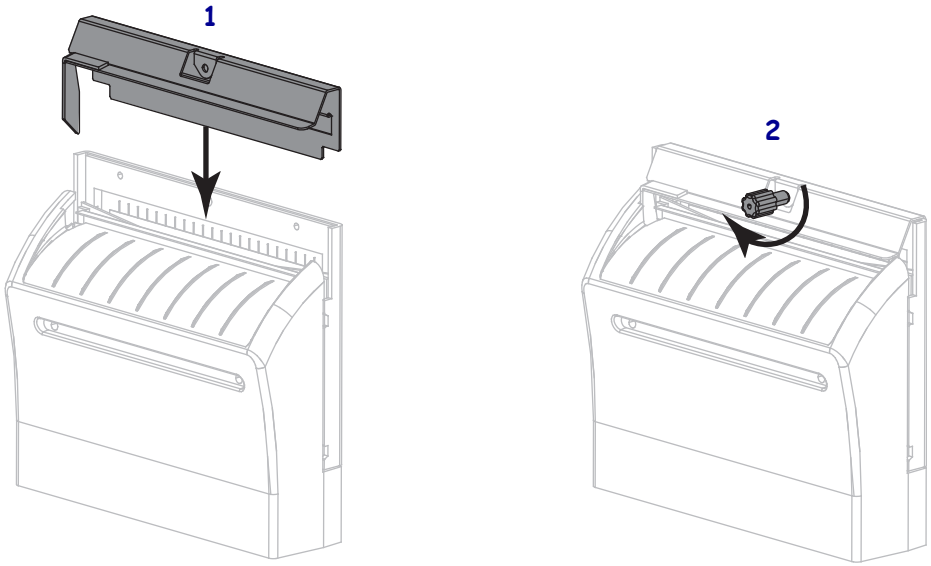

11. Chiudere lo sportello supporti.

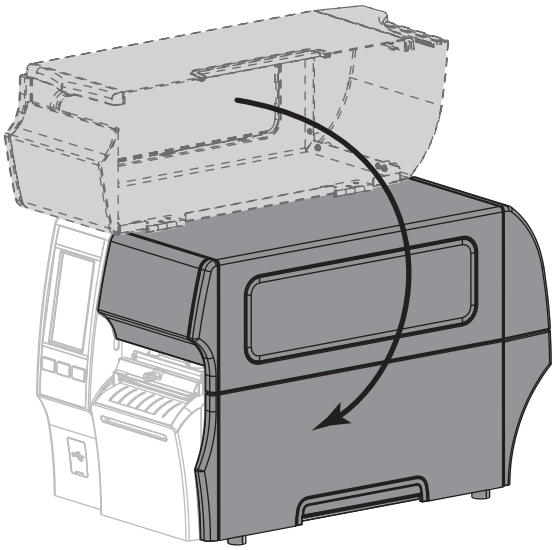

12. Collegare la stampante all'alimentazione e quindi accenderla (**I**).

    La lama della taglierina torna nella posizione operativa.

13. Se i problemi di prestazioni della taglierina persistono, contattare un tecnico autorizzato.

Rimozione del nastro usato

Al minimo, rimuovere il nastro usato dal perno di avvolgimento ogni volta che si sostituisce il rotolo di nastro. Se il nastro è metà o meno della larghezza della testina di stampa, rimuovere il nastro usato ogni volta che si carica un nuovo rotolo di supporti. Questo garantisce che una pressione diseguale sul perno di avvolgimento del nastro non interferisca con le barre di rilascio del nastro sul perno.

Per rimuovere un nastro usato, attenersi alla procedura seguente:

1. Il nastro è esaurito?

Se il nastro...	Allora
È esaurito	Continuare con il passaggio seguente.
Non è esaurito	Tagliare o rompere il nastro prima del perno di avvolgimento del nastro. 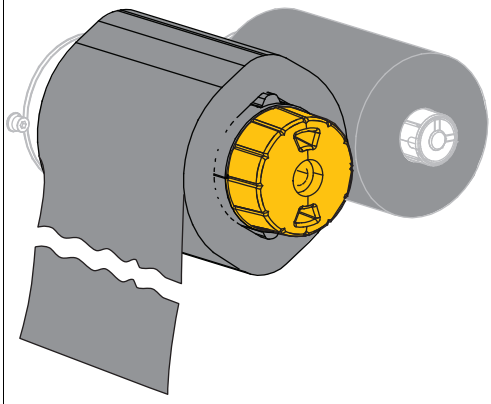 Evitare di tagliare il nastro direttamente in corrispondenza del perno di avvolgimento del nastro, che potrebbe danneggiarsi.

2. Tenendo fermo il perno di avvolgimento del nastro, ruotare la manopola di apertura finché non si blocca.

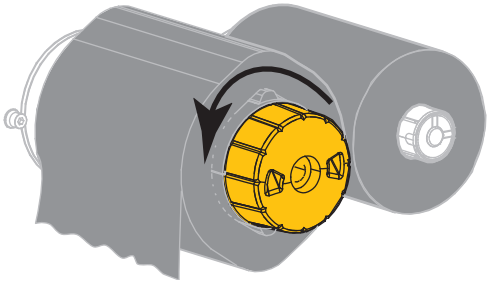

La barra di rilascio del nastro ruota verso il basso, agevolando la presa del nastro usato sul perno.

3. Dopo la rotazione verso il basso delle barre di rilascio, se possibile, ruotare il perno di avvolgimento del nastro di un giro completo verso destra per allentare il nastro sul perno.

4. Sfilare il nastro usato dal perno di avvolgimento del nastro ed eliminarlo.

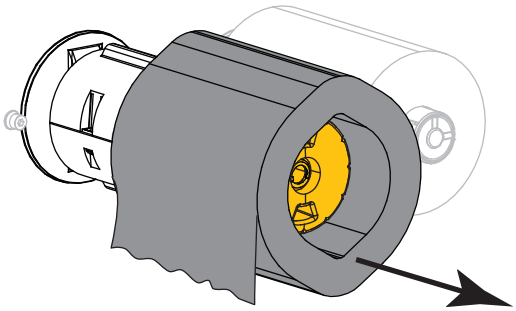

Sostituzione di componenti della stampante

Alcuni componenti della stampante, come la testina di stampa e il rullo, si usurano nel tempo e possono essere facilmente sostituiti. La pulizia regolare può prolungare la durata di alcuni di questi componenti. Per gli intervalli di pulizia consigliati, vedere la Pianificazione e procedure di pulizia a pagina 95.

Ordinazione di parti di ricambio

Le stampanti Zebra™ sono progettate per lavorare solamente con testine di stampa Zebra originali al fine di garantire massima sicurezza e qualità di stampa. Per informazioni sulle ordinazioni, contattare il rivenditore Zebra autorizzato.

Riciclaggio di componenti della stampante

La maggior parte dei componenti di questa stampante può essere riciclata. La scheda logica principale della stampante può includere una batteria che deve essere smaltita in modo appropriato.

Non gettare alcuno dei componenti della stampante nella raccolta dei rifiuti non differenziata. Attenersi ai regolamenti locali e riciclare gli altri componenti della stampante in conformità con le disposizioni locali. Per ulteriori informazioni, visitare il sito Web all'indirizzo http://www.zebra.com/environment.

Immagazzinaggio della stampante

Se non si desidera utilizzare immediatamente la stampante, reimballarla utilizzando i materiali originali. Condizioni di immagazzinaggio della stampante:

- Temperatura: da -40 a 60 °C (da -40 a 140 °F)
- Umidità relativa: dal 5% all'85% in assenza di condensa

Lubrificazione

L'unico componente di questa stampante che necessita di essere lubrificato è il modulo taglierina. Seguire le istruzioni fornite in Pulizia e lubrificazione del modulo taglierina a pagina 101. Non lubrificare altre parti della stampante.

ATTENZIONE AI DANNI AL PRODOTTO: L'utilizzo su questa stampante di alcuni lubrificanti disponibili in commercio può causare danni alle rifiniture e alle parti meccaniche.

Diagnostica e risoluzione dei problemi

In questa sezione vengono forniti test di diagnostica e altre informazioni che potrebbero essere d'aiuto per ottimizzare la stampa o per risolvere i problemi della stampante.

Andare su www.zebra.com/zt400-info per accedere ai video e ad altre informazioni online a supporto dell'utente.

Valutazione della qualità del codice a barre

Nella Figura 3 è illustrato come le impostazioni di stampa quali l'intensità e la velocità possono influire sulla qualità dei codici a barre. Impostare l'intensità di stampa sul livello più basso che fornisce una buona qualità di stampa. L'Assistente qualità di stampa in Eseguire la procedura guidata Stampa e stampare un'etichetta di prova a pagina 52 può aiutare a determinare le impostazioni migliori.

Figura 3 Confronto dell'intensità del codice a barre

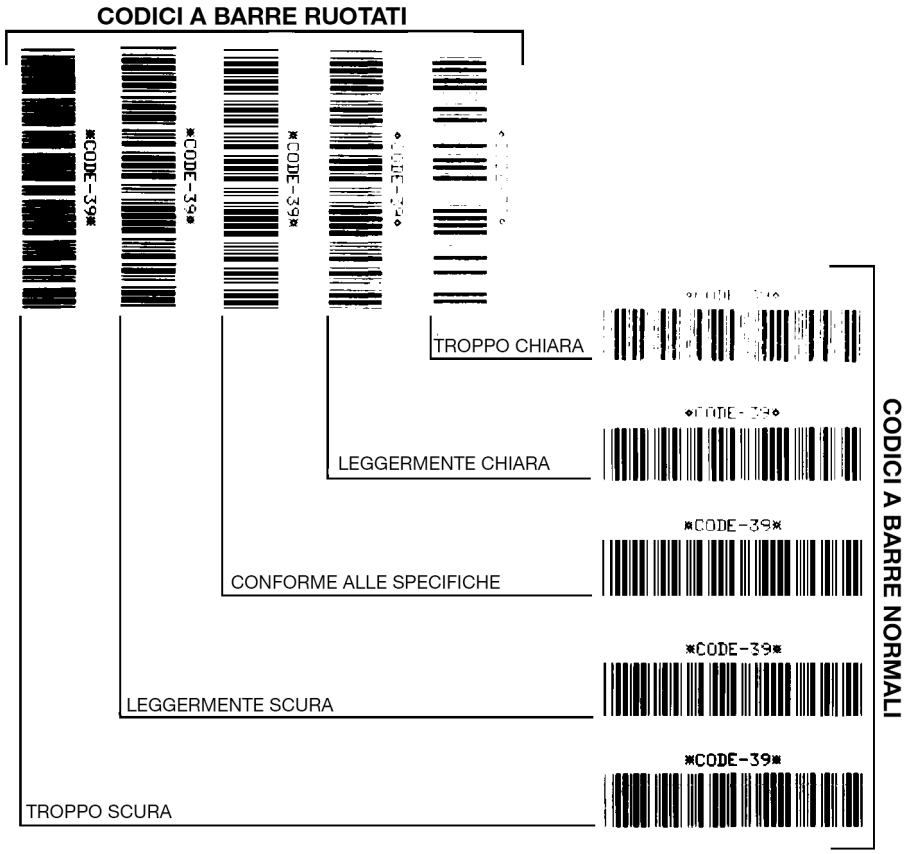

Troppo scura Le etichette troppo scure sono evidenti. Potrebbero essere leggibili, ma non conformi alle specifiche.

- Le barre del codice a barre normale risultano di dimensioni maggiorate.
- I vuoti all'interno di caratteri alfanumerici piccoli possono riempirsi di inchiostro.
- Fra le barre e gli spazi del codice a barre ruotato non c'è quasi interruzione.

Leggermente scura Le etichette leggermente scure non sono altrettanto evidenti.

- Il codice a barre normale è conforme alle specifiche.
- I caratteri alfanumerici piccoli sono in grassetto e potrebbero risultare leggermente pieni.
- Gli spazi del codice a barre ruotato sono ridotti rispetto al codice conforme alle specifiche e potrebbero renderlo illeggibile.

"Conforme alle specifiche" Il codice a barre "conforme alle specifiche" può essere confermato solo da un verificatore, ma dovrebbe presentare alcune caratteristiche visibili.

- Il codice a barre normale presenta barre complete e uniformi e spazi chiari e distinti.
- Il codice a barre ruotato presenta barre complete e uniformi e spazi chiari e distinti. Sebbene possa sembrare di qualità inferiore rispetto al codice a barre leggermente scuro, questo codice a barre è conforme alle specifiche.
- I caratteri alfanumerici piccoli risultano completi sia nello stile normale che nello stile ruotato.

Leggermente chiara Le etichette leggermente chiare sono talvolta preferibili a quelle leggermente scure per i codici a barre conformi alle specifiche.

- Sia i codici a barre normali che quelli ruotati sono conformi alle specifiche, ma i caratteri alfanumerici piccoli potrebbero non essere completi.

Troppo chiara Le etichette troppo chiare sono evidenti.

- Sia i codici a barre normali che quelli ruotati presentano barre e spazi incompleti.
- I caratteri alfanumerici piccoli risultano illeggibili.

Etichette di configurazione

Alcuni degli elementi diagnostici più utilizzati sono l'etichetta di configurazione della stampante e l'etichetta di configurazione di rete. Etichette di esempio sono illustrate nella Figura 4. L'analisi delle informazioni presenti in queste etichette può contribuire a risolvere potenziali problemi.

Per stampare un'etichetta di configurazione della stampante, toccare **Menu > Impostazioni > Stampa: Impostaz. Sistema**.

Per stampare un'etichetta di configurazione di rete, toccare **Menu > Reti > Stampa: Info rete**.

Figura 4 Etichette di prova

Etichetta di configurazione stampante

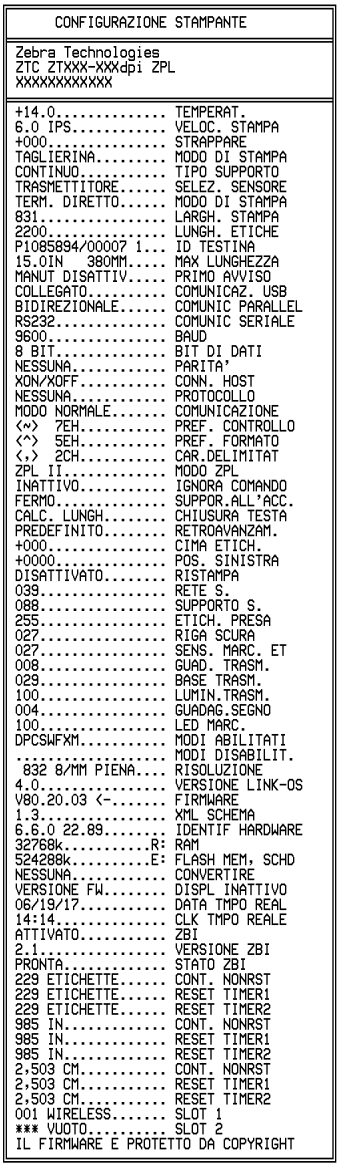

```
CONFIGURAZIONE STAMPANTE

Zebra Technologies
ZTC ZTXXX-XXXdpi ZPL
XXXXXXXXXXXX

+14.0............. TEMPERAT.
6.0 IPS........... VELOC. STAMPA
+000.............. STRAPPARE
TAGLIERINA........ MODO DI STAMPA
CONTINUO.......... TIPO SUPPORTO
TRASMETTITORE..... SELEZ. SENSORE
TERM. DIRETTO..... MODO DI STAMPA
831............... LARGH. STAMPA
2200.............. LUNGH. ETICHE
P1085894/00007 1... ID TESTINA
15.0IN   380MM.... MAX LUNGHEZZA
MANUT DISATTIV.... PRIMO AVVISO
COLLEGATO......... COMUNICAZ. USB
BIDIREZIONALE..... COMUNIC PARALLEL
RS232............. COMUNIC SERIALE
9600.............. BAUD
8 BIT............. BIT DI DATI
NESSUNA........... PARITA'
XON/XOFF.......... CONN. HOST
NESSUNA........... PROTOCOLLO
MODO NORMALE...... COMUNICAZIONE
<~>  7EH.......... PREF. CONTROLLO
<^>  5EH.......... PREF. FORMATO
<,>  2CH.......... CAR.DELIMITAT
ZPL II............ MODO ZPL
INATTIVO.......... IGNORA COMANDO
FERMO............. SUPPOR.ALL'ACC.
CALC. LUNGH....... CHIUSURA TESTA
PREDEFINITO....... RETROAVANZAM.
+000.............. CIMA ETICH.
+0000............. POS. SINISTRA
DISATTIVATO....... RISTAMPA
039............... RETE S.
088............... SUPPORTO S.
255............... ETICH. PRESA
027............... RIGA SCURA
027............... SENS. MARC. ET
008............... GUAD. TRASM.
029............... BASE TRASM.
100............... LUMIN.TRASM.
004............... GUADAG.SEGNO
100............... LED MARC.
DPCSWFXM.......... MODI ABILITATI
.................. MODI DISABILIT.
 832 8/MM PIENA... RISOLUZIONE
4.0............... VERSIONE LINK-OS
V80.20.03 <-...... FIRMWARE
1.3............... XML SCHEMA
6.6.0 22.89....... IDENTIF HARDWARE
32768k..........R: RAM
524288k.........E: FLASH MEM, SCHD
NESSUNA........... CONVERTIRE
VERSIONE FW....... DISPL INATTIVO
06/19/17.......... DATA TMPO REAL
14:14............. CLK TMPO REALE
ATTIVATO.......... ZBI
2.1............... VERSIONE ZBI
PRONTA............ STATO ZBI
229 ETICHETTE..... CONT. NONRST
229 ETICHETTE..... RESET TIMER1
229 ETICHETTE..... RESET TIMER2
985 IN............ CONT. NONRST
985 IN............ RESET TIMER1
985 IN............ RESET TIMER2
2,503 CM.......... CONT. NONRST
2,503 CM.......... RESET TIMER1
2,503 CM.......... RESET TIMER2
001 WIRELESS...... SLOT 1
*** VUOTO......... SLOT 2
IL FIRMWARE E' PROTETTO DA COPYRIGHT
```

Etichetta di configurazione di rete

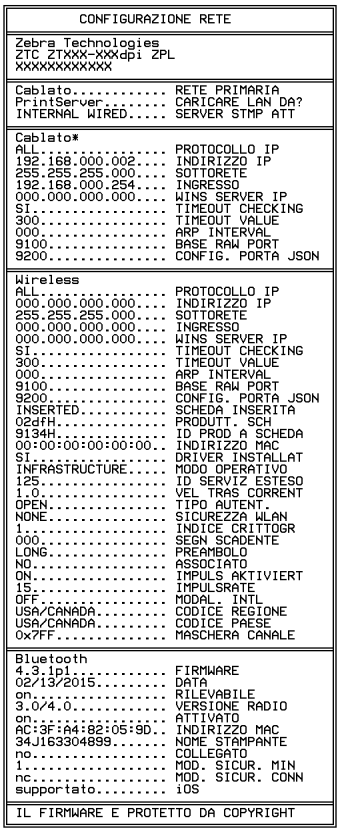

```
CONFIGURAZIONE RETE

Zebra Technologies
ZTC ZTXXX-XXXdpi ZPL
XXXXXXXXXXXX

Cablato........... RETE PRIMARIA
PrintServer....... CARICARE LAN DA?
INTERNAL WIRED.... SERVER STMP ATT

Cablato*
ALL............... PROTOCOLLO IP
192.168.000.002... INDIRIZZO IP
255.255.255.000... SOTTORETE
192.168.000.254... INGRESSO
000.000.000.000... WINS SERVER IP
SI................ TIMEOUT CHECKING
300............... TIMEOUT VALUE
000............... ARP INTERVAL
9100.............. BASE RAW PORT
9200.............. CONFIG. PORTA JSON

Wireless
ALL............... PROTOCOLLO IP
000.000.000.000... INDIRIZZO IP
255.255.255.000... SOTTORETE
000.000.000.000... INGRESSO
000.000.000.000... WINS SERVER IP
SI................ TIMEOUT CHECKING
300............... TIMEOUT VALUE
000............... ARP INTERVAL
9100.............. BASE RAW PORT
9200.............. CONFIG. PORTA JSON
INSERTED.......... SCHEDA INSERITA
02dfH............. PRODUTT. SCH
9134H............. ID PROD A SCHEDA
00:00:00:00:00:00. INDIRIZZO MAC
SI................ DRIVER INSTALLAT
INFRASTRUCTURE.... MODO OPERATIVO
125............... ID SERVIZ ESTESO
1.0............... VEL TRAS CORRENT
OPEN.............. TIPO AUTENT.
NONE.............. SICUREZZA WLAN
1................. INDICE CRITTOGR
000............... SEGN SCADENTE
LONG.............. PREAMBOLO
NO................ ASSOCIATO
ON................ IMPULS AKTIVIERT
15................ IMPULSRATE
OFF............... MODAL. INTL
USA/CANADA........ CODICE REGIONE
USA/CANADA........ CODICE PAESE
0x7FF............. MASCHERA CANALE

Bluetooth
4.3.1p1........... FIRMWARE
02/13/2015........ DATA
on................ RILEVABILE
3.0/4.0........... VERSIONE RADIO
on................ ATTIVATO
AC:3F:A4:82:05:9D. INDIRIZZO MAC
34J163304899...... NOME STAMPANTE
no................ COLLEGATO
1................. MOD. SICUR. MIN
nc................ MOD. SICUR. CONN
supportato........ iOS

IL FIRMWARE E PROTETTO DA COPYRIGHT
```

Autotest tramite il pulsante PAUSE (PAUSA)

Questo autotest può essere utilizzato per creare le etichette di prova necessarie quando si regolano i gruppi meccanici della stampante oppure per determinare se qualche elemento della testina di stampa non funziona. Nella Figura 5 è riportata una stampa di esempio.

1. Spegnere (**O**) la stampante.
2. Accendere (**I**) la stampante tenendo premuto il pulsante **PAUSE (PAUSA)**. Tenere premuto **PAUSE (PAUSA)** fino a quando non si spegne la prima spia del pannello di controllo.
   - L'autotest iniziale stampa 15 etichette alla velocità più bassa della stampante e quindi attiva automaticamente la modalità di pausa della stampante. Ogni volta che si preme **PAUSE (PAUSA)**, vengono stampate altre 15 etichette. Nella Figura 5 è riportato un esempio di etichette.

Figura 5 Etichetta di prova con il pulsante PAUSE (PAUSA)

   - Se si preme **CANCEL (ANNULLA)** mentre la stampante è in pausa, l'autotest viene modificato. Ogni volta che si preme **PAUSE (PAUSA)** vengono stampate 15 etichette a una velocità di 152 mm (6 in) al secondo.
   - Se si preme di nuovo **CANCEL (ANNULLA)** mentre la stampante è in pausa, l'autotest viene modificato una seconda volta. Ogni volta che si preme **PAUSE (PAUSA)** vengono stampate 50 etichette alla velocità più lenta della stampante.
   - Se si preme di nuovo **CANCEL (ANNULLA)** mentre la stampante è in pausa, l'autotest viene modificato una terza volta. Ogni volta che si preme **PAUSE (PAUSA)** vengono stampate 50 etichette a una velocità di 152 mm (6 in) al secondo.
   - Se si preme di nuovo **CANCEL (ANNULLA)** mentre la stampante è in pausa, l'autotest viene modificato una quarta volta. Ogni volta che si preme **PAUSE (PAUSA)** vengono stampate 15 etichette alla velocità massima della stampante.
3. Per uscire in qualsiasi momento da questo autotest, premere e tenere premuto **CANCEL (ANNULLA)**.

Profilo del sensore

Toccare **Menu > Stampa > Sensori > Stampa: Profilo del sensore** per stampare un'immagine del profilo del sensore (che si estenderà su più etichette o cartellini). Utilizzare l'immagine del profilo del sensore per risolvere i seguenti problemi:

- La stampante trova delle difficoltà nel determinare gli intervalli tra le etichette.
- La stampante identifica in modo non corretto le aree prestampate su un'etichetta come intervalli.
- Mancato rilevamento del nastro da parte della stampante.

Confrontare i risultati con gli esempi illustrati in questa sezione. Se è necessario regolare la sensibilità dei sensori, calibrare la stampante (vedere Calibrazione dei sensori del nastro e dei supporti a pagina 89).

Profilo del sensore nastro (Figura 6) La riga etichettata **NASTRO** (**1**) sul profilo del sensore indica le letture del sensore nastro. L'impostazione di soglia del sensore nastro è indicata dalla parola **ESAURITO** (**2**). Se le letture del nastro sono al di sotto del valore di soglia, la stampante non è in grado di rilevare il caricamento del nastro.

Figura 6 Profilo del sensore (sezione relativa al nastro)

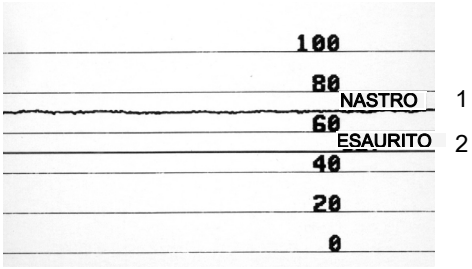

Profilo del sensore supporti (Figura 7 e Figura 8) La riga etichettata **SUPPORTI** (**1**) sul profilo del sensore indica le letture del sensore supporti. L'impostazione di soglia del sensore supporti è indicata dalla parola **NASTRO** (**2**). La soglia di supporti esauriti è indicata dalla parola **ESAURITO** (**3**). Gli impulsi verso l'alto o il basso (**4**) indicano le divisioni tra le etichette (nastro, tacca o riga nera) e le righe tra gli impulsi (**5**) indicano dove sono posizionate leetichette.

Se si confronta la stampa del profilo del sensore con una sezione vuota del supporto, la distanza tra le barre dovrebbe corrispondere a quella tra gli intervalli del supporto. Se le distanze non corrispondono, è possibile che la stampante non riesca a determinare in modo corretto la posizioni degli intervalli.

Figura 7 Profilo del sensore supporti (supporti con gap/tacche)

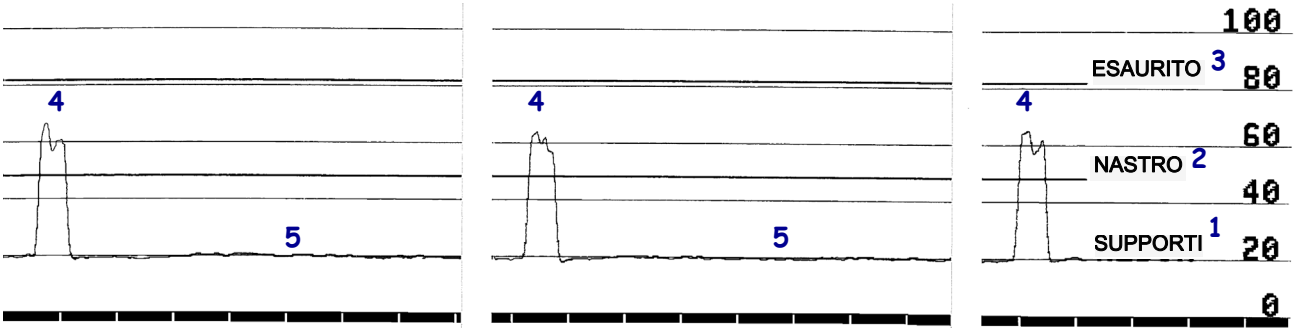

Figura 8 Profilo del sensore supporti (supporti con segno nero)

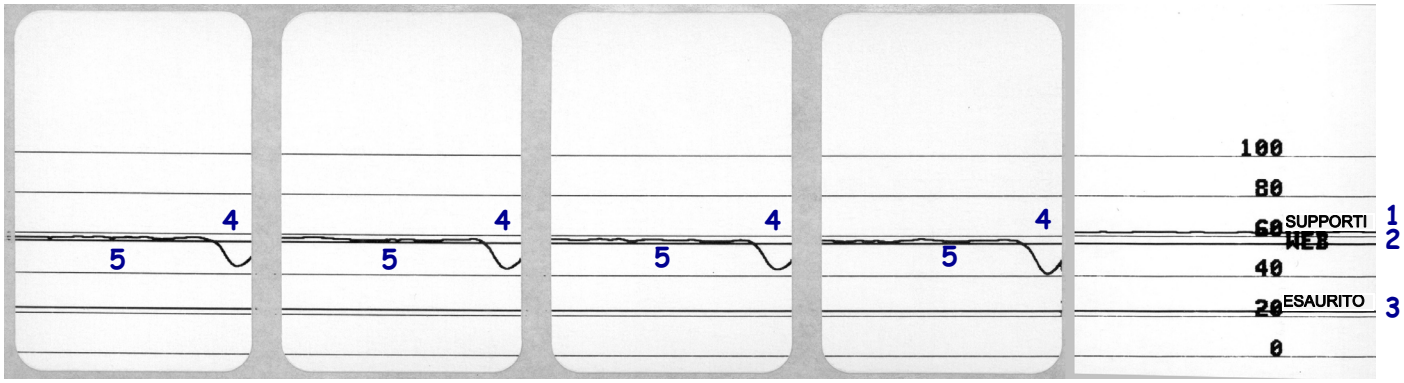

Modalità diagnostica delle comunicazioni

Il test di diagnostica delle comunicazioni è uno strumento per la risoluzione dei problemi che consente di controllare l'interconnessione tra la stampante e il computer host. Quando la stampante è in modalità diagnostica, stampa tutti i dati ricevuti dal computer host come caratteri ASCII semplici con i valori esadecimali sotto il testo ASCII. La stampante stampa tutti i caratteri ricevuti, inclusi i codici di controllo, ad esempio CR (ritorno a capo). Nella Figura 9 è riportata un'etichetta di prova tipica creata durante questo test.

NOTA: L'etichetta di prova viene stampata capovolta.

Figura 9 Esempio di etichetta per la modalità diagnostica delle comunicazioni

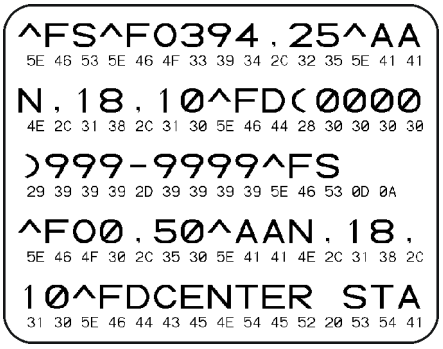

1. Impostare una larghezza di etichetta minore o uguale alla larghezza del supporto utilizzato per il test. Toccare **Menu > Stampa > Qualità di stampa > Largh. etichetta** per accedere alle impostazioni di larghezza dell'etichetta.
2. Toccare **Menu > Sistema > Lingua programma**, quindi impostare l'opzione **Modalità diagnostica** su **ATTIVATO**.

   Viene attivata la modalità di diagnostica della stampante e tutti i dati ricevuti dal computer host vengono stampati su un'etichetta di prova.
3. Verificare se l'etichetta di prova contiene codici di errore e controllare per ognuno di essi che i parametri di comunicazione siano corretti.

   I codici di errore riportati sull'etichetta di prova sono i seguenti:

   - **FE** indica un errore di frame.
   - **OE** indica un errore di sovraccarico.
   - **PE** indica un errore di parità.
   - **NE** indica un problema di rumore.
4. Per uscire da questo autotest e tornare al normale funzionamento, spegnere e riaccendere la stampante oppure impostare l'opzione **Modalità diagnostica** su **Disattivato**.

Caricare i valori predefiniti o gli ultimi salvati

Ripristinare i valori predefiniti o gli ultimi valori salvati della stampante può aiutare se il funzionamento non è quello previsto.

Toccare **Menu > Sistema > Ripristino predefinite** per visualizzare le opzioni disponibili.

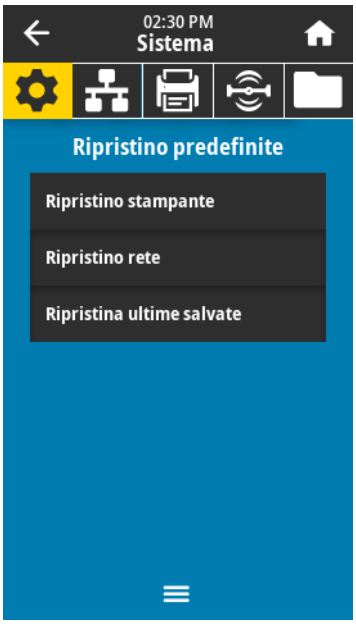

- STAMPANTE — Ripristina tutte le impostazioni predefinite, ad eccezione delle impostazioni di rete. Prestare attenzione quando si caricano i valori predefiniti perché sarà necessario ricaricare tutte le impostazioni modificate manualmente.
- RETE — Reinizializza il server di stampa cablato o wireless della stampante. Con un server di stampa wireless, la stampante si riassocia anche alla rete wireless.
- ULTIME SALVATE — Carica le impostazioni dall'ultimo salvataggio permanente.

Per ulteriori modalità di ripristino di questi valori, vedere Sistema > Impostazioni > Ripristino predefinite a pagina 63.

Stati di avviso ed errore

Se il colore di sfondo della schermata Home cambia, potrebbe essere necessario eseguire azioni per ripristinare lo stato Pronto della stampante. Sfondi rossi e gialli tipicamente interrompono la stampa finché il problema non viene risolto. I messaggi informativi con sfondo verde solitamente scompaiono senza intervento dell'utente e la stampa continua normalmente.

Toccare le icone sulla barra nella parte superiore della schermata Home per visualizzare l'errore, l'avviso o il messaggio informativo. Per le azioni consigliate, vedere Avvisi e messaggi di errore a pagina 119.

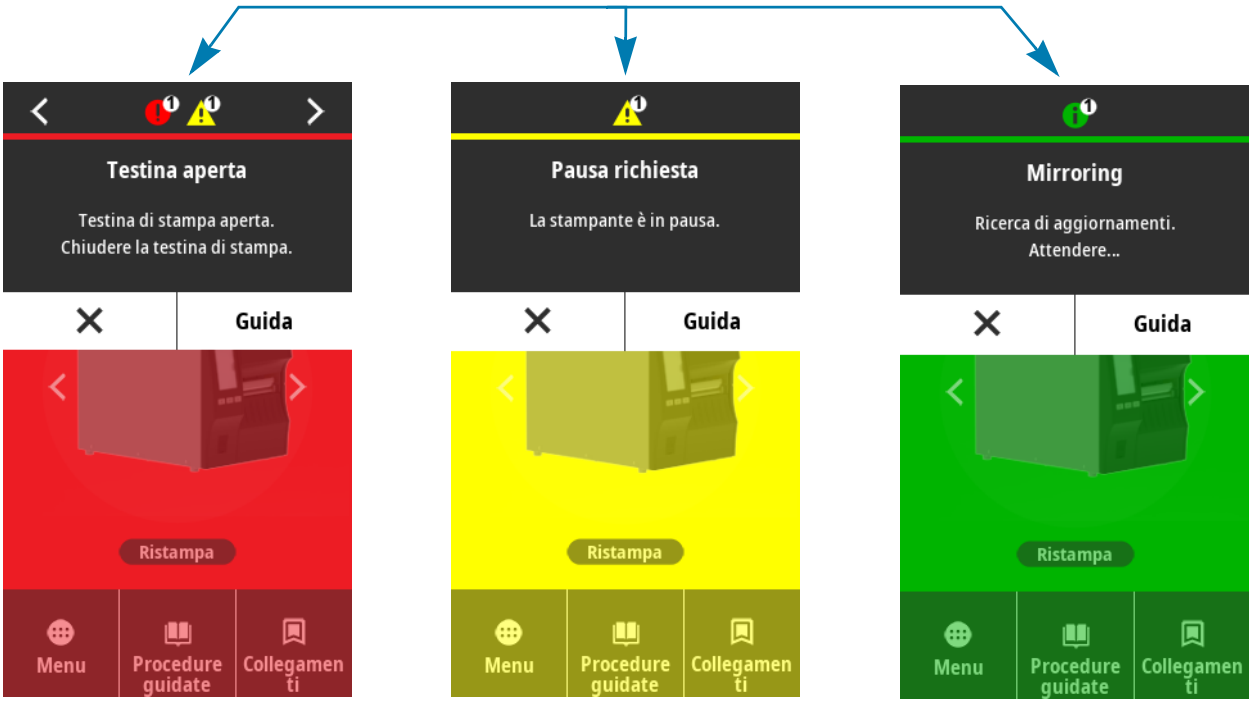

Avvisi e messaggi di errore

Display/spie luminose	Possibili cause	Soluzioni consigliate
Testina aperta Testina di stampa aperta. Chiudere la testina di stampa.	La testina di stampa non è completamente chiusa.	Chiudere la testina completamente.
	Il sensore testina aperta non funziona in modo corretto.	Contattare il Supporto tecnico per sostituire il sensore.
Supporti esauriti Supporti esauriti. Caricare nuovi supporti.	Il supporto non è caricato oppure è caricato in modo non corretto.	Caricare il supporto in modo corretto. Vedere Caricamento dei supporti a pagina 17.
	Il sensore supporti è disallineato.	Controllare la posizione del sensore supporti.
	La stampante è impostata per supporti non continui, ma il supporto caricato è di tipo continuo.	1. Installare il tipo di supporto corretto oppure reimpostare la stampante per il tipo di supporto corrente. 2. Calibrare la stampante. Vedere Calibrazione dei sensori del nastro e dei supporti a pagina 89.
Inceppamento carta Supporti inceppati. Controllare i supporti.	Vi è un problema con i supporti nel percorso supporti.	1. Controllare che i supporti non siano caricati in modo non corretto oppure che si siano attaccati a componenti nel percorso supporti. 2. Controllare se il supporto è avvolto attorno al rullo. Rimuovere con cautela eventuali etichette. Se necessario, pulire il rullo per rimuovere l'adesivo (vedere Pulizia della testina di stampa e del rullo a pagina 98).
Nastro esaurito Nastro esaurito. Sostituire il nastro.	In modalità trasferimento termico: • il nastro non è caricato • il nastro non è caricato correttamente • il sensore del nastro non rileva il nastro • il supporto blocca il sensore del nastro	1. Caricare il nastro in modo corretto. Vedere Caricamento del nastro a pagina 48. 2. Calibrare la stampante. Vedere Calibrazione dei sensori del nastro e dei supporti a pagina 89.
	In modalità trasferimento termico, la stampante non rileva il nastro anche se è caricato in modo corretto.	Calibrare la stampante (vedere Calibrazione dei sensori del nastro e dei supporti a pagina 89) o caricare le impostazioni predefinite della stampante toccando ***Menu > Sistema > Impostazioni > Ripristino predefinite > Ripristino stampante***.
	Se si utilizzano supporti per la stampa termica diretta, la stampante è in attesa che il nastro venga caricato perché è stata impostata in modo errato per la modalità a trasferimento termico.	Impostare la stampante per la modalità termica diretta. Vedere Stampa > Qualità di stampa > Tipo di stampa a pagina 76.

Display/spie luminose	Possibili cause	Soluzioni consigliate
Nastro inserito Nastro rilevato in modalità termica diretta. Rimuovere il nastro.	Il nastro è caricato, ma la stampante è impostata per la modalità termica diretta.	Quando si utilizzano supporti per la stampa termica diretta, il nastro non è necessario. Se si utilizzano supporti di questo tipo, rimuovere il nastro. Questo messaggio di errore non influisce sulla stampa.
		Se il messaggio persiste e nessun nastro è installato nella stampante, calibrare la stampante. Vedere Calibrazione dei sensori del nastro e dei supporti a pagina 89.
		Se invece si utilizzano supporti a trasferimento termico che richiedono il nastro, impostare la stampante per la modalità trasferimento termico. Vedere Determinare il metodo di raccolta delle etichette a pagina 14.
Identificazione testina non riuscita La testina di stampa non è un prodotto Zebra originale Sostituire la testina di stampa	La testina di stampa è stata sostituita con una testina di stampa non Zebra.	Installare una testina di stampa Zebra originale.
Testina difettosa Un elemento della testina di stampa è danneggiato. Potrebbe essere necessario sostituire la testina di stampa.	Un elemento della testina di stampa non funziona.	Se la posizione dell'elemento difettoso influisce sulla stampa, sostituire la testina di stampa.
Sostituire testina Sostituire la testina di stampa.	La testina di stampa è prossima alla fine vita e dovrebbe essere sostituita.	Sostituire la testina di stampa.
Manutenzione testina richiesta Pulire la testina di stampa.	È necessario pulire la testina di stampa.	Seguire le istruzioni per la pulizia fornite in Pulizia della testina di stampa e del rullo a pagina 98.

Display/spie luminose	Possibili cause	Soluzioni consigliate
Testina di stampa troppo calda La testina di stampa è troppo calda. Tutte le stampe sospese.	La testina di stampa potrebbe essere calda e causare gravi ustioni. Attendere che la testina di stampa si raffreddi.	
	La temperatura della testina di stampa è troppo elevata.	Attendere che la stampante si raffreddi. La stampa riprende automaticamente non appena gli elementi della testina di stampa raggiungono una temperatura operativa accettabile. Se l'errore persiste, valutare lo spostamento della stampante o la stampa a velocità inferiore.
Testina di stampa troppo fredda La testina di stampa è troppo fredda. Tutte le stampe sospese. **Termistore testina guasto** È stato rilevato un termistore guasto. Sostituire la testina di stampa. La stampante mostra uno di questi messaggi o li visualizza ciclicamente.	Questi messaggi di errore possono essere causati da un errato collegamento del cavo di alimentazione o del cavo dati della testina di stampa. La testina di stampa potrebbe essere calda e causare gravi ustioni. Attendere che la testina di stampa si raffreddi.	
	Il cavo dati della testina di stampa non è collegato in modo corretto.	Contattare il Supporto tecnico per collegare correttamente la testina di stampa.
	Il termistore della testina di stampa è guasto.	Contattare il Supporto tecnico per sostituire la testina di stampa.
Testina di stampa troppo fredda La testina di stampa è troppo fredda. Tutte le stampe sospese.	Questo messaggio di errore può essere causato da un errato collegamento del cavo di alimentazione o del cavo dati della testina di stampa. La testina di stampa potrebbe essere calda e causare gravi ustioni. Attendere che la testina di stampa si raffreddi.	
	La temperatura della testina di stampa sta raggiungendo il limite operativo minimo.	Continuare a stampare fino a quando la testina di stampa raggiunge la temperatura operativa corretta. Se l'errore persiste, è possibile che la temperatura ambientale non sia sufficiente per stampare in modo corretto. Spostare la stampante in un ambiente più caldo.
	Il cavo dati della testina di stampa non è collegato in modo corretto.	Contattare il Supporto tecnico per collegare correttamente la testina di stampa.
	Il termistore della testina di stampa è guasto.	Contattare il Supporto tecnico per sostituire la testina di stampa.
Errore taglierina Si è verificato un errore della taglierina. Riavviare la stampante.	La lama della taglierina è affilata. Non toccare o sfregare la lama con le dita.	
	La lama della taglierina si trova sul percorso del supporto.	Spegnere la stampante e scollegare la stampante. Verificare la presenza di eventuali detriti nel modulo taglierina e, se necessario, pulirlo attenendosi alle istruzioni riportate in Pulizia e lubrificazione del modulo taglierina a pagina 101.

Display/spie luminose	Possibili cause	Soluzioni consigliate
Memoria esaurita memorizzando XXX XXX non memorizzato Memoria esaurita.	Memoria insufficiente per eseguire la funzione specificata.	Liberare parte della memoria della stampante regolando il formato di etichetta o i parametri della stampante. Una possibile soluzione consiste nel regolare la larghezza di stampa impostandola sulla larghezza effettiva dell'etichetta anziché lasciarla impostata sul valore predefinito.
		Controllare che i dati non vengano indirizzati a un dispositivo non installato o non disponibile.
		Se il problema persiste, contattare il Supporto tecnico.

Spie luminose

Le spie situate sul display della stampante comunicano anche lo stato della stampante.

Tabella 5 Stato della stampante indicato dalle spie

	• *Spia STATO verde fissa (altre spie gialle fisse per 2 secondi durante l'accensione della stampante)* La stampante è pronta.
	• Spia PAUSA gialla fissa. La stampante è in pausa.
	• *Spia STATO rossa fissa* • *Spia RICAMBI rossa fissa* I supporti sono esauriti. La stampante richiede assistenza e non può continuare senza l'intervento dell'utente.
	• *Spia STATO rossa fissa* • *Spia RICAMBI rossa lampeggiante* Il nastro è esaurito. La stampante richiede assistenza e non può continuare senza l'intervento dell'utente.
	• *Spia STATO gialla fissa* • *Spia RICAMBI gialla lampeggiante* La stampante si trova in modalità termica diretta, in cui non è richiesto il nastro; tuttavia il nastro è installato nella stampante.
	• *Spia STATO rossa fissa* • *Spia PAUSA gialla fissa* La testina di stampa è aperta. La stampante richiede assistenza e non può continuare senza l'intervento dell'utente.
	• *Spia STATO gialla fissa* La temperatura della testina di stampa è troppo elevata. La testina di stampa potrebbe essere molto calda e causare gravi ustioni. Attendere che la testina di stampa si raffreddi.
	• *Spia STATO gialla lampeggiante* Questa spia lampeggia per indicare una delle condizioni seguenti: **a.** La temperatura della testina di stampa è troppo bassa. **b.** L'alimentatore è surriscaldato. **c.** La temperatura della scheda madre (MLB) è troppo elevata.
	• *Spia STATO rossa fissa* • *Spia PAUSA rossa fissa* • *Spia DATI rossa fissa* La testina di stampa è stata sostituita con una non prodotta da Zebra™. Per continuare, installare una testina di stampa Zebra™ originale.

Tabella 5 Stato della stampante indicato dalle spie (continua)

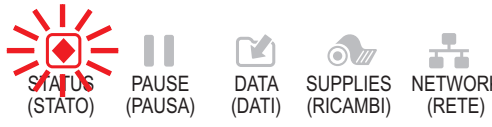	• *Spia STATO rossa lampeggiante* La stampante non è in grado di leggere l'impostazione dpi della testina di stampa.
	• *Spia RETE spenta* Collegamento Ethernet non disponibile.
	• *Spia RETE verde fissa* È stato rilevato un collegamento 100Base-T.
	• *Spia RETE gialla fissa* È stato rilevato un collegamento 10Base-T.
	• *Spia RETE rossa fissa* Esiste una condizione di errore Ethernet. La stampante non è collegata alla rete.
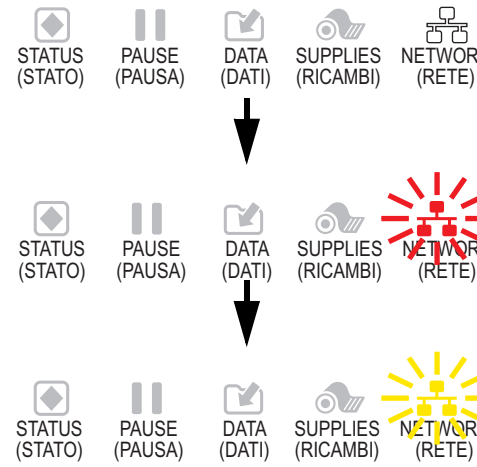	• *Spia RETE spenta* Durante l'accensione è stato rilevato un trasmettitore. La stampante sta tentando di associarsi alla rete. L'indicatore lampeggia in rosso mentre la stampante si associa alla rete. Quindi la spia lampeggia in giallo mentre la stampante si autentica con la rete.
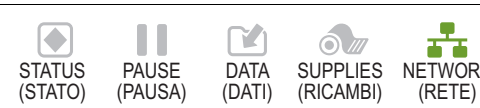	• *Spia RETE verde fissa* Il trasmettitore è associato con la rete e autenticato, il segnale WLAN è forte.
	• *Spia RETE verde lampeggiante* Il trasmettitore è associato con la rete e autenticato, ma il segnale WLAN è debole.
	• *Spia RETE rossa fissa* Esiste una condizione di errore WLAN. La stampante non è collegata alla rete.

Risoluzione dei problemi

Problemi di stampa o di qualità di stampa

Il codice a barre non viene letto		
Problema	**Possibile causa**	**Soluzione consigliata**
Il codice a barre stampato su un'etichetta non viene letto.	Il codice a barre non rientra nelle specifiche perché la stampante è impostata su un livello di intensità non corretto.	1. Eseguire i passaggi riportati in Eseguire la procedura guidata Stampa e stampare un'etichetta di prova a pagina 52. 2. Se necessario, regolare manualmente le impostazioni dell'intensità o della velocità di stampa. • Impostare l'intensità di stampa sul livello più basso che fornisce una buona qualità di stampa. Se si imposta un valore troppo alto per l'intensità, è possibile che l'immagine dell'etichetta non venga stampata in modo chiaro, che i codici a barre non vengano analizzati correttamente, che il nastro si consumi eccessivamente o che la testina di stampa si logori precocemente. • Velocità di stampa più basse producono in genere una qualità di stampa migliore. Accedere alle impostazioni dell'intensità o della velocità di stampa dalla schermata Home toccando ***Menu > Stampa > Qualità di stampa***. 1. Se il problema non viene risolto, controllare la pressione della testina di stampa e la posizione del pressore. Vedere Regolazione della pressione della testina di stampa a pagina 90
	Lo spazio vuoto attorno al codice a barre non è sufficiente.	Lasciare almeno 3,2 mm (1/8 in) tra il codice a barre e le altre aree stampate sull'etichetta e tra il codice a barre e il bordo dell'etichetta.
Dimensione immagine errata		
Problema	**Possibile causa**	**Soluzione consigliata**
Etichetta stampata troppo piccola (o troppo grande)	Il driver della stampante utilizzato è errato, oppure sono presenti impostazioni non corrette nell'applicazione di stampa.	Verificare le impostazioni di comunicazione del software o del driver della stampante (se applicabile) per la connessione in uso. Per reinstallare il driver della stampante, seguire le istruzioni in Installazione del driver della stampante e collegamento al computer a pagina 139.
Qualità di stampa scarsa		
Problema	**Possibile causa**	**Soluzione consigliata**
Segni di sbavatura sulle etichette.	Il supporto o il nastro non sono indicati per il funzionamento ad alta velocità.	Sostituire i materiali di consumo con quelli consigliati per il funzionamento ad alta velocità. Per ulteriori informazioni, vedere http://www.zebra.com/supplies.
Risultati scarsi con etichette spesse	La linea di stampa non è nella posizione ottimale per il supporto in uso.	Per istruzioni su come regolare la linea di stampa per supporti spessi, fare riferimento al *Manuale di manutenzione*.

Stampa uniformemente troppo chiara o troppo scura		
Problema	**Possibile causa**	**Soluzione consigliata**
La stampa è troppo chiara o troppo scura sull'intera etichetta.	Il supporto o il nastro non sono indicati per il funzionamento ad alta velocità.	Sostituire i materiali di consumo con quelli consigliati per il funzionamento ad alta velocità. Per ulteriori informazioni, vedere http://www.zebra.com/supplies.
	Il livello di intensità della stampante non è corretto.	Per ottimizzare la qualità di stampa, impostare l'intensità più bassa possibile per l'applicazione. 1. Eseguire i passaggi riportati in Eseguire la procedura guidata Stampa e stampare un'etichetta di prova a pagina 52. 2. Se necessario, regolare manualmente le impostazioni dell'intensità o della velocità di stampa. • Impostare l'intensità di stampa sul livello più basso che fornisce una buona qualità di stampa. Se si imposta un valore troppo alto per l'intensità, è possibile che l'immagine dell'etichetta non venga stampata in modo chiaro, che i codici a barre non vengano analizzati correttamente, che il nastro si consumi eccessivamente o che la testina di stampa si logori precocemente. • Velocità di stampa più basse producono in genere una qualità di stampa migliore. Accedere alle impostazioni dell'intensità o della velocità di stampa dalla schermata Home toccando ***Menu > Stampa > Qualità di stampa***.
	La combinazione di supporto e nastro utilizzata non è corretta per l'applicazione.	1. Utilizzare un tipo di nastro o supporto diverso per tentare di individuare una combinazione compatibile. 2. Se necessario, contattare il rivenditore o il distributore Zebra autorizzato per informazioni e consigli.
	La pressione della testina di stampa non è corretta.	Impostare la pressione minima necessaria per una buona qualità di stampa. Vedere Regolazione della pressione della testina di stampa a pagina 90.
La stampa è troppo chiara o troppo scura su un lato dell'etichetta	La pressione della testina di stampa non è uniforme.	Regolare la pressione della testina di stampa in modo da ottenere una buona qualità di stampa. Vedere Regolazione della pressione della testina di stampa a pagina 90.

Problema	Possibile causa	Soluzione consigliata
Problemi generali di qualità di stampa	Il livello di intensità o la velocità di stampa della stampante non è corretto. Ricordare che le impostazioni della stampante possono essere influenzate dal driver o dal software utilizzati.	Per ottimizzare la qualità di stampa, impostare la velocità di stampa e l'intensità più bassa possibile per l'applicazione. 1. Eseguire i passaggi riportati in Eseguire la procedura guidata Stampa e stampare un'etichetta di prova a pagina 52. 2. Se necessario, regolare manualmente le impostazioni dell'intensità o della velocità di stampa. • Impostare l'intensità di stampa sul livello più basso che fornisce una buona qualità di stampa. Se si imposta un valore troppo alto per l'intensità, è possibile che l'immagine dell'etichetta non venga stampata in modo chiaro, che i codici a barre non vengano analizzati correttamente, che il nastro si consumi eccessivamente o che la testina di stampa si logori precocemente. • Velocità di stampa più basse producono in genere una qualità di stampa migliore. Accedere alle impostazioni dell'intensità o della velocità di stampa dalla schermata Home toccando ***Menu > Stampa > Qualità di stampa***.
	La combinazione di etichette e nastro utilizzata non è corretta per l'applicazione.	1. Utilizzare un tipo di nastro o supporto diverso per tentare di individuare una combinazione compatibile. 2. Se necessario, contattare il rivenditore o il distributore Zebra autorizzato per informazioni e consigli.
	La testina di stampa è sporca.	Pulire la testina di stampa e il rullo. Vedere Pulizia della testina di stampa e del rullo a pagina 98.
	La pressione della testina di stampa non è corretta o uniforme.	Impostare la pressione minima necessaria per una buona qualità di stampa. Vedere Regolazione della pressione della testina di stampa a pagina 90.
	Il formato di etichetta ridimensiona un carattere non scalabile.	Verificare che il formato di etichetta non presenti problemi di carattere.
Righe grigie angolate su etichette vuote		
Problema	**Possibile causa**	**Soluzione consigliata**
Righe sottili grigie, angolate, su etichette vuote.	Il nastro presenta delle pieghe.	Fare riferimento alle cause e alle soluzioni relative alle pieghe del nastro riportate in Problemi relativi al nastro a pagina 129.
Stampa mancante		
Problema	**Possibile causa**	**Soluzione consigliata**
Su diverse etichette sono presenti lunghe strisce non stampate.	L'elemento di stampa è danneggiato.	Contattare il supporto tecnico.
	Il nastro presenta delle pieghe.	Fare riferimento alle cause e alle soluzioni relative alle pieghe del nastro riportate in Problemi relativi al nastro a pagina 129.

Perdita della registrazione		
Problema	**Possibile causa**	**Soluzione consigliata**
Perdita della registrazione della stampa sulle etichette. Spostamento verticale eccessivo sulla registrazione superiore.	Il rullo è sporco.	Pulire la testina di stampa e il rullo. Vedere Pulizia della testina di stampa e del rullo a pagina 98.
	Le guide del supporto non sono posizionate in modo corretto.	Controllare che le guide del supporto siano posizionate in modo corretto. Vedere Caricamento dei supporti a pagina 17.
	Il tipo di supporto non è impostato in modo corretto.	Impostare la stampante per il tipo di supporto corretto (intervallo/passo, continuo o riga scura).
	Il supporto non è caricato in modo corretto.	Caricare il supporto in modo corretto. Vedere Caricamento dei supporti a pagina 17.
Registrazione errata/le etichette vengono saltate.	La stampante non è calibrata.	Calibrare la stampante. Vedere Calibrazione dei sensori del nastro e dei supporti a pagina 89.
	Il formato di etichetta non è corretto.	Controllare il formato di etichetta e correggerlo se necessario.
Registrazione e stampa errata di una-tre etichette.	Il rullo è sporco.	Pulire la testina di stampa e il rullo. Vedere Pulizia della testina di stampa e del rullo a pagina 98.
	Il supporto non è conforme alle specifiche.	Utilizzare un supporto conforme alle specifiche. Vedere Specifiche dei supporti a pagina 193.
Spostamento verticale nella posizione superiore.	La stampante è fuori calibrazione.	Calibrare la stampante. Vedere Calibrazione dei sensori del nastro e dei supporti a pagina 89.
	Il rullo è sporco.	Pulire la testina di stampa e il rullo. Vedere Pulizia della testina di stampa e del rullo a pagina 98.
Spostamento orizzontale nella collocazione dell'immagine dell'etichetta.	Le etichette precedenti sono state strappate in modo non corretto.	Tirare verso il basso e a sinistra quando si strappano le etichette in modo che la barra di spellicolatura aiuti nello strappo della pellicola di supporto. Tirare verso l'alto o in basso e a destra potrebbe spostare lateralmente i supporti.
Problema	*Possibile causa*	*Soluzione consigliata*
Si verifica uno spostamento verticale dell'immagine o dell'etichetta	La stampante utilizza etichette non continue, ma è configurata per la modalità continua.	Impostare la stampante per il tipo di supporto corretto (intervallo/passo, continuo o riga scura) e calibrare la stampante se necessario (vedere Calibrazione dei sensori del nastro e dei supporti a pagina 89).
	Il sensore supporti non è calibrato in modo corretto.	Calibrare la stampante. Vedere Calibrazione dei sensori del nastro e dei supporti a pagina 89.
	Il rullo è sporco.	Pulire la testina di stampa e il rullo. Vedere Pulizia della testina di stampa e del rullo a pagina 98.
	Le impostazioni della pressione della testina di stampa non sono corrette.	Regolare la pressione della testina di stampa per assicurare un corretto funzionamento. Vedere Regolazione della pressione della testina di stampa a pagina 90.
	Il supporto o il nastro non sono caricati in modo corretto.	Assicurarsi che il supporto e il nastro siano caricati in modo corretto. Vedere Caricamento del nastro a pagina 48 e Caricamento dei supporti a pagina 17.
	Il supporto non è compatibile.	Utilizzare un supporto conforme alle specifiche. Verificare che gli intervalli o il passo tra le etichette si trovino a una distanza regolare compresa tra 2 e 4 mm (vedere Specifiche dei supporti a pagina 193).

Problemi relativi al nastro

Per i video di alcune procedure comuni, vedere http://www.zebra.com/zt400-info.

Nastro rotto		
Problema	**Possibile causa**	**Soluzione consigliata**
Nastro rotto o fuso	Impostazione dell'intensità troppo elevata.	1. Eseguire i passaggi riportati in Eseguire la procedura guidata Stampa e stampare un'etichetta di prova a pagina 52. 2. Se necessario, regolare manualmente le impostazioni dell'intensità o della velocità di stampa. • Impostare l'intensità di stampa sul livello più basso che fornisce una buona qualità di stampa. Se si imposta un valore troppo alto per l'intensità, è possibile che l'immagine dell'etichetta non venga stampata in modo chiaro, che i codici a barre non vengano analizzati correttamente, che il nastro si consumi eccessivamente o che la testina di stampa si logori precocemente. • Velocità di stampa più basse producono in genere una qualità di stampa migliore. Accedere alle impostazioni dell'intensità o della velocità di stampa dalla schermata Home toccando *Menu > Stampa > Qualità di stampa*. 1. Pulire accuratamente la testina di stampa. Vedere Pulizia della testina di stampa e del rullo a pagina 98.
	Il nastro è rivestito sul lato sbagliato e non può essere utilizzato con questa stampante.	Sostituire il nastro con un nastro rivestito dal lato giusto. Per ulteriori informazioni, vedere Determinare il tipo di nastro da utilizzare a pagina 47.

Pieghe sul nastro		
Problema	**Possibile causa**	**Soluzione consigliata**
Pieghe sul nastro	Il nastro non è caricato correttamente.	Caricare il nastro in modo corretto. Vedere Caricamento del nastro a pagina 48.
	La temperatura di scrittura non è corretta.	1. Eseguire i passaggi riportati in Eseguire la procedura guidata Stampa e stampare un'etichetta di prova a pagina 52. 2. Se necessario, regolare manualmente le impostazioni dell'intensità o della velocità di stampa. • Impostare l'intensità di stampa sul livello più basso che fornisce una buona qualità di stampa. Se si imposta un valore troppo alto per l'intensità, è possibile che l'immagine dell'etichetta non venga stampata in modo chiaro, che i codici a barre non vengano analizzati correttamente, che il nastro si consumi eccessivamente o che la testina di stampa si logori precocemente. • Velocità di stampa più basse producono in genere una qualità di stampa migliore. Accedere alle impostazioni dell'intensità o della velocità di stampa dalla schermata Home toccando *Menu > Stampa > Qualità di stampa*.
	La pressione della testina di stampa non è corretta o uniforme.	Impostare la pressione minima necessaria per una buona qualità di stampa. Vedere Regolazione della pressione della testina di stampa a pagina 90.
	Il supporto non avanza in modo corretto e si sposta da un lato all'altro.	Verificare che il supporto sia ben posizionato regolando la relativa guida oppure contattare il Supporto tecnico.
	È possibile che la testina di stampa o il rullo non siano installati correttamente.	Contattare il Supporto tecnico.
Problemi relativi alla rilevazione del nastro		
Problema	**Possibile causa**	**Soluzione consigliata**
La stampante non rileva quando il nastro è esaurito.	È possibile che la stampante sia stata calibrata senza il nastro o che il nastro non sia caricato correttamente.	1. Assicurarsi che il nastro sia caricato correttamente in modo che possa essere rilevato dal sensore. Sotto la testina di stampa, il nastro deve tracciare tutto il percorso inverso, vicino al firewall della stampante. Vedere Caricamento del nastro a pagina 48. 2. Calibrare la stampante. Vedere Calibrazione dei sensori del nastro e dei supporti a pagina 89.
Nella modalità trasferimento termico, la stampante non ha rilevato il nastro anche se è stato caricato correttamente.		
La stampante indica che il nastro è esaurito anche se è caricato correttamente.	La stampante non è stata calibrata per l'etichetta e il nastro utilizzati.	Calibrare la stampante. Vedere Calibrazione dei sensori del nastro e dei supporti a pagina 89.

Problemi RFID

La stampante si arresta sull'inserto RFID		
Problema	**Possibile causa**	**Soluzione consigliata**
La stampante si arresta sull'inserto RFID.	La stampante ha calibrato la lunghezza dell'etichetta solo fino all'inserto RFID invece che fino all'intervallo tra le etichette.	1. Toccare **Menu > Sistema > Impostazioni**, quindi selezionare ALIMENTA per le azioni all'accensione e alla chiusura della testina. 2. Calibrare manualmente la stampante (vedere Calibrazione dei sensori del nastro e dei supporti a pagina 89)
Etichette annullate		
Problema	**Possibile causa**	**Soluzione consigliata**
La stampante annulla tutte le etichette.	La stampante non è calibrata per il supporto utilizzato.	Calibrare manualmente la stampante (vedere Calibrazione dei sensori del nastro e dei supporti a pagina 89)
	Si sta utilizzando un'etichetta RFID con un tipo di etichetta non supportato dalla stampante.	Queste stampanti supportano solo etichette Gen 2 RFID. Per ulteriori informazioni, fare riferimento alla **RFID Programming Guide 3** (Guida alla programmazione RFID 3) o contattare un rivenditore RFID Zebra autorizzato.
	La stampante non è in grado di comunicare con il lettore RFID.	1. Spegnere (**O**) la stampante. 2. Attendere 10 secondi. 3. Accendere (**I**) la stampante. 4. Se il problema persiste, il lettore RFID potrebbe essere guasto o la connessione tra il lettore RFID e la stampante difettosa. Per assistenza, contattare il Supporto tecnico o un tecnico di assistenza RFID Zebra autorizzato.
	Interferenza in radio frequenza (RF) da un'altra sorgente RF.	Eseguire uno o più dei passaggi seguenti secondo necessità: • Allontanare la stampante da lettori RFID fissi o da altre sorgenti RF. • Assicurarsi che lo sportello dei supporti sia sempre chiuso durante la programmazione RFID.
	Le impostazioni del software di creazione delle etichette sono errate.	Le impostazioni del software prevalgono sulle impostazioni della stampante. Assicurarsi che le impostazioni del software e della stampante coincidano.
	Si sta utilizzando una posizione di programmazione non corretta, in particolare se le etichette utilizzate rientrano nelle specifiche della stampante.	Eseguire uno o più dei passaggi seguenti secondo necessità: • Verificare la posizione della programmazione RFID o l'impostazione della posizione di programma nel software di creazione delle etichette. Se la posizione non è corretta, cambiare l'impostazione. • Ripristinare la posizione della programmazione RFID sul valore predefinito. Per ulteriori informazioni, fare riferimento alla **RFID Programming Guide 3** (Guida alla programmazione RFID 3). Per informazioni sulla posizione del transponder, vedere http://www.zebra.com/transponders.
	I comandi ZPL o SGD per RFID inviati non sono corretti.	Verificare i formati delle etichette. Per ulteriori informazioni, fare riferimento alla **RFID Programming Guide 3** (Guida alla programmazione RFID 3).

Etichette annullate (continua)		
Problema	**Possibile causa**	**Soluzione consigliata**
Risultati scadenti. Vengono annullate troppe etichette RFID per rotolo.	Le etichette RFID non rientrano nelle specifiche per la stampante, ovvero il transponder non si trova in un'area che può essere programmata in modo regolare.	Assicurarsi che le etichette rispondano alle specifiche di posizionamento del transponder per la stampante in uso. Per informazioni sulla posizione del transponder, vedere http://www.zebra.com/transponders. Per ulteriori informazioni, fare riferimento alla **RFID Programming Guide 3** (Guida alla programmazione RFID 3) o contattare un rivenditore RFID Zebra autorizzato.
	I livelli di potenza di lettura e scrittura non sono corretti.	Cambiare i livelli di potenza di lettura e scrittura RFID. Per ulteriori informazioni, fare riferimento alla **RFID Programming Guide 3** (Guida alla programmazione RFID 3).
	Interferenza in radio frequenza (RF) da un'altra sorgente RF.	Eseguire uno o più dei passaggi seguenti secondo necessità: • Allontanare la stampante da lettori RFID fissi. • Assicurarsi che lo sportello dei supporti sia sempre chiuso durante la programmazione RFID.
	Le versioni del firmware della stampante e del lettore sono obsolete.	Per scaricare il firmware aggiornato, accedere a http://www.zebra.com/firmware.

Altri problemi RFID		
Problema	**Possibile causa**	**Soluzione consigliata**
I parametri RFID non vengono visualizzati in modalità di impostazione e le informazioni RFID non vengono stampate sull'etichetta di configurazione della stampante.	La stampante è stata spenta (**O**) e riaccesa (**I**) troppo rapidamente per consentire la corretta inizializzazione del lettore RFID.	Dopo avere spento la stampante, attendere almeno 10 secondi prima di riaccenderla. 1. Spegnere (**O**) la stampante. 2. Attendere 10 secondi. 3. Accendere (**I**) la stampante. 4. Verificare i parametri RFID in modalità di impostazione o le informazioni RFID su una nuova etichetta di configurazione.
La stampante non annulla le etichette RFID non programmate correttamente.	È stata caricata nella stampante una versione non corretta del firmware della stampante o del lettore.	1. Assicurarsi di caricare nella stampante la versione corretta del firmware. Per ulteriori informazioni, fare riferimento alla **RFID Programming Guide 3** (Guida alla programmazione RFID 3). 2. Se necessario, scaricare la versione corretta del firmware della stampante o del lettore. 3. Se il problema persiste, contattare il Supporto tecnico.
	La stampante non è in grado di comunicare con il sottosistema RFID.	1. Spegnere (**O**) la stampante. 2. Attendere 10 secondi. 3. Accendere (**I**) la stampante. 4. Se il problema persiste, il lettore RFID potrebbe essere guasto o la connessione tra il lettore RFID e la stampante difettosa. Per assistenza, contattare il Supporto tecnico o un tecnico di assistenza autorizzato.
La spia DATI lampeggia a tempo indefinito dopo il tentativo di scaricare il firmware della stampante o del lettore.	Il download non è stato completato. Per assicurarsi maggiori probabilità di successo, spegnere e riaccendere la stampante prima di eseguire il download del firmware.	1. Spegnere (**O**) la stampante. 2. Attendere 10 secondi. 3. Accendere (**I**) la stampante. 4. Riprovare a eseguire il download del firmware. 5. Se il problema persiste, contattare il Supporto tecnico.

Problemi relativi alle comunicazioni

Formati di etichette non riconosciuti		
Problema	**Possibile causa**	**Soluzione consigliata**
Il formato di etichetta inviato alla stampante non è stato riconosciuto. La spia DATI non lampeggia.	I parametri di comunicazione non sono corretti.	Verificare le impostazioni di comunicazione del software o del driver della stampante (se applicabile) per la connessione in uso. Per reinstallare il driver della stampante, seguire le istruzioni in Installazione del driver della stampante e collegamento al computer a pagina 139.
Il formato di etichetta inviato alla stampante non è stato riconosciuto. La spia DATI lampeggia, ma le etichette non vengono stampate.	I caratteri prefisso e di delimitazione impostati nella stampante non corrispondono a quelli nel formato di etichetta.	Controllare i caratteri prefisso e di delimitazione utilizzando i comandi SGD seguenti. Se necessario, modificare i valori. • ! U1 getvar "zpl.format_prefix" • ! U1 getvar "zpl.delimiter"
	I dati inviati alla stampante non sono corretti.	Verificare le impostazioni di comunicazione nel computer e assicurarsi che corrispondano a quelle della stampante.
		Se il problema persiste, controllare il formato di etichetta.
Etichette non stampate correttamente		
Problema	**Possibile causa**	**Soluzione consigliata**
È stato inviato un formato di etichetta alla stampante. Vengono stampate varie etichette, dopo di che la stampante salta, posiziona erroneamente, distorce l'immagine sull'etichetta oppure non ne stampa alcune parti.	Le impostazioni di comunicazione seriale non sono corrette.	Controllare che le impostazioni di controllo del flusso corrispondano.
		Controllare la lunghezza del cavo di comunicazione. Per i requisiti, vedere Specifiche dell'interfaccia di comunicazione a pagina 187.
		Verificare le impostazioni di comunicazione del software o del driver della stampante (se applicabile).

Problemi vari

Problemi con il display		
Problema	**Possibile causa**	**Soluzione consigliata**
I messaggi sul display del pannello di controllo sono visualizzati in una lingua sconosciuta.	Il parametro della lingua è stato modificato dal pannello di controllo o tramite un comando firmware.	1. Nella schermata Home, toccare **Menu**, ovvero l'icona in basso a sinistra.. 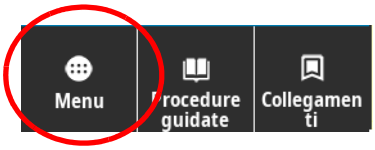 2. Toccare la selezione in alto nella schermata. 3. Scorrere le selezioni della lingua in questa opzione di menu. Le selezioni per questo parametro sono visualizzate nella lingua nativa per semplificare la ricerca della lingua preferita. 4. Toccare la lingua che si desidera visualizzare per selezionarla. 5. Toccare l'icona Home per ritornare alla schermata Home.
Sul display mancano alcuni caratteri o parte di essi.	Potrebbe essere necessario sostituire il display.	Contattare il Supporto tecnico.
La porta host USB non rileva un dispositivo USB		
Problema	**Possibile causa**	**Soluzione consigliata**
La stampante non rileva il dispositivo USB o non è in grado di leggere i file da un dispositivo USB collegato alla porta USB dell'host.	Attualmente la stampante supporta solo unità USB di dimensioni fino a 1 TB.	Utilizzare unità USB da 1 TB o inferiori.
	Il dispositivo USB potrebbe richiedere un'alimentazione esterna.	In questo caso, assicurarsi che sia collegato a un alimentatore funzionante.
I parametri della stampante non sono impostati come previsto		
Problema	**Possibile causa**	**Soluzione consigliata**
Le modifiche apportate alle impostazioni dei parametri non sono state applicate. OPPURE Alcuni parametri sono stati modificati inaspettatamente.	Un'impostazione o un comando firmware ha impedito la possibilità di modificare il parametro.	Controllare i formati di etichetta o le impostazioni del software utilizzato per inviare i formati alla stampante. Se necessario, consultare il manuale *Programming Guide for ZPL, ZBI, Set-Get-Do, Mirror, and WML* o contattare il Supporto tecnico. Una copia del manuale è disponibile all'indirizzo http://www.zebra.com/manuals.
	Un comando in un formato etichetta ha ripristinato l'impostazione precedente del parametro.	

Modifica dell'indirizzo IP		
Problema	**Possibile causa**	**Soluzione consigliata**
La stampante riassegna un nuovo indirizzo IP al server di stampa dopo che è stata spenta per un certo periodo di tempo.	Le impostazioni di rete fanno sì che la rete assegni un nuovo indirizzo IP.	Se il cambiamento degli indirizzi IP causa dei problemi, attenersi ai passaggi seguenti per assegnare un indirizzo IP statico. 1. Trovare quali valori devono essere assegnati a indirizzo IP, subnet mask e gateway per il server di stampa (cablato, wireless o entrambi). 2. Cambiare il valore del protocollo IP appropriato in PERMANENTE. 3. Cambiare i valori per indirizzo IP, subnet mask e gateway per il server di stampa appropriato specificando quelli desiderati. 4. Ripristinare la rete toccando **Menu > Connessione > Reti > Ripristina rete**, quindi toccare il segno di spunta per salvare le modifiche.
Impossibile connettersi tramite connessioni cablate o wireless		
Problema	**Possibile causa**	**Soluzione consigliata**
Ho immesso manualmente indirizzo IP wireless, subnet e gateway sulla stampante, ma non riesco a connettermi alla mia rete cablata o wireless.	La rete della stampante deve essere reimpostata dopo aver cambiato i valori.	Ripristinare la rete toccando **Menu > Connessione > Reti > Ripristina rete**, quindi toccare il segno di spunta per salvare le modifiche.
	Non è stato specificato un valore ESSID.	1. Per una connessione wireless, specificare il valore ESSID che corrisponde al valore utilizzato dal router wireless in uso utilizzando il comando Set/Get/Do: `! U1 setvar "wlan.essid" "valore"` dove `"valore"` è l'ESSID (chiamato a volte SSID di rete) per il router. Controllare se sul retro del router è presente un adesivo con le informazioni predefinite relative al router. Se le informazioni sono state cambiate rispetto a quelle predefinite, chiedere all'amministratore di rete quale valore ESSID utilizzare. 2. Se la stampante ancora non si connette, ripristinare la rete toccando **Menu > Connessione > Reti > Ripristina rete**, toccare il segno di spunta per salvare le modifiche, quindi spegnere e riaccendere la stampante.
	Il valore ESSID o altri valori non sono stati specificati correttamente.	1. Stampare un'etichetta di configurazione di rete e verificare che i valori siano corretti. 2. Apportare modifiche se necessario. 3. Ripristinare la rete toccando **Menu > Connessione > Reti > Ripristina rete**, quindi toccare il segno di spunta per salvare le modifiche.

Problemi di calibrazione		
Problema	**Possibile causa**	**Soluzione consigliata**
Calibrazione automatica non riuscita.	Il supporto o il nastro non sono caricati in modo corretto.	Assicurarsi che il supporto e il nastro siano caricati in modo corretto. Vedere Caricamento del nastro a pagina 48 e Caricamento dei supporti a pagina 17.
	I sensori non hanno rilevato il supporto o il nastro.	Calibrare la stampante manualmente. Vedere Calibrazione dei sensori del nastro e dei supporti a pagina 89.
	I sensori sono sporchi o non sono posizionati in modo corretto.	Controllare che i sensori siano puliti e posizionati correttamente.
	Il tipo di supporto non è impostato in modo corretto.	Impostare la stampante per il tipo di supporto corretto (intervallo/passo, continuo o riga scura).
Le etichette non continue vengono trattate come etichette continue.	La stampante non è stata calibrata per i supporti utilizzati.	Calibrare la stampante. Vedere Calibrazione dei sensori del nastro e dei supporti a pagina 89.
	La stampante è configurata per supporti continui.	Impostare la stampante per il tipo di supporto corretto (intervallo/passo, continuo o riga scura).
La stampante si blocca		
Problema	**Possibile causa**	**Soluzione consigliata**
Tutte le spie sono accese, ma sul display non è visualizzato nulla e la stampante si blocca.	Errore elettronico interno o del firmware.	Spegnere e riaccendere la stampante. Se ciò non risolve il problema, contattare il Supporto tecnico.
La stampante si blocca in fase di avvio.	Errore della scheda logica principale.	

Assistenza per la stampante

Se si riscontrano problemi durante l'utilizzo della stampante, contattare il supporto tecnico o sistemistico. Nel caso vi sia un problema con la stampante, potranno contattare il supporto clienti globale di Zebra su: http://www.zebra.com/support.

Quando si contatta il supporto clienti globale di Zebra, è necessario disporre delle informazioni seguenti:

- Numero di serie dell'unità
- Numero del modello o nome del prodotto
- Numero della versione firmware

Zebra risponderà alle chiamate tramite e-mail, telefono o fax entro i limiti temporali previsti dai contratti di assistenza. Se il supporto clienti globale di Zebra non è in grado di risolvere il problema, potrà essere necessario restituire l'apparecchiatura per l'intervento di assistenza e verranno fornite le indicazioni specifiche.

Se il prodotto è stato acquistato presso un business partner di Zebra, contattare quest'ultimo per ricevere assistenza.

Spedizione della stampante

Se è necessario spedire la stampante:

- Spegnere (**O**) la stampante e scollegare tutti i cavi.
- Rimuovere qualsiasi supporto, nastro o oggetto libero dall'interno della stampante.
- Chiudere la testina di stampa.
- Riporre con attenzione la stampante nell'imballaggio originale oppure in un contenitore alternativo idoneo per evitare danni durante il trasporto. Se l'imballaggio originale è andato perduto o è stato distrutto, è possibile acquistarne uno da Zebra.

Zebra non si assume alcuna responsabilità per eventuali danni occorsi durante la spedizione nel caso venga utilizzato un contenitore non approvato per la spedizione. La spedizione delle unità in modo improprio può eventualmente comportare l'annullamento della garanzia.

Installazione del driver della stampante e collegamento al computer

In questa sezione, viene illustrato come utilizzare il programma Zebra Setup Utilities per preparare un computer con Microsoft Windows® per il driver della stampante prima di collegare la stampante a una delle interfacce di comunicazione dati del computer. Utilizzare le indicazioni per l'installazione del programma in questa sezione se non è già stato installato. È possibile collegare la stampante al computer utilizzando una qualsiasi delle connessioni disponibili.

IMPORTANTE: Prima di collegare la stampante al computer è necessario utilizzare il programma Zebra Setup Utilities o l'app Zebra Printer Setup Utility per dispositivi Android (disponibile gratuitamente in Google Play™ all'indirizzo https://play.google.com/store/apps/details?id=com.zebra.printersetup). Se la stampante viene collegata al computer senza il programma Zebra Setup Utilities o l'app Zebra Printer Setup Utility, non verrà installato il driver della stampante corretto.

Installazione di Zebra Setup Utilities

Seguire le indicazioni presentate in questa sezione se il programma Zebra Setup Utilities non è installato sul computer o se si desidera aggiornare una versione esistente del programma. Per questo, non è necessario disinstallare eventuali versioni obsolete del programma o eventuali driver della stampante Zebra.

Download del programma di installazione di Zebra Setup Utilities

1. Accedere a http://www.zebra.com/setup.

   Viene visualizzata la pagina Zebra Setup Utilities.

2. Nella scheda DOWNLOADS, fare clic su Download sotto l'opzione ZEBRA SETUP UTILITIES.

   Viene richiesto di leggere e accettare l'EULA (End User License Agreement).

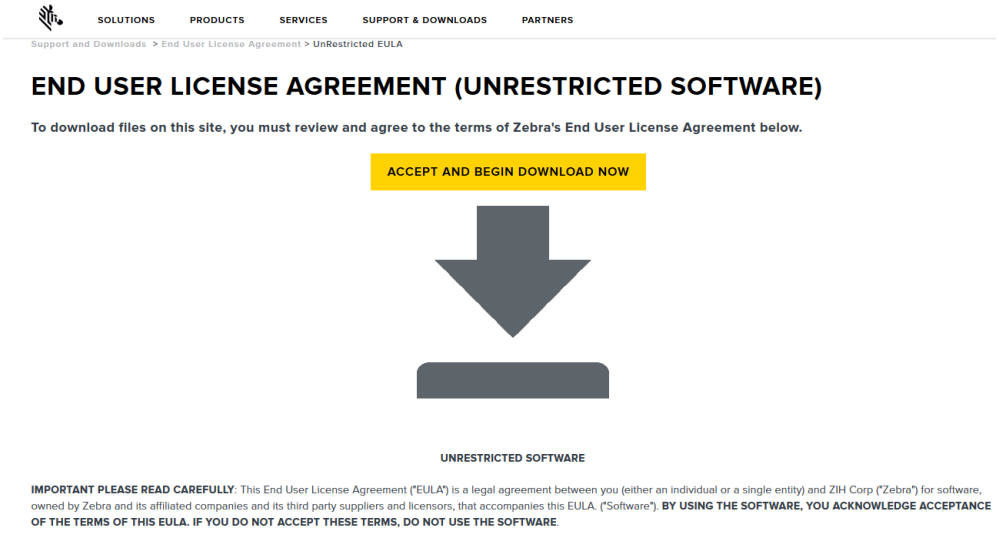

3. Se si accettano i termini dell'EULA, fare clic su

   ACCEPT AND BEGIN DOWNLOAD NOW (ACCETTA E AVVIA IL DOWNLOAD)

   A seconda del browser in uso, vi potrà essere la possibilità di eseguire o di salvare il file eseguibile.

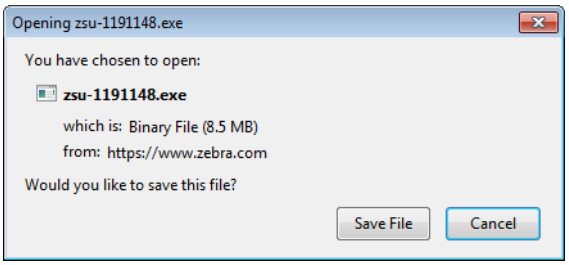

Esecuzione del programma di installazione di Zebra Setup Utilities

4. Salvare il programma sul computer. (Facoltativo, se il browser in uso fornisce la possibilità di eseguire il file invece di salvarlo.)
5. Eseguire il file eseguibile. Se il computer richiede l'autorizzazione per eseguire il file, fare clic sul pulsante appropriato per consentire all'esecuzione.

   Quanto viene successivamente visualizzato dal computer dipende dal fatto che Zebra Setup Utilities sia già installato o meno. Seguire le istruzioni in base a quanto il computer richiede di fare.

Se...	Allora...
Zebra Setup Utilities **non è** stato precedentemente installato	**a.** La procedura guidata Zebra Setup Utilities - InstallAware visualizza: 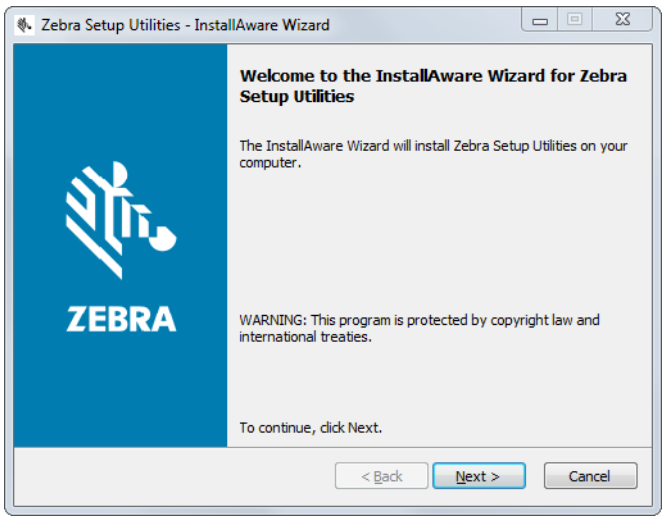 **b.** Andare a Nuove installazioni di Zebra Setup Utilities a pagina 142.
Zebra Setup Utilities **è** stato precedentemente installato	**c.** La procedura guidata Zebra Setup Utilities - InstallAware visualizza: 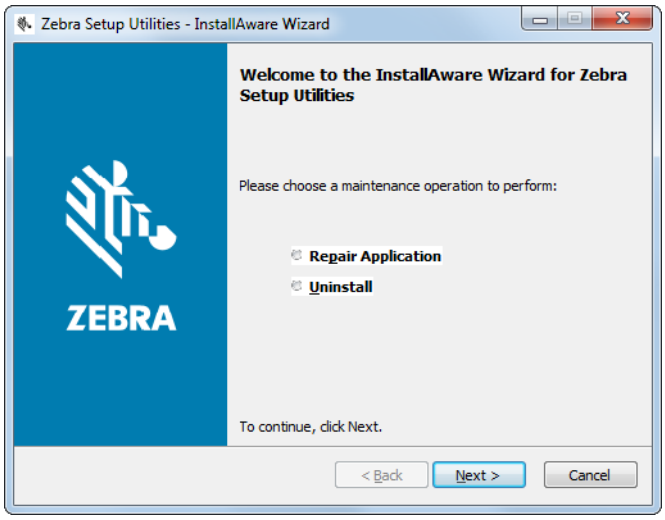 **d.** Andare a Aggiornamento di installazioni esistenti di Zebra Setup Utilities a pagina 144.

Nuove installazioni di Zebra Setup Utilities

6. Fare clic su Next (Avanti).

   Viene nuovamente richiesto di leggere e accettare l'EULA (End User License Agreement).

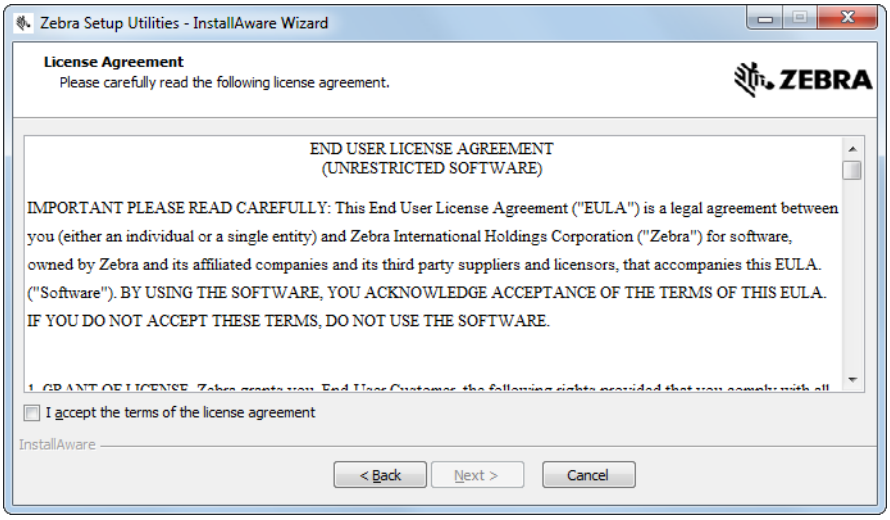

7. Se si accettano i termini dell'EULA, selezionare la casella di controllo

   I accept the terms of the license agreement (Accetto i termini del contratto di licenza).

8. Fare clic su Next (Avanti).

   Viene richiesto di selezionare dove installare i file.

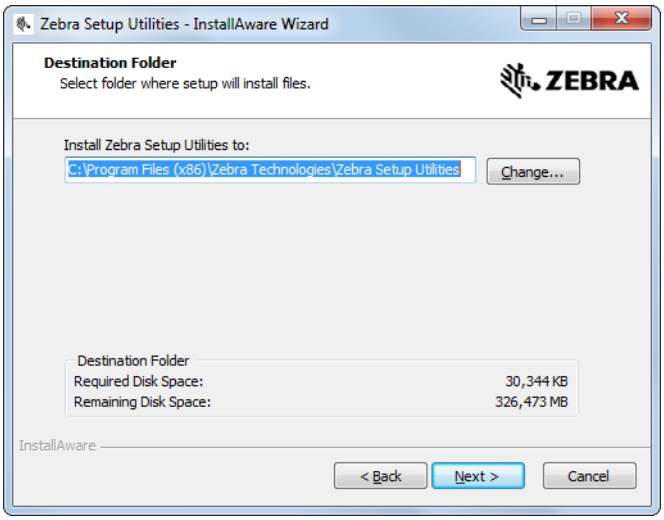

9. Se necessario, cambiare la cartella di destinazione e fare clic su Next (Avanti).

   Viene richiesto di selezionare un percorso per i collegamenti del programma.

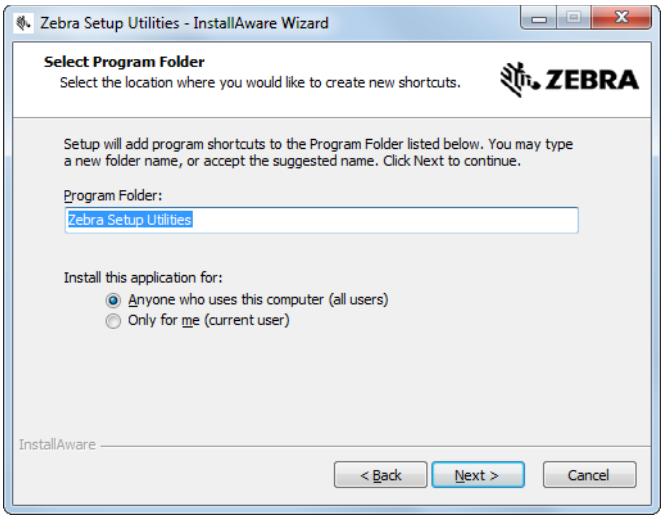

10. Cambiare il percorso, se desiderato, e fare clic su Next (Avanti).

    Viene richiesto di completare la procedura guidata InstallAware.

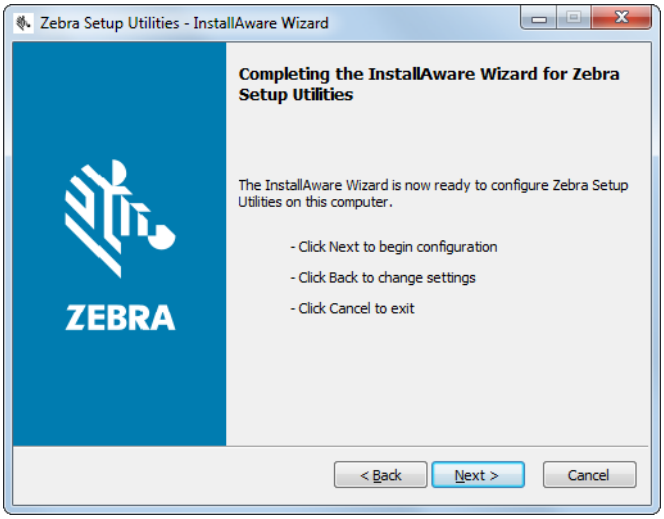

11. Passare a Continuare con installazioni nuove o aggiornate a pagina 145.

Aggiornamento di installazioni esistenti di Zebra Setup Utilities

12. Fare clic su Next (Avanti).

    Viene richiesto di scegliere le funzionalità da installare.

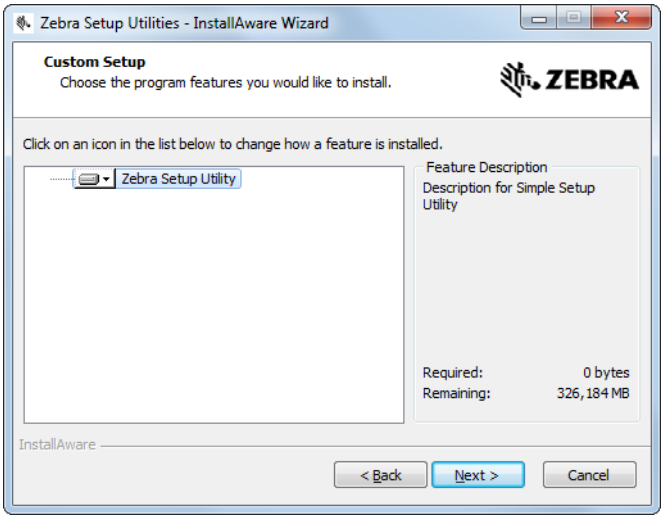

13. Fare clic su Next (Avanti).

    Viene richiesto di completare la procedura guidata InstallAware.

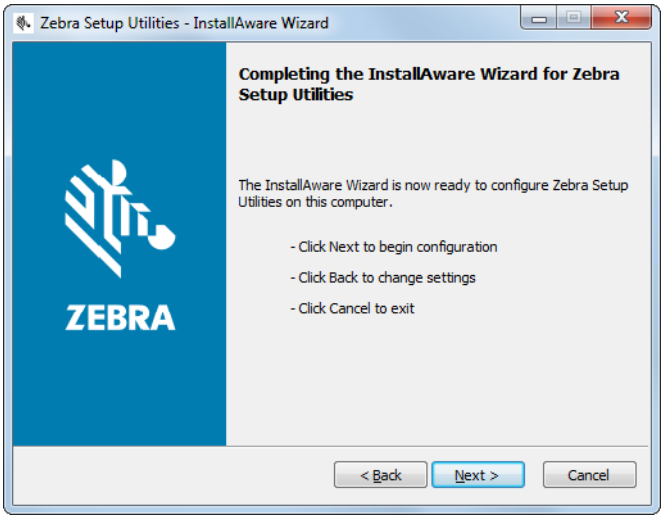

Continuare con installazioni nuove o aggiornate

14. Fare clic su Next (Avanti).

    L'installazione inizia.

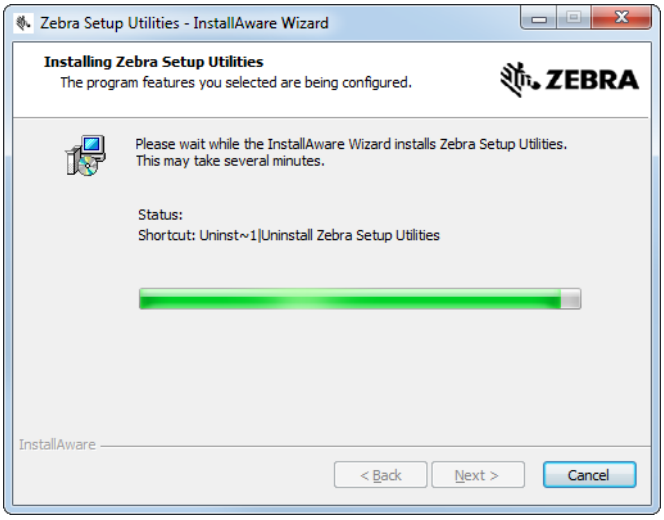

Durante l'installazione, vengono presentate informazioni sui driver.

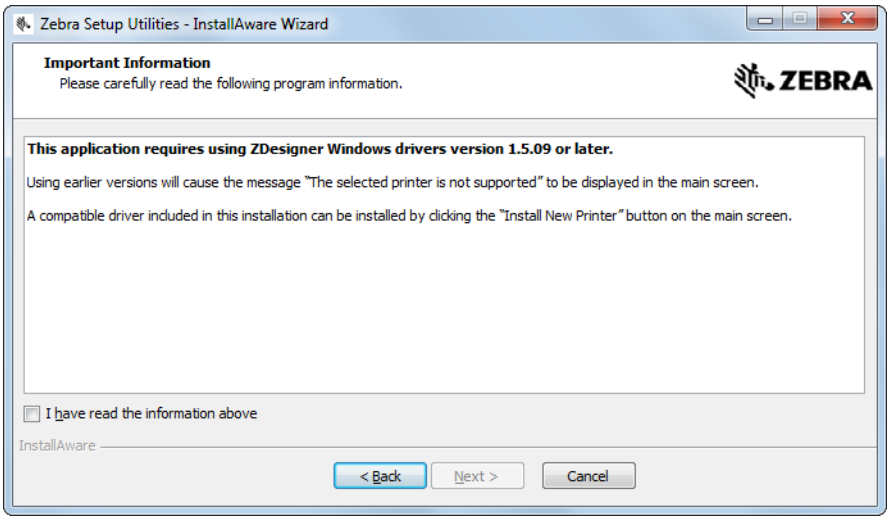

15. Leggere le informazioni, quindi selezionare la casella di controllo

    "I have read the information above" (Ho letto le informazioni precedenti).

16. Fare clic su Next (Avanti).

    Vengono visualizzate le opzioni disponibili al termine della procedura guidata.

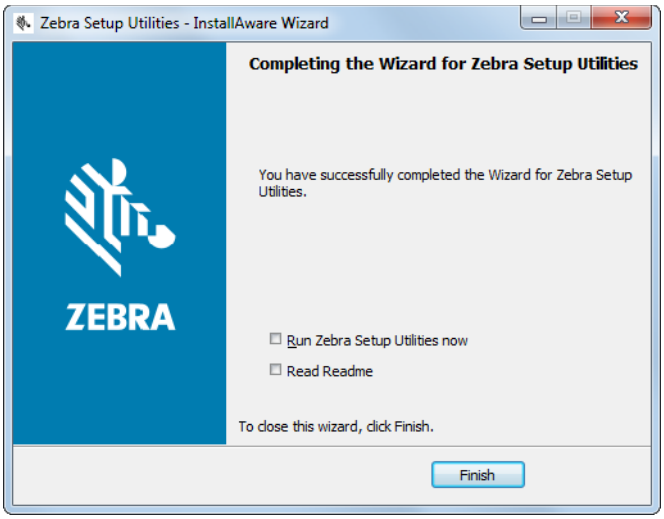

17. Selezionare la casella di controllo "Run Zebra Setup Utilities now" (Esegui Zebra Setup Utilities ora).

18. Fare clic su Finish (Fine).

    Quanto viene successivamente visualizzato dal computer dipende dal fatto che i driver della stampante Zebra siano già installati o meno. Seguire le istruzioni in base a quanto il computer visualizza.

<table>
<tr><th>Se...</th><th colspan="2">Allora...</th></tr>
<tr><td rowspan="4">I driver della stampante Zebra non sono stati precedentemente installati</td><td colspan="2">Viene visualizzata la procedura guidata System Prepare.
 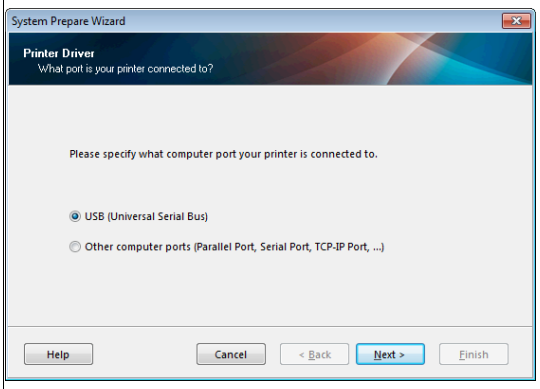 </td></tr>
<tr><td>Per connettersi con...</td><td>Allora...</td></tr>
<tr><td>Porta USB</td><td>Continuare con Collegamento di un computer alla porta USB della stampante a pagina 148.</td></tr>
<tr><td>Porta seriale o porta parallela opzionale</td><td>Continuare con Collegamento di un computer alla porta seriale o parallela della stampante a pagina 151.</td></tr>
</table>

<table>
<tr><th>Se...</th><th>Allora...</th></tr>
<tr><td>I driver della stampante Zebra sono stati precedentemente installati</td><td>Viene visualizzata la schermata Zebra Setup Utilities.
 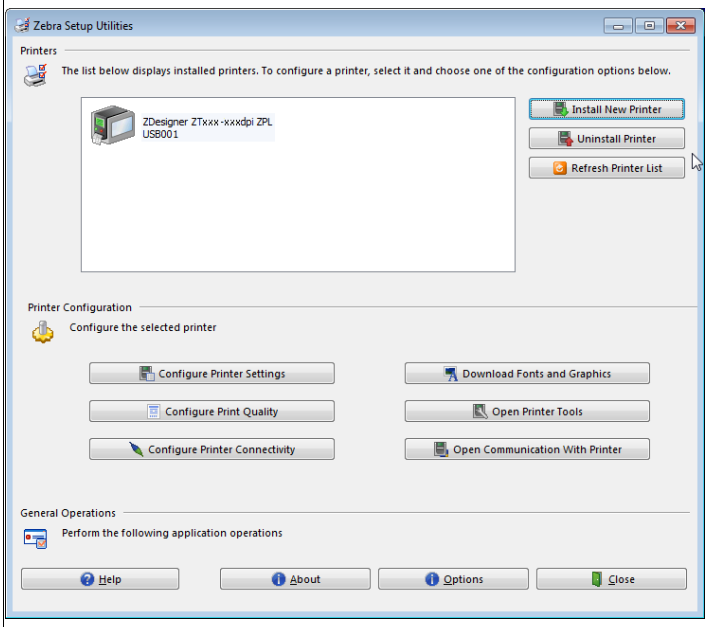

<table>
<tr><th>Per connettersi con...</th><th>Allora...</th></tr>
<tr><td>Porta USB</td><td>Continuare con Collegamento della stampante a una porta USB del computer a pagina 149.</td></tr>
<tr><td>Porta seriale o porta parallela opzionale</td><td>Continuare con Aggiunta di una stampante dalla schermata Zebra Setup Utilities a pagina 153.</td></tr>
</table>
</td></tr>
</table>

Collegamento di un computer alla porta USB della stampante

Eseguire i passaggi in questa sezione solo dopo avere installato il programma Zebra Setup Utilities. Se necessario, eseguire i passaggi in Installazione di Zebra Setup Utilities a pagina 139 prima di continuare.

IMPORTANTE: Prima di collegare la stampante al computer è necessario installare il programma Zebra Setup Utilities. Se la stampante viene collegata al computer senza il programma Zebra Setup Utilities, non verrà installato il driver della stampante corretto.

ATTENZIONE AI DANNI AL PRODOTTO: Il collegamento di un cavo di comunicazione dati mentre la stampante è accesa (**I**) potrebbe danneggiarla. Spegnere la stampante (**O**).

Esecuzione della procedura guidata System Prepare

Se ci si trova nella schermata Zebra Setup Utilities, non è necessario completare questa sezione. Continuare con Collegamento della stampante a una porta USB del computer a pagina 149.

La prima volta che vengono installati il programma Zebra Setup Utilities e i driver della stampante, viene richiesto di seguire la procedura guidata System Prepare.

Figura 10 Procedura guidata System Prepare

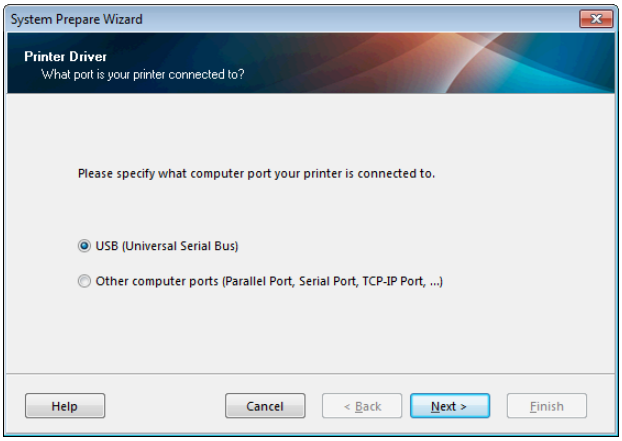

1. Fare clic su Next (Avanti).

   La procedura guidata System Prepare richiede di collegare la stampante alla porta USB del computer.

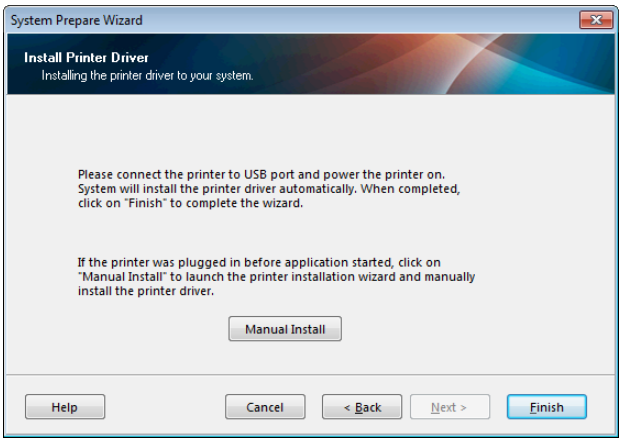

2. Fare clic su Finish (Fine).

   Viene visualizzata la schermata Zebra Setup Utilities.

Collegamento della stampante a una porta USB del computer

Eseguire i passaggi in questa sezione solo dopo che la procedura guidata System Prepare ha richiesto di farlo oppure dopo avere avviato il programma Zebra Setup Utilities. Se necessario, eseguire i passaggi in Installazione di Zebra Setup Utilities a pagina 139 prima di continuare.

Figura 11 Schermata Zebra Setup Utilities

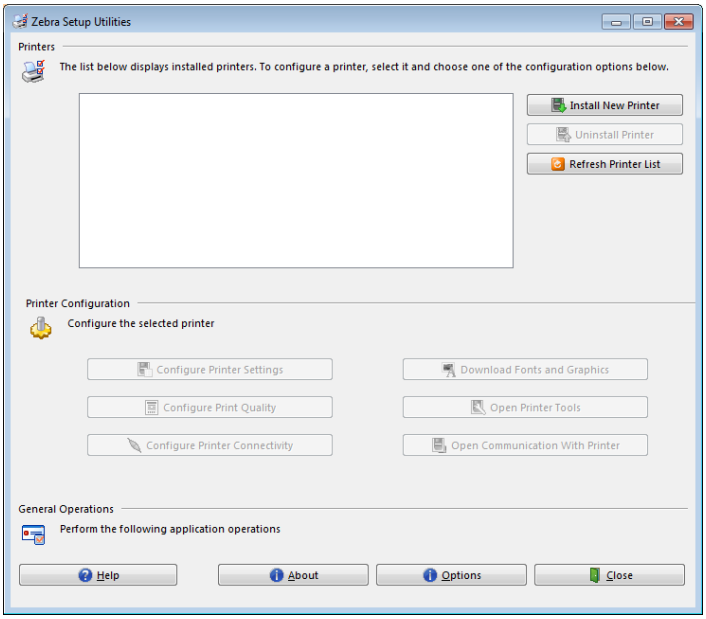

3. Collegare un'estremità del cavo USB alla porta USB della stampante e l'altra estremità al computer.

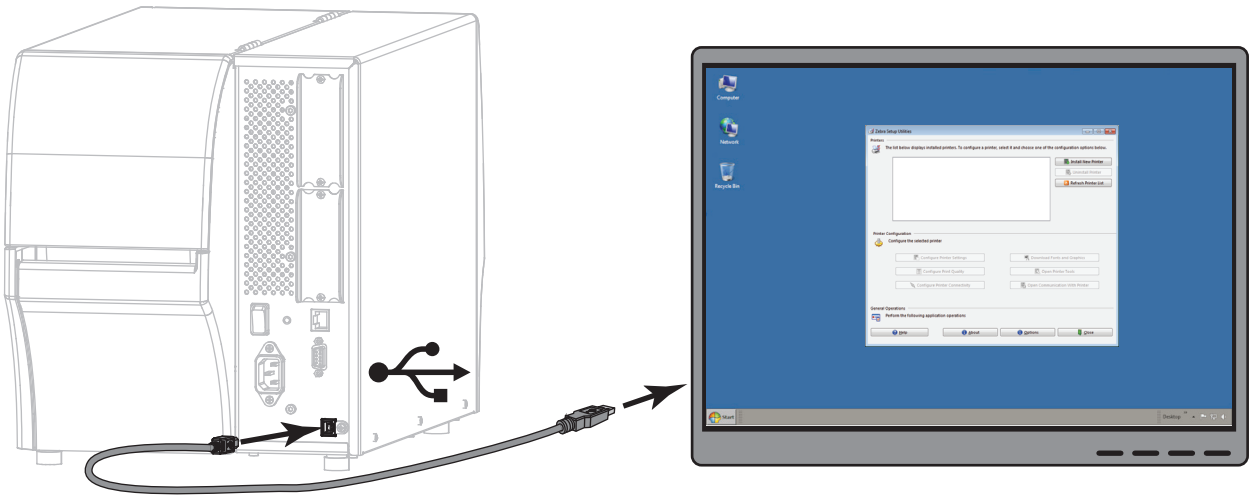

4. Inserire l'estremità femmina del cavo di alimentazione nel connettore apposito sul retro della stampante.

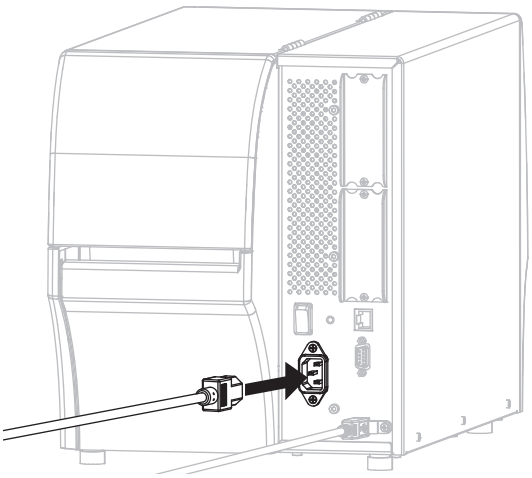

5. Inserire l'estremità maschio del cavo di alimentazione in una presa elettrica idonea.

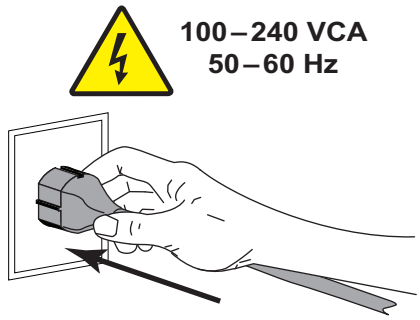

6. Accendere (**I**) la stampante.

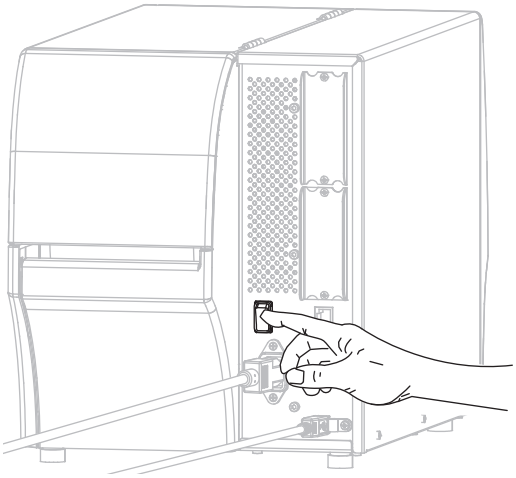

Mentre la stampante si avvia, il computer completa l'installazione del driver e riconosce la stampante.

L'installazione per il collegamento USB è completata.

Collegamento di un computer alla porta seriale o parallela della stampante

Eseguire i passaggi in questa sezione solo dopo avere installato il programma Zebra Setup Utilities. Se necessario, eseguire i passaggi in Installazione di Zebra Setup Utilities a pagina 139 prima di continuare.

Se ci si trova nella schermata Zebra Setup Utilities, non è necessario completare questa sezione. Continuare con Aggiunta di una stampante dalla schermata Zebra Setup Utilities a pagina 153.

IMPORTANTE: Prima di collegare la stampante al computer è necessario installare il programma Zebra Setup Utilities. Se la stampante viene collegata al computer senza il programma Zebra Setup Utilities, non verrà installato il driver della stampante corretto.

ATTENZIONE AI DANNI AL PRODOTTO: Il collegamento di un cavo di comunicazione dati mentre la stampante è accesa (**I**) potrebbe danneggiarla. Spegnere la stampante (**O**).

Esecuzione della procedura guidata System Prepare

La prima volta che vengono installati il programma Zebra Setup Utilities e i driver della stampante, viene richiesto di seguire la procedura guidata System Prepare.

Figura 12 Procedura guidata System Prepare

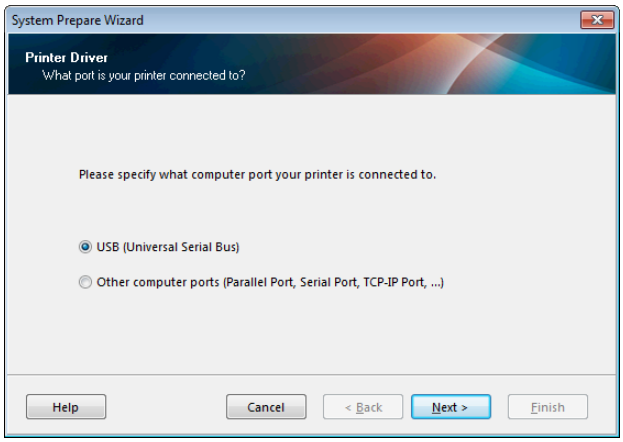

1. Selezionare "Other computer ports (Parallel Port, Serial Port, TCP-IP Port, ...)" (Altre porte del computer...) e fare clic su Next (Avanti).

   La procedura guidata nuova stampante richiede di avviare la procedura di installazione.

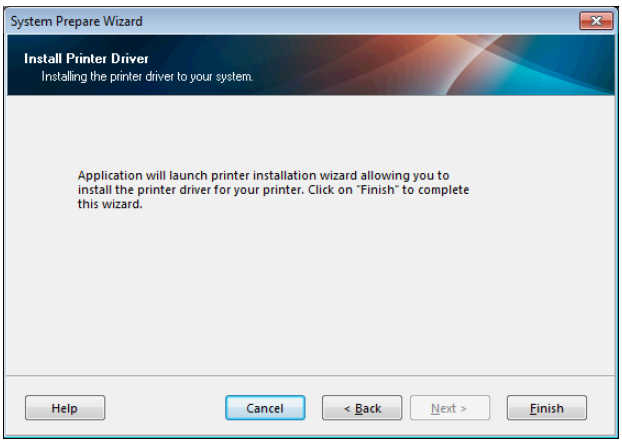

2. Fare clic su Finish (Fine).

   Viene visualizzata la procedura guidata driver della stampante.

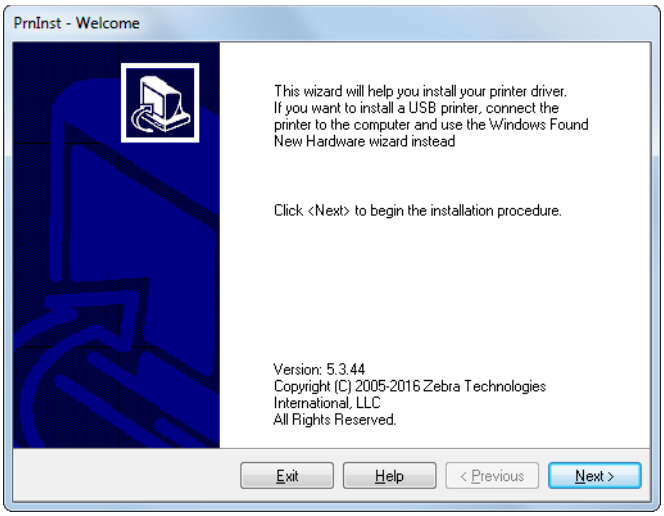

3. Fare clic su Next (Avanti).

   Viene richiesto di selezionare un'opzione di installazione.

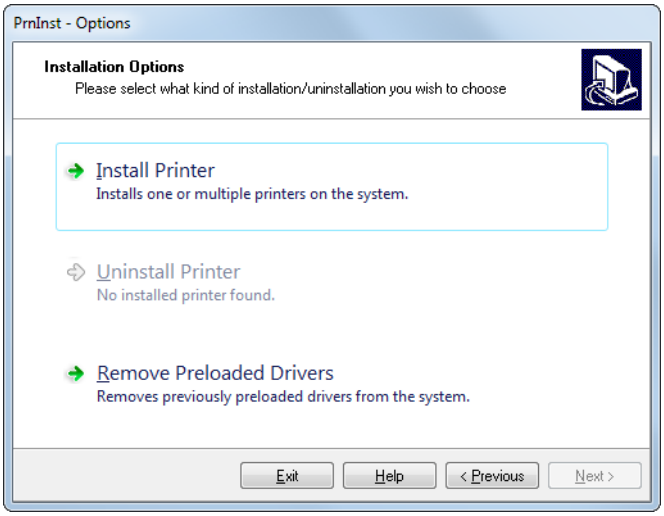

4. Continuare con il passaggio 6 a pagina 154.

Aggiunta di una stampante dalla schermata Zebra Setup Utilities

Figura 13 Schermata Zebra Setup Utilities

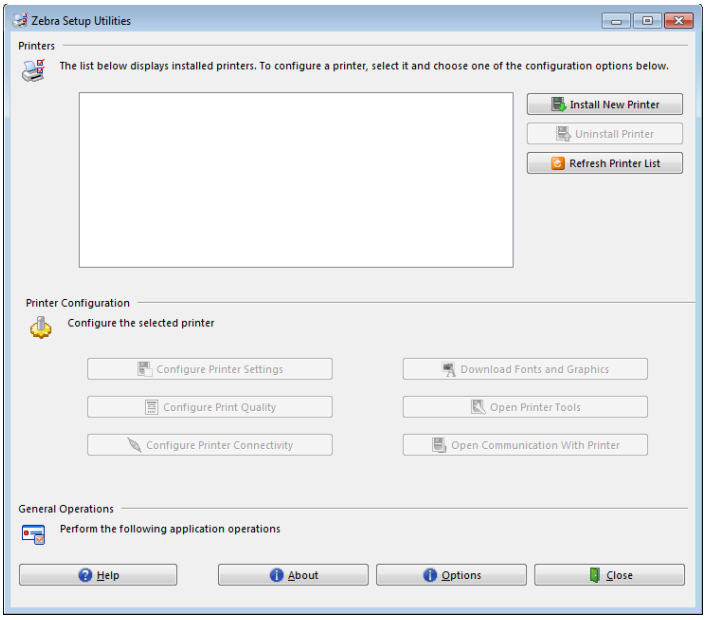

5. Nella schermata Zebra Setup Utilities, fare clic su Install New Printer (Installa nuova stampante).

   Viene richiesto di selezionare un'opzione di installazione.

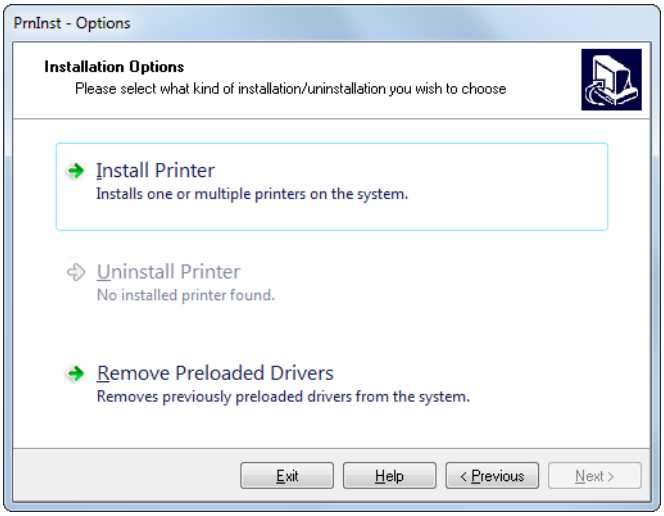

6. Fare clic su Install Printer (Installa stampante).

   Viene richiesto di selezionare un tipo di stampante.

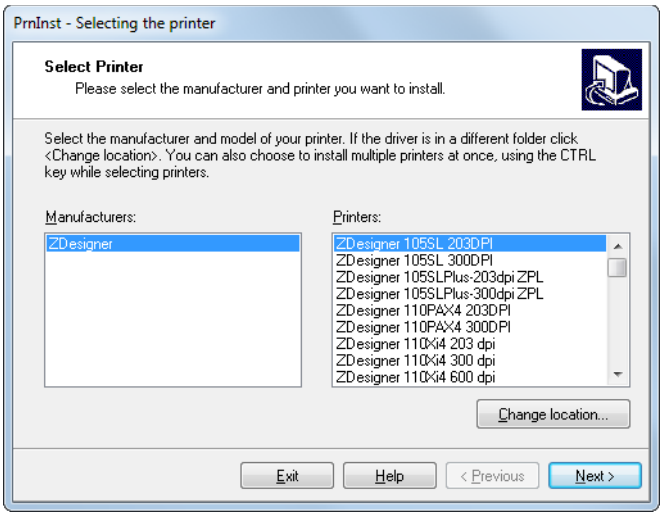

7. Selezionare il modello e la risoluzione della stampante in uso.

   Il modello e la risoluzione si trovano su un adesivo con il numero di parte nella stampante, situato in genere sotto la staffa dei supporti. Le informazioni saranno nel formato seguente:

   Numero parte: **XXXXX**x**Y** – xxxxxxxx

   dove

   XXXXX = modello della stampante

   Y = risoluzione della stampante (2 = 203 dpi, 3 = 300 dpi)

   Ad esempio, nel numero parte **ZT411**x**3** – xxxxxxxx

   ZT411 indica che la stampante è un modello ZT411

   3 indica che la risoluzione della testina di stampa è 300 dpi

8. Fare clic su Next (Avanti).

   Viene richiesto un nome per la stampante, la porta a cui verrà collegata la stampante e la lingua per il programma.

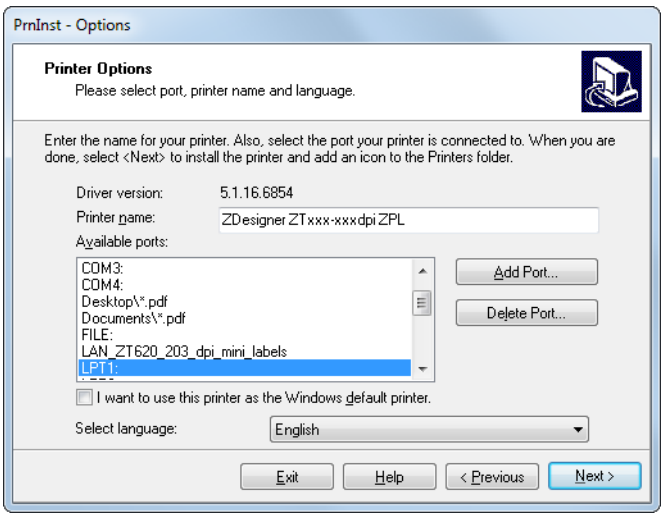

9. Cambiare il nome della stampante (se lo si desidera) e selezionare la porta e la lingua appropriate.

10. Fare clic su Next (Avanti).

    Viene richiesto di avviare altre procedure guidate.

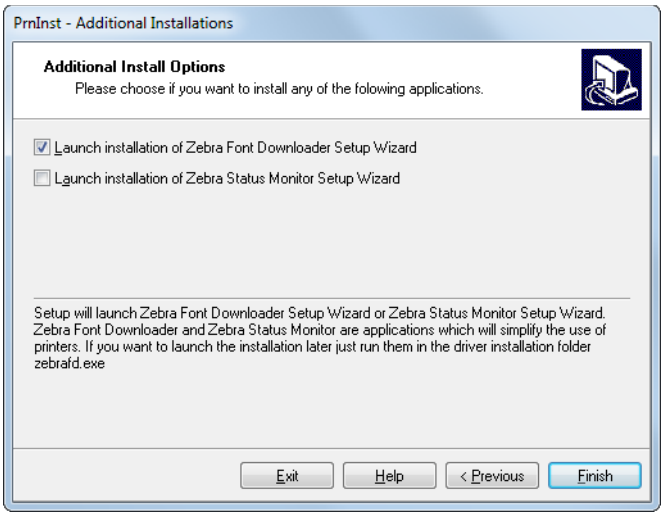

11. Selezionare le opzioni desiderate e fare clic su Finish (Fine).

    Il driver della stampante è installato. Se viene visualizzato un messaggio che segnala che altri programmi potrebbero venire influenzati, fare clic su Next (Avanti).

Collegamento della stampante a una porta seriale o parallela del computer

12. Collegare uno o entrambi i cavi alle porte appropriate della stampante.

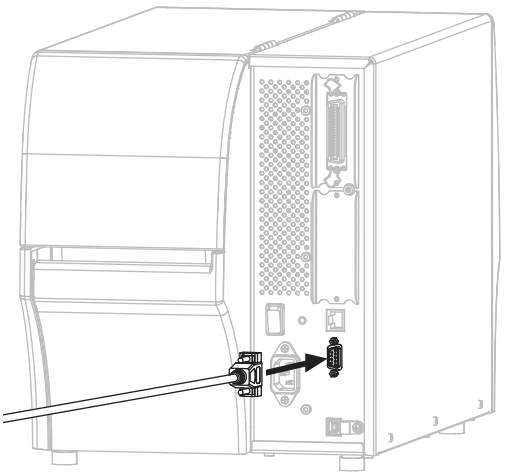

Connettore seriale

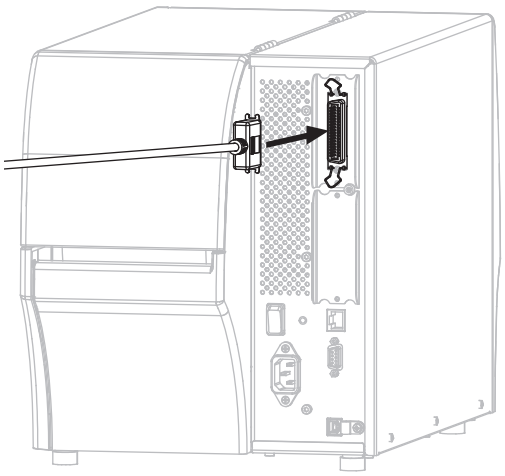

Connettore parallelo

13. Collegare l'altra estremità del cavo alla porta appropriata del computer.

14. Inserire l'estremità femmina del cavo di alimentazione nel connettore apposito sul retro della stampante.

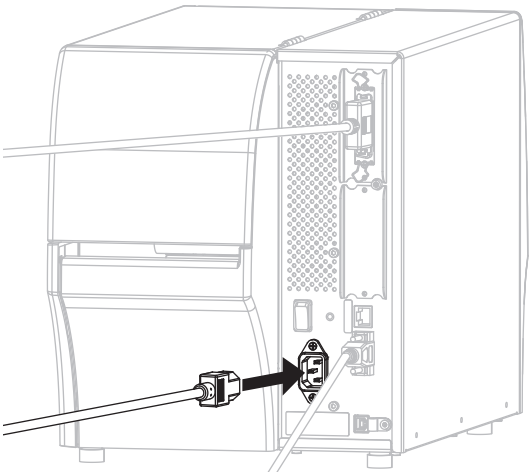

15. Inserire l'estremità maschio del cavo di alimentazione in una presa elettrica idonea.

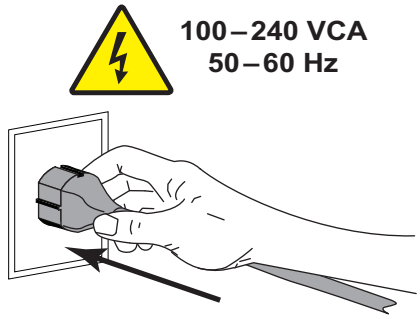

16. Accendere (**I**) la stampante.

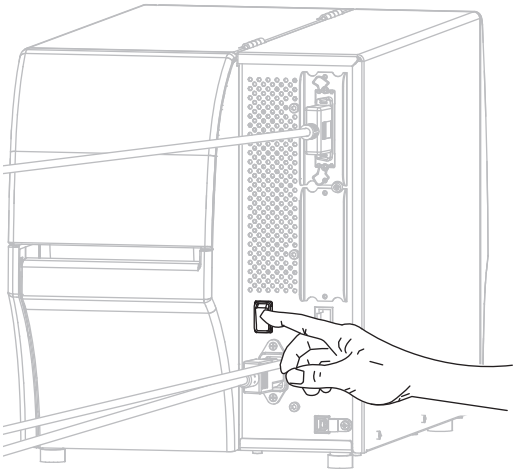

La stampante si avvia.

Configurazione della stampante (se necessario)

17. Se necessario, regolare le impostazioni della porta della stampante in modo che corrispondano alle impostazioni del computer. Per ulteriori informazioni vedere **Zebra Programming Guide** all'indirizzo http://www.zebra.com/manuals.

L'installazione per il collegamento seriale o parallelo è completata.

Collegamento alla rete tramite la porta Ethernet della stampante

Se si desidera utilizzare un server di stampa cablato (Ethernet), può essere necessario collegare la stampante al computer utilizzando una delle altre connessioni disponibili. Mentre la stampante è collegata tramite una di tali connessioni, è possibile configurare la stampante in modo che comunichi con la LAN (Local Area Network) tramite il server di stampa cablato della stampante.

Per ulteriori informazioni sui server di stampa Zebra, fare riferimento al manuale **ZebraNet Wired and Wireless Print Servers User Guide**. Per scaricare la versione più recente di questo manuale, accedere a http://www.zebra.com/zt400-info.

1. Installare Zebra Setup Utilities come illustrato in Installazione di Zebra Setup Utilities a pagina 139.
2. Inserire l'estremità femmina del cavo di alimentazione nel connettore apposito sul retro della stampante.

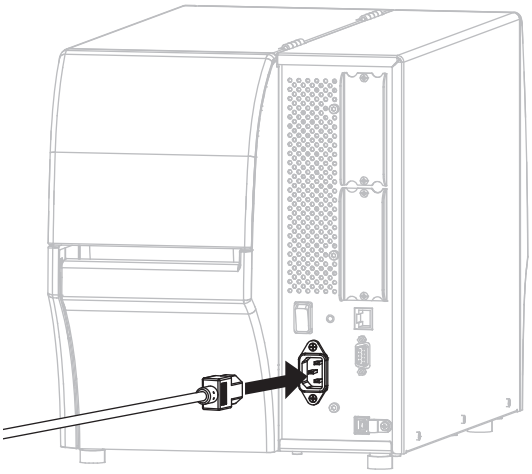

3. Inserire l'estremità maschio del cavo di alimentazione in una presa elettrica idonea.

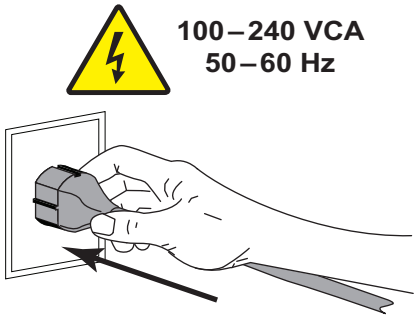

4. Accendere (**I**) la stampante.

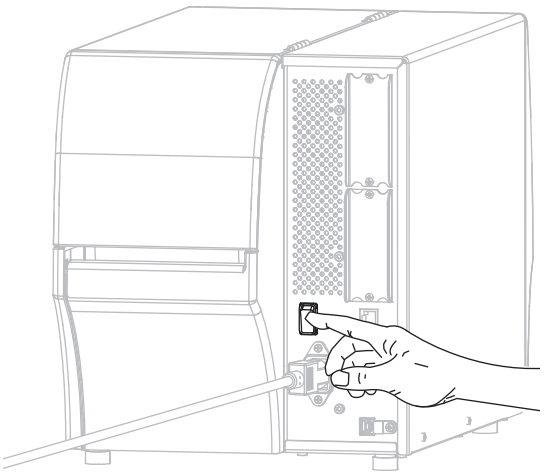

La stampante si avvia.

5. Collegare la stampante a un cavo Ethernet collegato alla rete.

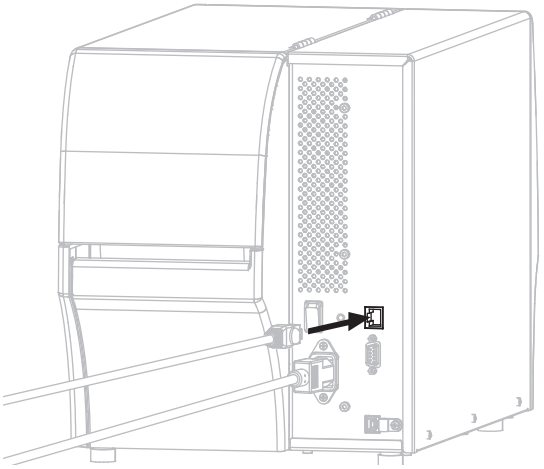

La stampante tenta di comunicare con la rete. Se vi riesce, compila i valori del gateway della LAN e della subnet e ottiene un indirizzo IP. Sul display della stampante vengono visualizzati alternativamente **la versione del firmware della stampante e il suo indirizzo IP.**

6. **Toccare Menu > Connessione > Cablata > Indirizzo IP rete cablata**. Controllare il display per vedere se alla stampante è stato assegnato un indirizzo IP. Vedere Connessione > Cablata > Indirizzo IP rete cablata a pagina 68.

Se l'indirizzo IP della stampante è...	Allora...
0.0.0.0 o 000.000.000.000	Continuare con Configurazione della stampante con le informazioni della LAN (se necessario) a pagina 160.
qualsiasi altro valore	Continuare con Aggiunta di una stampante dalla schermata Zebra Setup Utilities a pagina 160.

Configurazione della stampante con le informazioni della LAN (se necessario)

Se la stampante si è connessa automaticamente alla rete non è necessario completare questa sezione. Continuare con Aggiunta di una stampante dalla schermata Zebra Setup Utilities.

7. Collegare la stampante al computer utilizzando una porta USB, seriale o parallela come illustrato in Collegamento di un computer alla porta USB della stampante a pagina 148 o Collegamento di un computer alla porta seriale o parallela della stampante a pagina 151.
8. Configurare le impostazioni della stampante seguenti. È possibile cambiare i valori utilizzando Zebra Setup Utilities (fare clic su Configure Printer Connectivity (Configura connettività della stampante) nella schermata Zebra Setup Utilities) oppure nelle modalità illustrate dai collegamenti seguenti. Richiedere i valori corretti all'amministratore di rete.
   - Connessione > Cablata > Prot. IP rete cablata a pagina 68 (modifica il valore da TUTTO a PERMANENTE)
   - Connessione > Cablata > Indirizzo IP rete cablata a pagina 68 (assegna un indirizzo IP univoco alla stampante)
   - Connessione > Cablata > Subnet rete cablata a pagina 69 (deve corrispondere al valore subnet della LAN)
   - Connessione > Cablata > Gateway rete cablata a pagina 69 (deve corrispondere al valore del gateway della LAN)
9. Dopo aver configurato le impostazioni del server di stampa, ripristinare la rete per applicare le modifiche. Vedere Connessione > Reti > Ripristina rete a pagina 65.

Aggiunta di una stampante dalla schermata Zebra Setup Utilities

10. Se necessario, avviare il programma Zebra Setup Utilities.

    Viene visualizzata la schermata Zebra Setup Utilities.

Figura 14 Schermata Zebra Setup Utilities

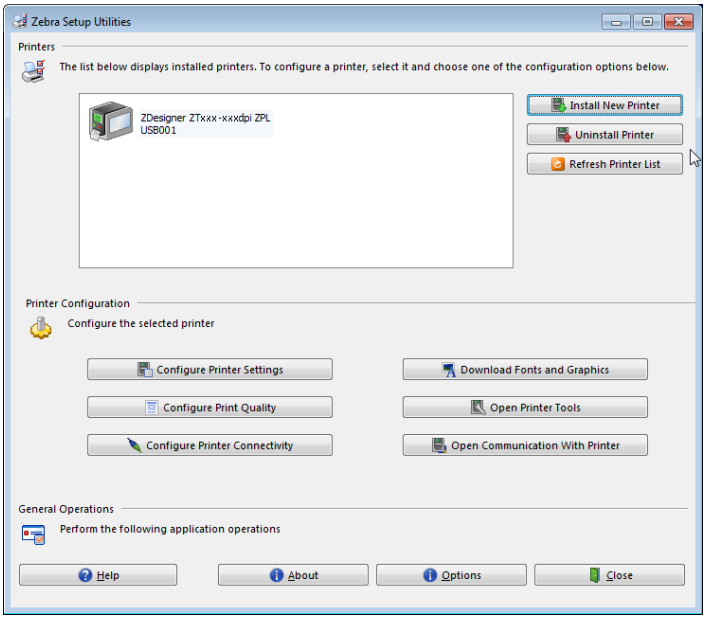

11. Fare clic su Install New Printer (Installa nuova stampante).

    Viene visualizzata la procedura guidata driver della stampante.

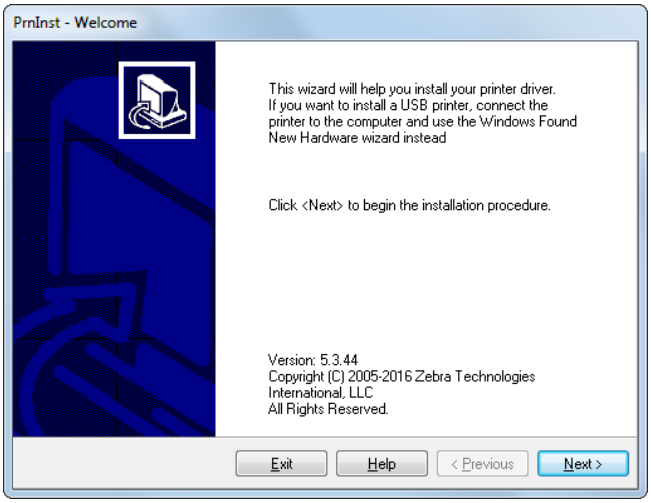

12. Fare clic su Next (Avanti).

    Viene richiesto di selezionare un'opzione di installazione.

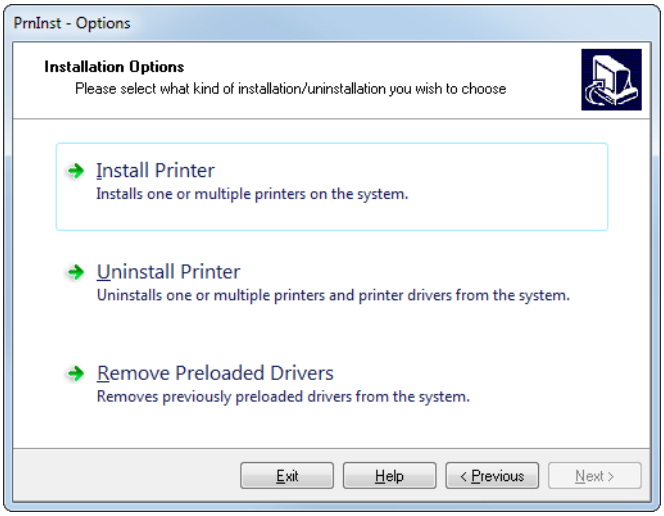

13. Fare clic su Install Printer (Installa stampante).

    Viene richiesto di selezionare un tipo di stampante.

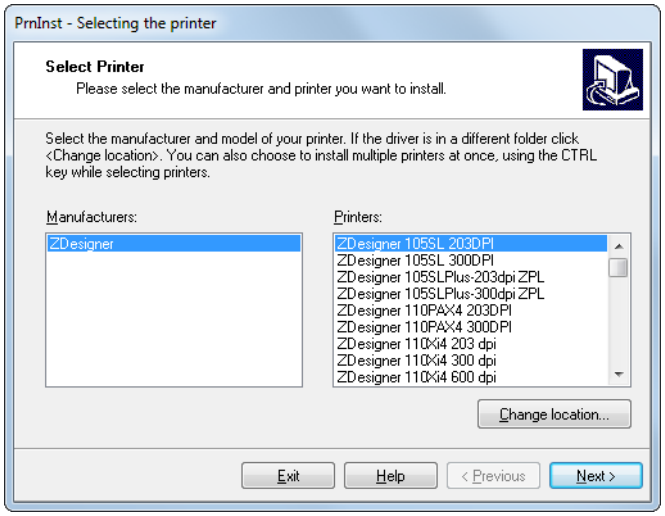

14. Selezionare il modello e la risoluzione della stampante in uso.

    Il modello e la risoluzione si trovano su un adesivo con il numero di parte nella stampante, situato in genere sotto la staffa dei supporti. Le informazioni saranno nel formato seguente:

    Numero parte: **XXXXX**x**Y** – xxxxxxxx

    dove

    XXXXX = modello della stampante

    Y = risoluzione della stampante (2 = 203 dpi, 3 = 300 dpi)

    Ad esempio, nel numero parte **ZT411**x**3** – xxxxxxxx

    ZT411 indica che la stampante è un modello ZT411

    3 indica che la risoluzione della testina di stampa è 300 dpi

15. Fare clic su Next (Avanti).

    Viene notificato che la stampante è già installata.

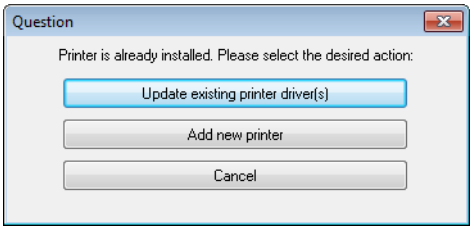

16. Fare clic su Add new printer (Aggiungi nuova stampante).

    Viene richiesto un nome per la stampante, la porta a cui verrà collegata la stampante e la lingua per il display della stampante.

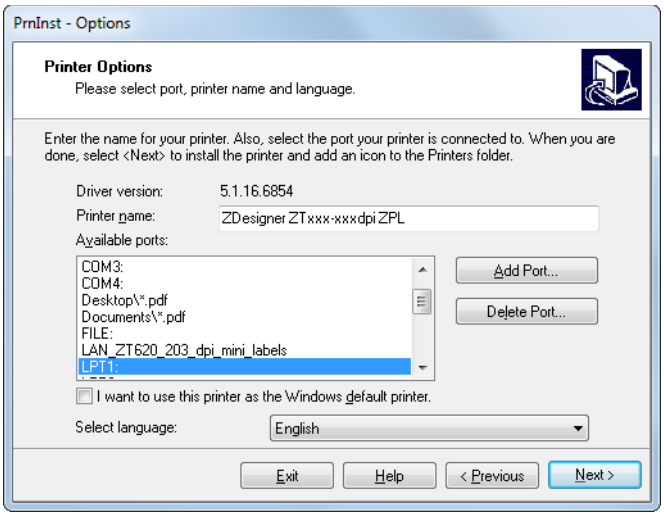

17. Fare clic su Add Port (Aggiungi porta).

    La procedura guidata richiede un nome per la porta e l'indirizzo IP della stampante.

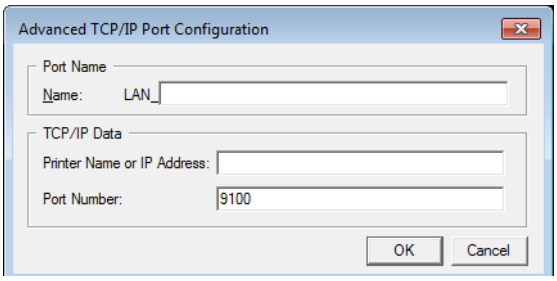

NOTA: Se vi sono altre applicazioni aperte, potrebbe essere segnalato che il driver è bloccato da un altro processo. È possibile fare clic su Next (Avanti) per continuare oppure su Exit (Esci) per salvare il proprio lavoro prima di continuare con l'installazione.

18. Assegnare alla porta un nome che sia riconoscibile quando viene visualizzato nell'elenco delle porte disponibili.

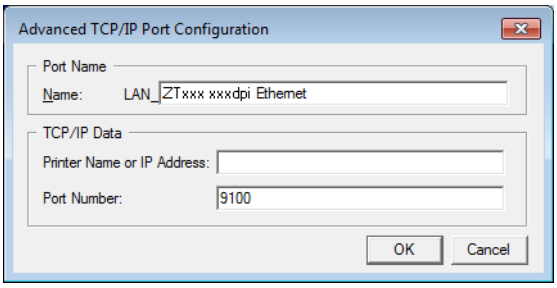

19. Immettere l'indirizzo IP della stampante. L'indirizzo potrebbe essere quello assegnato automaticamente oppure quello specificato manualmente nella sezione precedente.

20. Fare clic su OK.

    Viene creato un driver della stampante con il nome assegnato alla porta. La nuova porta della stampante viene visualizzata nell'elenco delle porte disponibili.

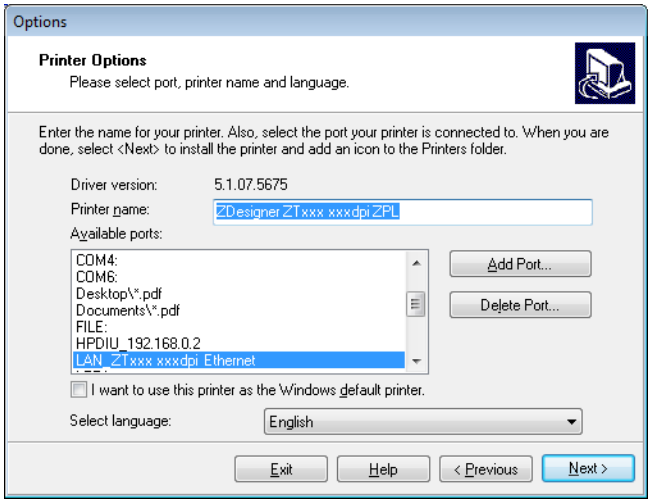

21. Fare clic su Next (Avanti).

    Viene richiesto di avviare altre procedure guidate.

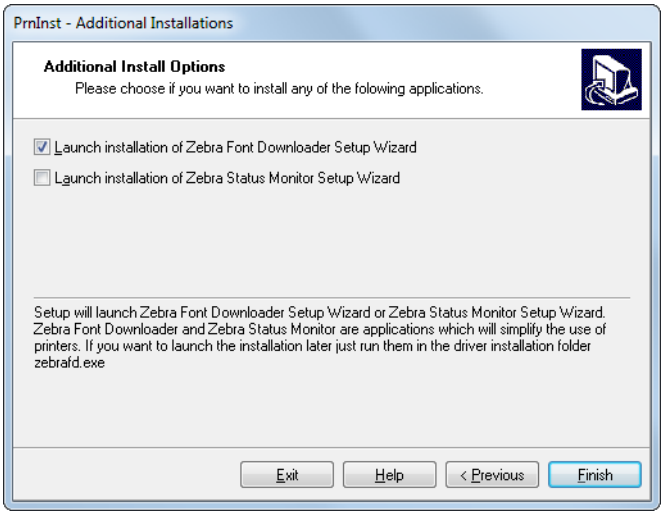

22. Selezionare le opzioni desiderate e fare clic su Finish (Fine).

    Il driver della stampante è installato. Se viene visualizzato un messaggio che segnala che altri programmi potrebbero venire influenzati, fare clic sull'opzione appropriata per continuare.

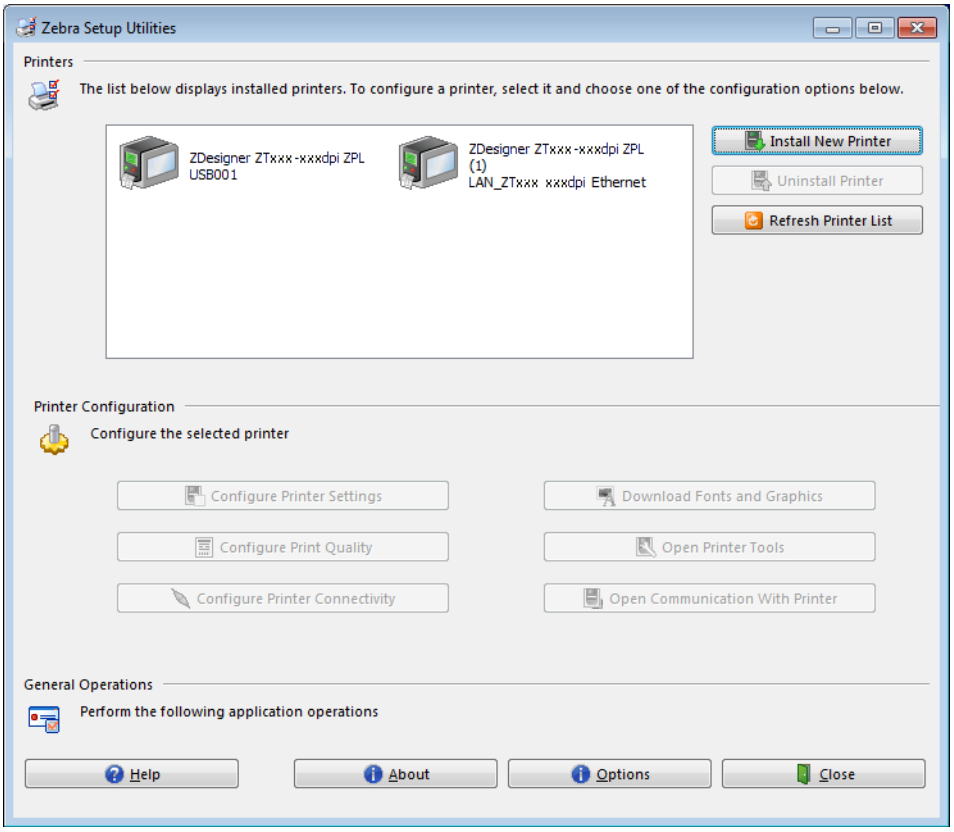

L'installazione per il collegamento cablato (Ethernet) è completata.

Collegamento della stampante alla rete wireless

Se si desidera utilizzare il server di stampa wireless opzionale della stampante, è necessario collegare prima la stampante al computer utilizzando una delle altre connessioni disponibili. Mentre la stampante è collegata tramite una di tali connessioni, è possibile configurare la stampante in modo che comunichi con la WLAN (Wireless Local Area Network) tramite il server di stampa wireless.

Per ulteriori informazioni sui server di stampa Zebra, fare riferimento al manuale **ZebraNet Wired and Wireless Print Servers User Guide**. Per scaricare la versione più recente di questo manuale, accedere a http://www.zebra.com/zt400-info.

1. Installare Zebra Setup Utilities come illustrato in Installazione di Zebra Setup Utilities a pagina 139.
2. Collegare la stampante al computer utilizzando una porta USB, seriale o parallela come illustrato in Collegamento di un computer alla porta USB della stampante a pagina 148 o Collegamento di un computer alla porta seriale o parallela della stampante a pagina 151.
3. Configurare le impostazioni della stampante seguenti. È possibile cambiare i valori utilizzando Zebra Setup Utilities (fare clic su Configure Printer Connectivity (Configura connettività della stampante) nella schermata Zebra Setup Utilities) oppure nelle modalità illustrate dai collegamenti seguenti. Richiedere i valori corretti all'amministratore di rete.
   - Connessione > WLAN > Protocollo IP WLAN a pagina 70 (modifica il valore da Tutto a Permanente)
   - Connessione > WLAN > Indirizzo IP WLAN a pagina 70 (assegna un indirizzo IP univoco alla stampante)
   - Connessione > WLAN > Subnet WLAN a pagina 70 (deve corrispondere al valore subnet della WLAN)
   - Connessione > WLAN > Gateway WLAN a pagina 71 (deve corrispondere al valore del gateway della WLAN)
4. Dopo aver configurato le impostazioni del server di stampa, ripristinare la rete per applicare le modifiche. Vedere Connessione > Reti > Ripristina rete a pagina 65.

Aggiunta di una stampante dalla schermata Zebra Setup Utilities

5. Se necessario, avviare il programma Zebra Setup Utilities.

   Viene visualizzata la schermata Zebra Setup Utilities.

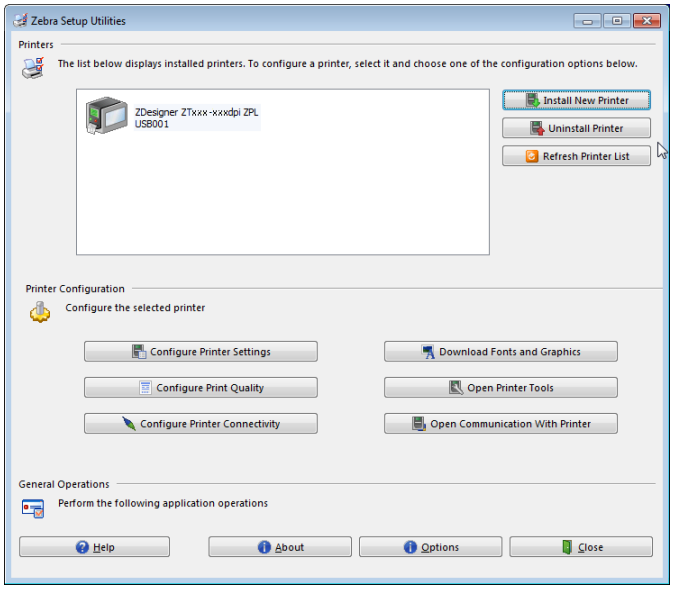

6. Fare clic su Install New Printer (Installa nuova stampante).

   Viene visualizzata la procedura guidata driver della stampante.

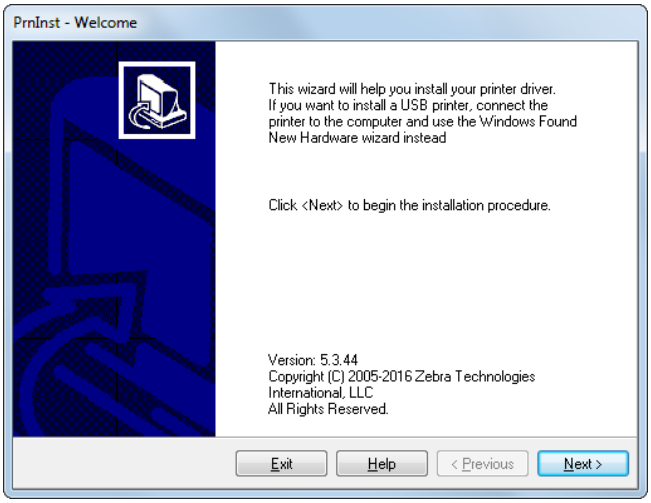

7. Fare clic su Next (Avanti).

   Viene richiesto di selezionare un'opzione di installazione.

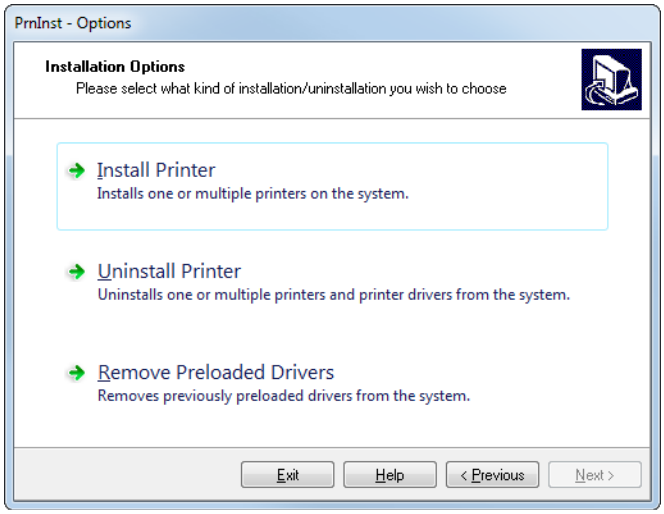

8. Fare clic su Install Printer (Installa stampante).

   Viene richiesto di selezionare un tipo di stampante.

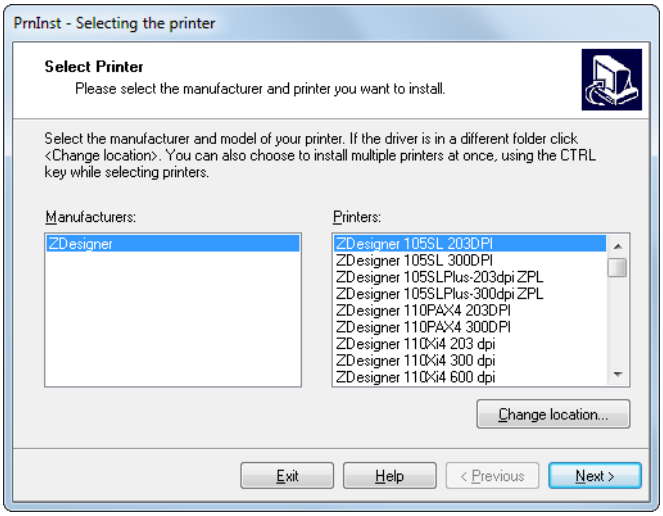

9. Selezionare il modello e la risoluzione della stampante in uso.

   Il modello e la risoluzione si trovano su un adesivo con il numero di parte nella stampante, situato in genere sotto la staffa dei supporti. Le informazioni saranno nel formato seguente:

   Numero parte: **XXXXX**x**Y** – xxxxxxxx

   dove

   XXXXX = modello della stampante

   Y = risoluzione della stampante (2 = 203 dpi, 3 = 300 dpi)

   Ad esempio, nel numero parte **ZT411**x**3** – xxxxxxxx

   ZT411 indica che la stampante è un modello ZT411

   3 indica che la risoluzione della testina di stampa è 300 dpi

10. Fare clic su Next (Avanti).

    Viene notificato che la stampante è già installata.

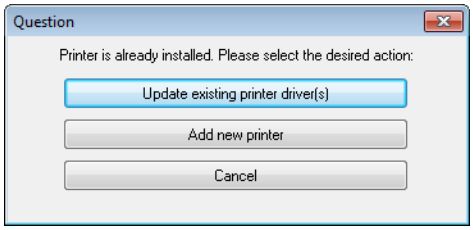

11. Fare clic su Add new printer (Aggiungi nuova stampante).

    Viene richiesto un nome per la stampante, la porta a cui verrà collegata la stampante e la lingua per il display della stampante.

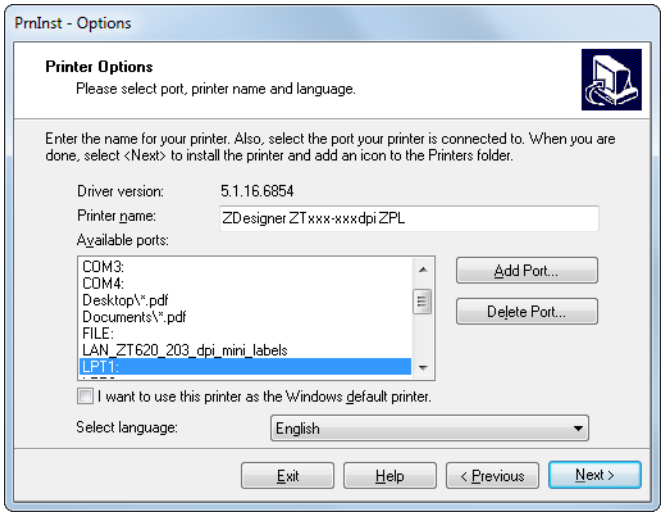

12. Fare clic su Add Port (Aggiungi porta).

    La procedura guidata richiede un nome per la porta e l'indirizzo IP della stampante.

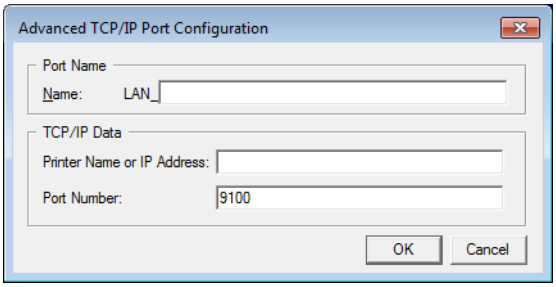

NOTA: Se vi sono altre applicazioni aperte, potrebbe essere segnalato che il driver è bloccato da un altro processo. È possibile fare clic su Next (Avanti) per continuare oppure su Exit (Esci) per salvare il proprio lavoro prima di continuare con l'installazione.

13. Assegnare alla porta un nome che sia riconoscibile quando viene visualizzato nell'elenco delle porte disponibili.

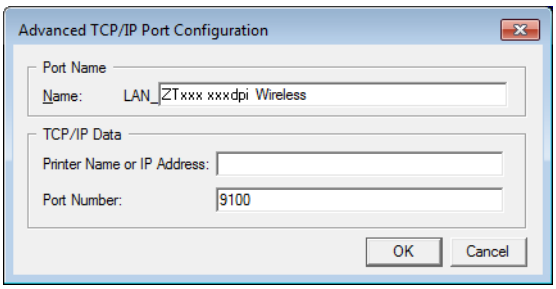

14. Immettere l'indirizzo IP della stampante. L'indirizzo potrebbe essere quello assegnato automaticamente oppure quello specificato manualmente nella sezione precedente.

15. Fare clic su OK.

    Viene creato un driver della stampante con il nome assegnato alla porta. La nuova porta della stampante viene visualizzata nell'elenco delle porte disponibili.

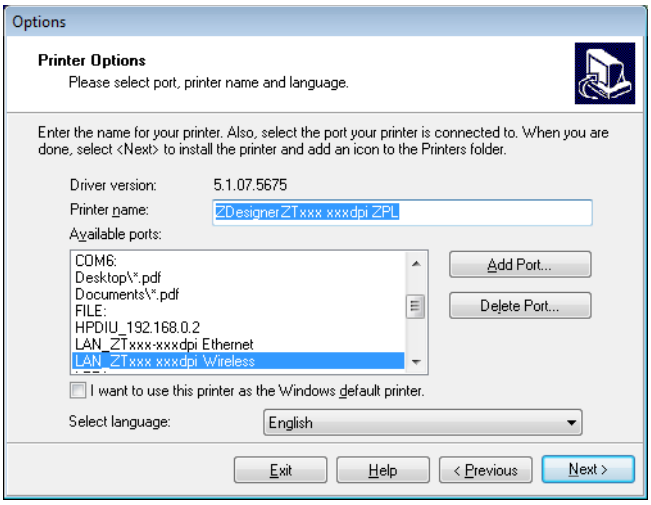

16. Fare clic su Next (Avanti).

    Viene richiesto di avviare altre procedure guidate.

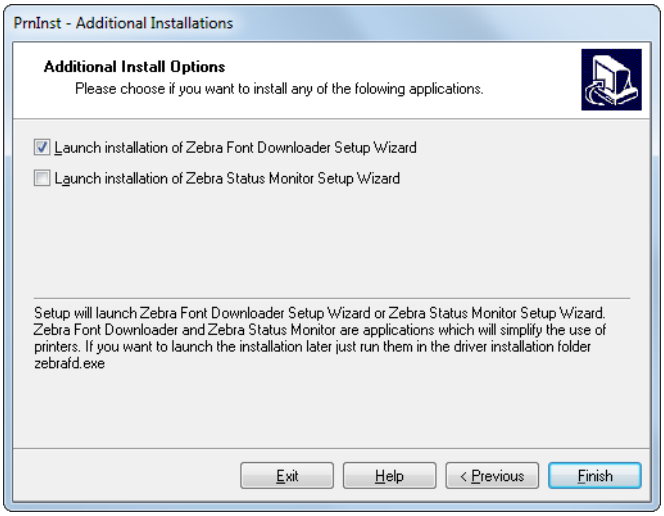

17. Selezionare le opzioni desiderate e fare clic su Finish (Fine).

    Il driver della stampante è installato. Se viene visualizzato un messaggio che segnala che altri programmi potrebbero venire influenzati, fare clic sull'opzione appropriata per continuare.

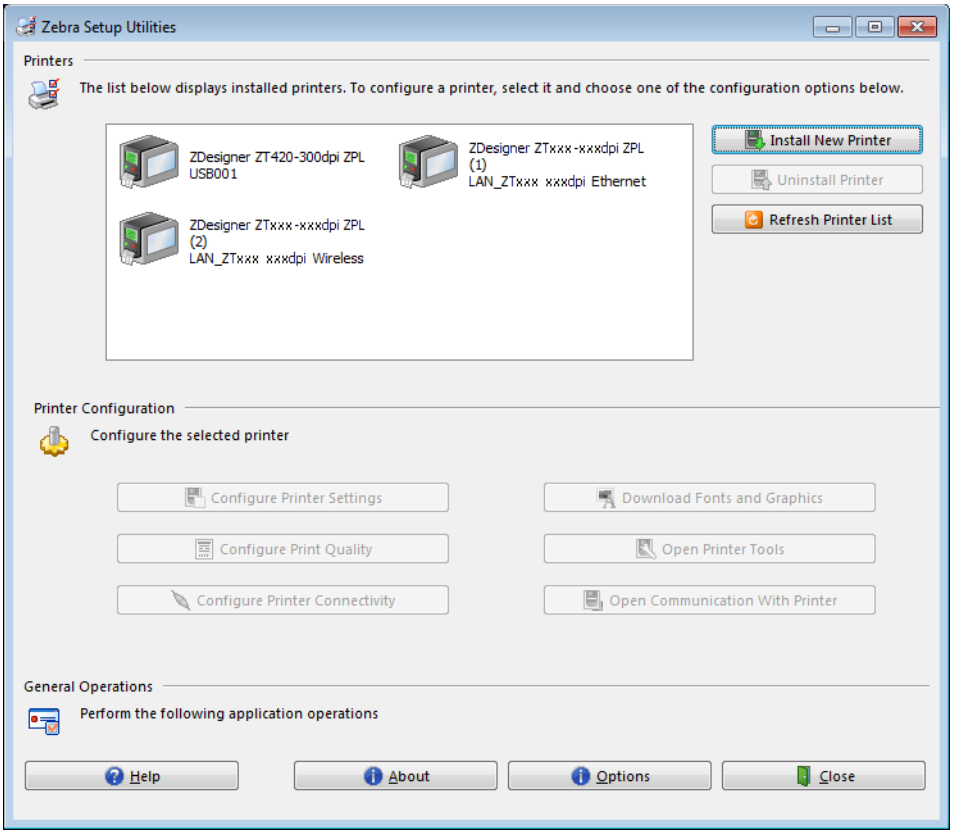

L'installazione per la comunicazione wireless è completata.

Utilizzo di una porta host USB e della funzionalità Print Touch

In questa sezione viene descritto come utilizzare una porta host USB e come utilizzare la funzionalità Print Touch con dispositivi abilitati NFC basati su Android™ (come smart phone o tablet). Le informazioni vengono presentate in forma di esercizi, in cui vengono elencati alcuni comandi SGD per gli utenti avanzati.

Materiale necessario per gli esercizi

Per eseguire gli esercizi in questa sezione, sono necessari:

- un'unità Flash USB (chiamata anche "chiavetta" o "stick di memoria") con capacità massima di 1 Terabyte (1 TB). La stampante non riconosce unità di dimensioni maggiori di 1 TB.
- una tastiera USB
- i vari file allegati di seguito
- l'app Zebra Utilities gratuita per lo smartphone (cercare Zebra Tech in Google Play store)

File per eseguire gli esercizi

La maggior parte dei file effettivamente necessari per eseguire gli esercizi in questa sezione sono allegati qui. Copiare questi file sul computer prima di iniziare gli esercizi. Dove possibile, il contenuto dei file viene mostrato. I contenuti dei file codificati, che non possono essere visualizzati come testo o come immagine, non vengono inclusi.

File 1: `ZEBRA.BMP`

File 2: `SAMPLELABEL.TXT`

Questo semplice formato di etichetta stampa il logo Zebra e una riga di testo alla fine dell'esercizio di mirroring.

```
^XA
^FO100,75^XGE:zebra.bmp^FS
^FO100,475^A0N,50,50^FDMirror from USB Completed^FS
^XZ
```

File 3: LOGO.ZPL

File 4: USBSTOREDFILE.ZPL

Questo formato di etichetta stampa un'immagine e del testo. Questo file verrà memorizzato sul dispositivo di memoria USB a livello di directory principale, in modo che possa essere stampato.

```
CT~~CD,~CC^~CT~
^XA~TA012~JSN^LT0^LH0,0^JMA^PR4,4~SD15^LRN^CI0^XZ
~DG000.GRF,07680,024,,[image data]
^XA
^LS0
^SL0
^BY3,3,91^FT35,250^BCN,,Y,N^FC%,{,#^FD%d/%m/%Y^FS
^FT608,325^XG000.GRF,1,1^FS
^FT26,75^A0N,28,28^FH\^FDThis label was printed from a format stored^FS
^FT26,125^A0N,28,28^FH\^FDon a USB Flash Memory drive. ^FS
^BY3,3,90^FT33,425^BCN,,Y,N
^FD>:Zebra Technologies^FS
^PQ1,0,1,Y^XZ
^XA^ID000.GRF^FS^XZ
```

File 5: VLS_BONKGRF.ZPL

File 6: VLS_EIFFEL.ZPL

File 7: KEYBOARDINPUT.ZPL

Questo formato di etichetta, utilizzato per l'esercizio di input da tastiera USB, esegue le operazioni seguenti:

- crea un codice a barre con la data corrente, basata sulle impostazioni RTC (Real-Time Clock)
- stampa il logo Zebra
- stampa del testo fisso
- ^FN chiede all'utente di immettere il proprio nome, la stampante stampa quanto immesso

```
^XA
^CI28
^BY2,3,91^FT38,184^BCN,,Y,N^FC%,{,#^FD%d/%m/%Y^FS
^FO385,75^XGE:zebra.bmp^FS
^FT40,70^A0N,28,28^FH\^FDThis label was printed using a keyboard input. ^FS
^FT35,260^A0N,28,28^FH\^FDThis label was printed by:^FS
^FT33,319^A0N,28,28^FN1"Enter Name"^FS
^XZ
```

File 8: `SMARTDEVINPUT.ZPL`

È lo stesso formato di etichetta dell'etichetta precedente, ma con la stampa di un testo diverso. Questo formato viene utilizzato per l'esercizio di input da smartphone.

```
^XA
^CI28
^BY2,3,91^FT38,184^BCN,,Y,N^FC%,{,#^FD%d/%m/%Y^FS
^FO385,75^XGE:zebra.bmp^FS
^FT40,70^A0N,28,28^FH\^FDThis label was printed using a smart device input. ^FS
^FT35,260^A0N,28,28^FH\^FDThis label was printed by:^FS
^FT33,319^A0N,28,28^FN1"Enter Name"^FS
^XZ
```

File 9: File di firmware

È possibile scaricare un file di firmware per la stampante e copiarlo sul computer per utilizzarlo durante gli esercizi. Se lo si desidera, è anche possibile evitare di scaricarlo.

È possibile scaricare il file di firmware più recente da http://www.zebra.com/firmware.

Host USB

La stampante potrebbe essere dotata di una o due porte host USB sul pannello frontale. Una porta host USB consente di collegare alla stampante dispositivi USB, come una tastiera, uno scanner o un'unità Flash USB. Gli esercizi in questa sezione spiegheranno come eseguire il mirroring USB, come trasferire file da e verso la stampante e come fornire informazioni che vengono richieste e stampare quindi un'etichetta utilizzando tali informazioni.

IMPORTANTE: Quando si utilizza una porta host USB, per i nomi dei file devono essere utilizzati solo da 1 a 16 caratteri alfanumerici (A, a, B, b, C, c, ..., 0, 1, 2, 3, ...). Non utilizzare caratteri asiatici, caratteri cirillici o caratteri accentati nei nomi dei file.

NOTA: Alcune funzioni potrebbero non funzionare correttamente se vengono utilizzati caratteri di sottolineatura nel nome file. Al suo posto, utilizzare dei punti.

Esercizio 1: Copia dei file su un'unità Flash USB ed esecuzione del mirroring USB

1. Sull'unità Flash USB, creare:

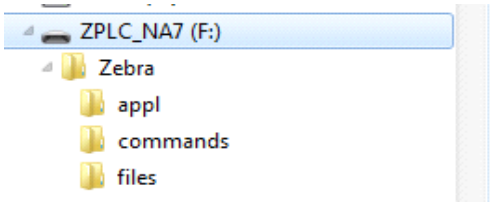

   - una cartella denominata **`Zebra`**
   - in tale cartella, tre sottocartelle:
     - **`appl`**
     - **`commands`**
     - **`files`**
2. Nella cartella **`/appl`**, inserire una copia del firmware più recente della stampante.
3. Nella cartella **`/files`**, inserire il file seguente:
   - File 1: `ZEBRA.BMP`
4. Nella cartella **`/commands`**, inserire i file seguenti:
   - File 2: `SAMPLELABEL.TXT`
   - File 3: `LOGO.ZPL`
5. Inserire l'unità Flash USB in una porta host USB nella parte anteriore della stampante.
6. Osservare il pannello di controllo e attendere.

   Dovrebbero accadere le situazioni seguenti:

   a. Se il firmware sull'unità Flash USB è diverso da quello nella stampante, il firmware viene scaricato nella stampante. La stampante viene riavviata e stampa un'etichetta di configurazione della stampante. (Se nell'unità Flash USB non è presente il firmware o se la versione del firmware è la stessa, la stampante ignora questa azione.)

   b. La stampante scarica i file nella cartella **`/files`** e mostra brevemente sul display i nomi dei file che vengono scaricati.

c. La stampante esegue i file presenti nella cartella **`/commands`**.

d. La stampante viene riavviata e visualizza il messaggio **`MIRROR PROCESSING FINISHED`** (ELABORAZIONE MIRRORING COMPLETATA).

7. Rimuovere l'unità Flash USB dalla stampante.

Informazioni per utenti avanzati

Per ulteriori informazioni su questi comandi, consultare il manuale **Zebra® Programming Guide**.

Attivazione/disattivazione del mirroring:

```
! U1 setvar "usb.mirror.enable" "value"
```

Valori: **`"on"`** o **`"off"`**

Attivare/disattivare il mirroring automatico che si verifica quando un'unità Flash USB viene inserita nella porta host USB:

```
! U1 setvar "usb.mirror.auto" "value"
```

Valori: **`"on"`** o **`"off"`**

Specificare il numero di ripetizioni dell'operazione di mirroring nel caso di fallimento:

```
! U1 setvar "usb.mirror.error_retry" "value"
```

Valori: **`0 - 65535`**

Cambiare il percorso sul dispositivo USB da cui vengono recuperati i file di mirroring:

```
! U1 setvar "usb.mirror.appl_path" "new_path"
```

Predefinito: **`"zebra/appl"`**

Cambiare il percorso sulla stampante da cui vengono recuperati i file di mirroring:

```
! U1 setvar "usb.mirror.path" "path"
```

Predefinito: **`"zebra"`**

Attivare/disattivare la capacità di utilizzare la porta USB:

```
! U1 setvar "usb.host.lock_out" "value"
```

Valori: **`"on"`** o **`"off"`**

Esercizio 2: Stampa di un formato di etichetta da un'unità Flash USB

L'opzione Stampa file USB consente di stampare file da un dispositivo di archiviazione USB, ad esempio, da un'unità Flash USB. È possibile stampare da un dispositivo di archiviazione USB solo file stampabili (**.ZPL** e **.XML**) e i file devono trovarsi a livello di directory principale, non in una sottodirectory.

1. Copiare i file seguenti nell'unità Flash USB:
   - File 4: USBSTOREDFILE.ZPL
   - File 5: VLS_BONKGRF.ZPL
   - File 6: VLS_EIFFEL.ZPL
2. Inserire l'unità Flash USB in una porta host USB nella parte anteriore della stampante.
3. Toccare **Menu > Archivio > USB > Stampa: Da USB**.

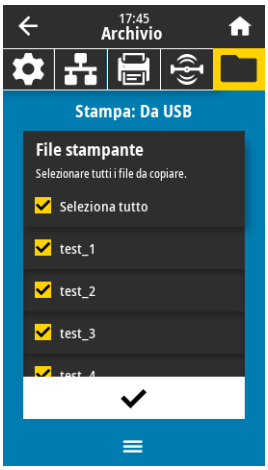

La stampante carica gli eventuali file eseguibili e li esegue. I file disponibili sono elencati. **SELEZIONA TUTTO** è disponibile per stampare tutti i file presenti sull'unità Flash USB.

4. Selezionare **USBSTOREDFILE.zpl**.
5. Toccare il segno di spunta per copiare i file.

   L'etichetta viene stampata.

Esercizio 3: Copia dei file su/da un'unità Flash USB

L'opzione Copia file USB consente di copiare file da un dispositivo di archiviazione USB nell'unità di memoria Flash della stampante **E:**.

1. Copiare i file seguenti nella directory principale dell'unità Flash USB. Non inserire questi file in una sottocartella.
   - File 7: KEYBOARDINPUT.ZPL
   - File 8: SMARTDEVINPUT.ZPL
2. Inserire l'unità Flash USB in una porta host USB nella parte anteriore della stampante.
3. Toccare **Menu > Archivio > USB > Copia: File su stampante**.

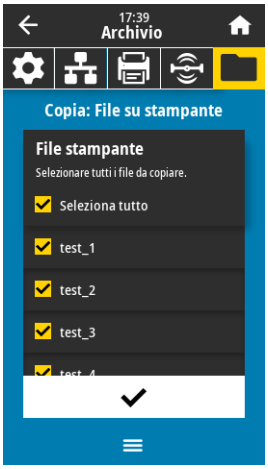

La stampante carica gli eventuali file eseguibili e li esegue. I file disponibili sono elencati. **Seleziona tutto** consente di copiare tutti i file disponibili dall'unità Flash USB.

4. Selezionare il file **STOREFMT.ZPL**.
5. Selezionare il file **STOREFMTM1.ZPL**.
6. Toccare il segno di spunta per copiare i file.

   La stampante archivia i file nella memoria **E:**.

7. Rimuovere l'unità Flash USB dalla porta host USB.

   Ora è possibile copiare questi file dalla stampante a un'unità Flash USB toccando **Menu > Archivio > USB > Copia: File su USB**.

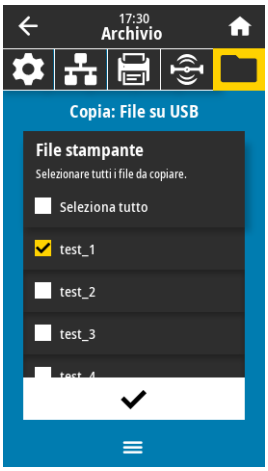

   L'opzione **SELEZIONA TUTTO** consente di memorizzare tutti i file disponibili sulla stampante nell'unità Flash USB. Gli eventuali file .ZPL copiati vengono pre-elaborati in modo che i contenuti dei file siano idonei per essere inviati a una stampante per la normale esecuzione.

Esercizio 4: Immissione dei dati per un file archiviato con una tastiera USB e stampa di un'etichetta

La funzionalità Stazione di stampa consente di utilizzare un dispositivo USB, ad esempio una tastiera o uno scanner di codici a barre, per i dati del campo **^FN** in un file di modello ***.ZPL**.

1. Dopo l'esecuzione dell'esercizio precedente, collegare una tastiera USB a una porta host USB.
2. Toccare **Menu > Stampa > Print Station**.

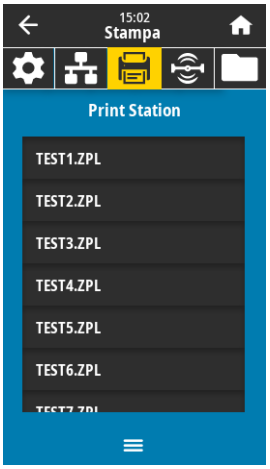

La stampante carica gli eventuali file eseguibili e li esegue. I file disponibili sono elencati.

3. Selezionare il file **KEYBOARDINPUT.ZPL**.

   La stampante accede al file e richiede le informazioni per i campi **^FN** nel file. In questo caso, richiede il nome dell'utente.

4. Digitare il proprio nome sulla tastiera e premere **<INVIO>**.

   La stampante richiede il numero di etichette da stampare.

5. Specificare il numero di etichette da stampare e premere nuovamente **<INVIO>**.

   Il numero di etichette specificate vengono stampate, con il nome dell'utente nei campi appropriati.

Print Touch/Near Field Communication (NFC)

La funzionalità Zebra Print Touch consente di associare un dispositivo alla stampante toccando il logo NFC della stampante con un dispositivo (smart phone o tablet) basato su Android™ e abilitato NFC (Figura 15). Questa capacità consente di utilizzare il dispositivo per fornire informazioni che vengono richieste e stampare quindi un'etichetta utilizzando tali informazioni.

È possibile che alcuni dispositivi non supportino la comunicazione NFC con la stampante se non vengono modificate le loro impostazioni. Se si incontrano difficoltà, consultare il proprio provider di servizi o richiedere ulteriori informazioni al produttore dello smartphone.

Figura 15 Posizione del logo NFC

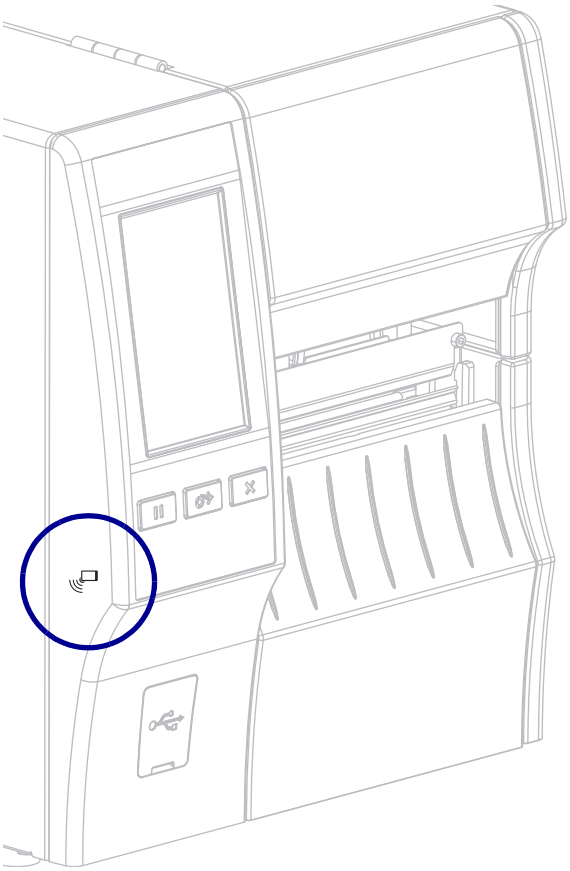

Esercizio 5: Immissione dei dati per un file archiviato con uno smartphone e stampa di un'etichetta

I passaggi in questo esercizio possono variare leggermente in base al dispositivo in uso, al provider di servizi o alla disponibilità dell'app Zebra Utilities sul dispositivo.

Per istruzioni specifiche sulla configurazione della stampante per un'interfaccia Bluetooth, fare riferimento a **Zebra Bluetooth User Guide**. Una copia di questo manuale è disponibile all'indirizzo http://www.zebra.com/manuals.

1. Se l'app Zebra Utilities non è installata sul dispositivo, accedere all'app store per il dispositivo, cercare l'app Zebra Utilities e installarla.
2. Associare lo smartphone alla stampante tenendo il dispositivo vicino all'icona NFC sulla stampante.

   a. Se necessario, accedere alle impostazioni Bluetooth della stampante utilizzando lo smartphone. Per istruzioni, fare riferimento alla documentazione del dispositivo fornita dal produttore.
   b. Se necessario, selezionare il numero di serie della stampante Zebra per associarla al dispositivo.
   c. Dopo che lo smartphone è stato rilevato dalla stampante, la stampante potrebbe richiedere di accettare o rifiutare l'associazione. Se necessario, toccare **ACCETTA**. Alcuni dispositivi vengono associati alla stampante senza questa richiesta.

      La stampante e il dispositivo sono associati.
3. Avviare l'app Zebra Utilities sul dispositivo.

   Viene visualizzato il menu principale di Zebra Utilities.

4. Eseguire questi passaggi se si dispone di un dispositivo Apple:

   a. Toccare l'icona **Settings** (Impostazioni) nell'angolo inferiore destro.
   b. Cambiare l'impostazione **Get Labels From Printer** (Ottieni etichette dalla stampante) su **ON**.
   c. Toccare **Done** (Fine).

5. Toccare **Files** (File).

   Lo smartphone ottiene i dati dalla stampante e li visualizza.

NOTA: Il completamento del processo di recupero può richiedere uno o più minuti.

6. Scorrere i formati visualizzati e selezionare **`E:SMARTDEVINPUT.ZPL`**.

   In base al campo **`^FN`** nel formato di etichetta, il dispositivo può richiedere il nome dell'utente.

7. Immettere il proprio nome alla richiesta.
8. Cambiare il numero di etichette da stampare, se desiderato.
9. Toccare **PRINT** (STAMPA) per stampare l'etichetta.

Specifiche

In questa sezione vengono illustrate le specifiche generali della stampante, le specifiche di stampa, le specifiche del nastro e quelle dei supporti.

NOTA: Alcune configurazioni di questa stampante non includono le funzionalità contrassegnate con questo simbolo (‡) in questo capitolo. L'adesivo con il numero di parte all'interno del comparto supporti, situato in genere sotto la staffa dei supporti, indica se la stampante include queste funzionalità. Le informazioni saranno nel formato seguente:

Numero parte: ZTxxxxx – **Xxxxxxxx**

Se l'ultima parte (**Xxxxxxxx**) inizia con la lettera **P**, la stampante NON include queste funzionalità.

Specifiche generali

		ZT411	ZT421
Altezza		325 mm (12,8 in)	325 mm (12,8 in)
Larghezza		272 mm (10,7 in)	335 mm (13,2 in)
Profondità		500 mm (19,7 in)	500 mm (19,7 in)
Peso		16 kg (36 lb)	18 kg (40 lb)
Temperatura	Operativa	Trasferimento termico: Da 5 a 40 °C (da 40 a 105°F) Termica diretta: Da 0 a 40 °C (da 32 a 105°F)	
	Immagazzinaggio	Da -40 a 60 °C (da -40 a 140 °F)	
Umidità relativa	Operativa	Dal 20% all'85% in assenza di condensa	
	Immagazzinaggio	Dal 5% all'85% in assenza di condensa	
Memoria		1 Gigabyte di memoria DRAM (32 MB a disposizione dell'utente) 2 Gigabyte di memoria Flash (512 MB di memoria Flash integrata a disposizione dell'utente)	

Specifiche dell'alimentazione

I valori indicati sono i valori tipici. I valori reali variano da unità a unità e sono influenzati dalle diverse opzioni installate e dalle impostazioni della stampante.

	ZT411	ZT421
Specifiche elettriche	100-240 VCA, 50-60 Hz	
Consumo energetico	120 VCA, 60 Hz	
Corrente di spunto	< 35 A di picco 8 A RMS (metà ciclo)	< 40 A di picco 8 A RMS (metà ciclo)
Energy Star - Assorbimento a stampante spenta (W)	0,08	0,08
Assorbimento in stato sospensione Energy Star (W)	4,14	4,14
Assorbimento in stampa (W)	98	215
Assorbimento in stampa* (VA)	108	261
Consumo energetico	230 VCA, 50 Hz	
Corrente di spunto	< 80 A di picco 12 A RMS (metà ciclo)	< 90 A di picco 15 A RMS (metà ciclo)
Energy Star - Assorbimento a stampante spenta (W)	0,18	0,18
Assorbimento in stato sospensione Energy Star (W)	4,26	4,26
Assorbimento in stampa (W)	97	209
Assorbimento in stampa* (VA)	127	261

*** Stampa di autotest tramite il pulsante PAUSE (PAUSA) a 6 ips con etichette 102x152 mm (4x6 in) o 165x102 mm (6,5x4 in), intensità 10 e supporti a trasferimento termico diretto.**

Specifiche del cavo di alimentazione

La dotazione o meno del cavo di alimentazione dipende dalla modalità con cui viene ordinata la stampante. Se nell'ordine non è incluso alcun cavo o se il cavo incluso non è idoneo per i requisiti dell'utente, vedere la Figura 16 per le specifiche.

ATTENZIONE AI DANNI AL PRODOTTO: Per la sicurezza del personale e dell'apparecchiatura, utilizzare sempre un cavo di alimentazione a tre conduttori approvato e specifico della regione o del paese in cui verrà installata l'unità. Al cavo dovrà essere collegato un connettore femmina IEC 320 e una spina tripolare a massa appropriata alla configurazione in uso nella regione specifica.

Figura 16 Specifiche del cavo di alimentazione

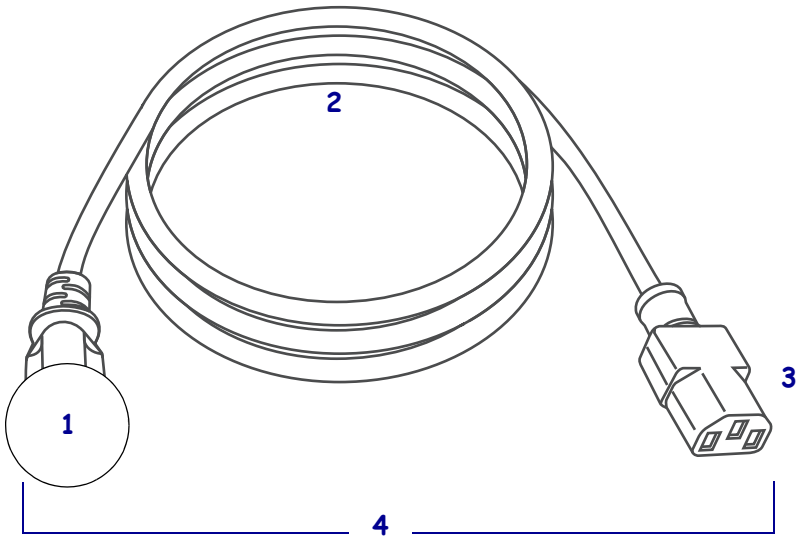

1	Spina CA per il paese - Deve essere presente il contrassegno di certificazione di almeno una delle più conosciute organizzazioni internazionali sulla sicurezza (Figura 17). Il telaio **deve** essere collegato a massa (terra) per garantire la sicurezza e ridurre l'interferenza elettromagnetica.
2	Cavo HAR a 3 conduttori o altro cavo approvato per il paese.
3	Connettore IEC 320 - Deve essere presente il contrassegno di certificazione di almeno una delle più conosciute organizzazioni internazionali sulla sicurezza (Figura 17).
4	Lunghezza ≤ 3 m (9,8 ft). Specifiche: 10 Amp, 250 VCA.

Figura 17 Certificazioni di organizzazioni internazionali sulla sicurezza

Specifiche dell'interfaccia di comunicazione

Figura 18 Posizione delle interfacce di comunicazione

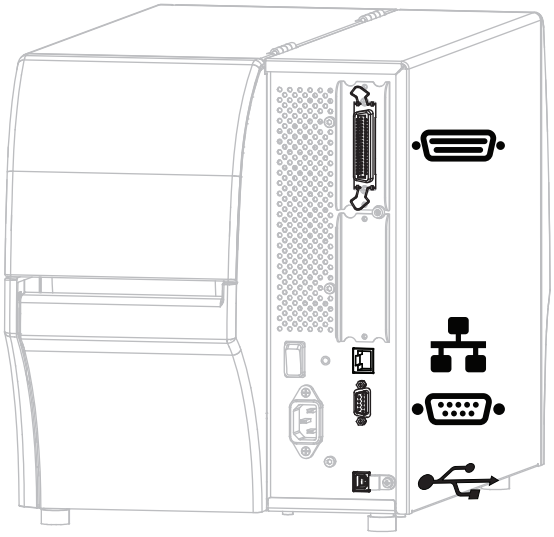

	Porta parallela
	Server di stampa Ethernet cablato interno
	Porta seriale
	Porta USB

NOTA: È necessario procurare tutti i cavi dati per l'applicazione. L'utilizzo di morsetti per ridurre la tensione dei cavi è consigliato.

I cavi Ethernet non richiedono schermatura, mentre tutti gli altri cavi dati devono essere completamente schermati e dotati di connettori rivestiti da un involucro in metallo o metallizzato. L'utilizzo di cavi dati non schermati può aumentare le emissioni irradiate oltre i limiti definiti dalle normative.

Per ridurre al minimo i disturbi elettrici nel cavo:

- Limitare il più possibile la lunghezza dei cavi.
- Non avvolgere troppo strettamente i cavi dati con i cavi di alimentazione.
- Non collegare i cavi dati ai condotti per i cavi di alimentazione.

Collegamenti standard

‡ Bluetooth® Versione 4.1

Limitazioni e requisiti Molti dispositivi mobili sono in grado di comunicare con la stampante entro un raggio di 10 m.

Collegamenti e configurazione Per istruzioni specifiche sulla configurazione della stampante per un'interfaccia Bluetooth, fare riferimento a ***Zebra Bluetooth User Guide***. Una copia di questo manuale è disponibile all'indirizzo http://www.zebra.com/manuals.

‡ Due porte host USB

Limitazioni e requisiti È possibile collegare un solo dispositivo per ogni singola porta host USB della stampante. Non è possibile utilizzare un terzo dispositivo collegandolo a una porta USB di uno dei dispositivi e nemmeno utilizzare un adattatore per condividere una porta host USB della stampante e accettare più di un dispositivo.

Collegamenti e configurazione Non è necessario eseguire ulteriori configurazioni.

‡ Zebra PrintTouch/Near Field Communication (NFC)

Limitazioni e requisiti La comunicazione NFC deve essere attivata toccando con il proprio dispositivo la posizione appropriata della stampante.

Collegamenti e configurazione È possibile che alcuni dispositivi non supportino la comunicazione NFC con la stampante se non vengono modificate le loro impostazioni.

Interfaccia dati USB 2.0

Limitazioni e requisiti **a.**Lunghezza massima del cavo pari a 5 m (16,4 ft).

Collegamenti e configurazione Non è necessario eseguire ulteriori configurazioni.

Server di stampa Ethernet interno 10/100 cablato

Limitazioni e requisiti

- La stampante deve essere configurata in modo da utilizzare la LAN.
- È possibile installare un secondo server di stampa cablato nello slot inferiore dell'opzione.

Collegamenti e configurazione Per istruzioni sulla configurazione, fare riferimento al manuale ***ZebraNet Wired and Wireless Print Servers User Guide***. Una copia di questo manuale è disponibile all'indirizzo http://www.zebra.com/manuals.

Interfaccia dati seriale RS-232/C

- 2400 - 115000 baud
- Parità, bit/carattere
- 7 o 8 bit di dati
- Protocollo XON/XOFF, RTS/CTS o DTR/DSR handshake richiesto
- 750 mA a 5 V da pin 1 e 9

Limitazioni e requisiti **a.**Per collegarsi alla stampante è necessario utilizzare un cavo null modem oppure un adattatore null modem nel caso si utilizzi un cavo modem standard.

- Lunghezza massima del cavo pari a 15,24 m (50 ft).
- Potrebbe essere necessario modificare i parametri della stampante in modo da impostarli sugli stessi valori del computer host.

Collegamenti e configurazione La velocità di trasmissione, il numero di bit di dati e di stop, la parità e il controllo XON/XOFF o DTR devono corrispondere a quelli del computer host.

Collegamenti opzionali

Server di stampa wireless

Per ulteriori informazioni, vedere Specifiche wireless a pagina 191.

Limitazioni e requisiti

- Consente di utilizzare la stampante da qualsiasi computer della rete locale wireless (WLAN, Wireless Local Area Network).
- È possibile comunicare con la stampante tramite le pagine Web della stampante.
- La stampante deve essere configurata in modo da utilizzare la WLAN.
- È possibile installarlo solo nello slot superiore dell'opzione.

Configurazione Per istruzioni sulla configurazione, fare riferimento al manuale ***ZebraNet Wired and Wireless Print Servers User Guide***. Una copia di questo manuale è disponibile all'indirizzo http://www.zebra.com/manuals.

Interfaccia dati parallela bidirezionale IEEE 1284

Limitazioni e requisiti

- Lunghezza massima del cavo pari a 3 m (10 ft).
- Lunghezza raccomandata del cavo pari a 1,83 m (6 ft).
- Non è necessario modificare i parametri della stampante per adeguarli a quelli del computer host.
- È possibile installarlo indifferentemente nello slot superiore o inferiore dell'opzione.
- È richiesto un cavo IEEE 1284.

Collegamenti e configurazione Non è necessario eseguire ulteriori configurazioni.

Interfaccia dell'applicatore

con connettore DB15F

External ZebraNet 10/100 Print Server

È richiesta l'opzione interfaccia dati parallela

Specifiche wireless

Informazioni sull'antenna

- Tipo = antenna chip con guadagno 1,69 dBi
- Tipo = antenna omnidirezionale con guadagno 3 dBi a 2,4 GHz; 5 dBi a 5 GHz
- Tipo = antenna PCBA con guadagno –30 dBi a 900 MHz

Specifiche WLAN

802.11 b

- 2,4 GHz
- DSSS (DBPSK, DQPSK e CCK)
- Potenza RF 17,77 dBm (EIRP)

802.11 g

- 2,4 GHz
- OFDM

(16-QAM e 64-QAM con BPSK e QPSK)

- Potenza RF 18,61 dBm (EIRP)

802.11 n

- 2,4 GHz
- OFDM

(16-QAM e 64-QAM con BPSK e QPSK)

- Potenza RF 18,62 dBm (EIRP)

802.11 a/n

- 5,15-5,25 GHz, 5,25-5,35 GHz, 5,47-5,725 GHz
- OFDM (16-QAM e 64-QAM con BPSK e QPSK)
- Potenza RF 17,89 dBm (EIRP)

802.11 ac

- 5,15-5,25 GHz, 5,25-5,35 GHz, 5,47-5,725 GHz
- OFDM (16-QAM e 64-QAM con BPSK e QPSK)
- Potenza RF 13,39 dBm (EIRP)

Bluetooth 4.1 + Low Energy (LE)

- 2,4 GHz
- FHSS (BDR/EDR), GFSK (Bluetooth Low Energy)
- Potenza RF 9,22 dBm (EIRP)

Bluetooth Classic + Low Energy (LE)

- 2,4 GHz
- FHSS (BDR/EDR), DSSS (Bluetooth LE)
- Potenza RF 9,22 dBm (EIRP)
- FHSS (BDR/EDR), DSSS (Bluetooth LE)
- Potenza RF 9,22 dBm (EIRP)

Modulo radio M6e RFID

- 865-928 MHz
- FHSS
- Potenza RF 27,893 dBm

Specifiche di stampa

		ZT411	ZT421
Risoluzione di stampa		203 dpi (8 punti/mm)	203 dpi (8 punti/mm)
		300 dpi (12 punti/mm)	300 dpi (12 punti/mm)
		600 dpi (24 punti/mm)	N/D
Larghezza di stampa massima	203 dpi	104 mm (4,09 in)	168 mm (6,6 in)
	300 dpi	104 mm (4,09 in)	168 mm (6,6 in)
	600 dpi	104 mm (4,09 in)	N/D
Velocità di stampa costanti programmabili	203 dpi	Da 61 mm (2,4 in) a 356 mm (14 in) al secondo con incrementi di 25,4 mm (1 in)	Da 61 mm (2,4 in) a 305 mm (12 in) al secondo con incrementi di 25,4 mm (1 in)
	300 dpi	Da 61 mm (2,4 in) a 254 mm (10 in) al secondo con incrementi di 25,4 mm (1 in)	Da 61 mm (2,4 in) a 203 mm (8 in) al secondo con incrementi di 25,4 mm (1 in)
	600 dpi	Da 38 mm (1,5 in) a 102 mm (4 in) al secondo con incrementi di 25,4 mm (1 in)	N/D
Dimensione punti (nominale) (larghezza×lunghezza)	203 dpi	0,125 mm x 0,125 mm (0,0049 in x 0,0049 in)	0,125 mm x 0,125 mm (0,0049 in x 0,0049 in)
	300 dpi	0,084 mm x 0,099 mm (0,0033 in x 0,0039 in)	0,084 mm x 0,099 mm (0,0033 in x 0,0039 in)
	600 dpi	0,042 mm x 0,042 mm (0,0016 in x 0,0016 in)	N/D
Posizione primo punto (misurata dal bordo interno del supporto)	203 dpi	3,5 mm ± 1,25 mm (0,14 in ± 0,05 in)	2,5 mm ± 0,9 mm (0,10 in ± 0,035 in)
	300 dpi	2,1 mm ± 1,25 mm (0,08 in ± 0,05 in)	2,5 mm ± 0,9 mm (0,10 in ± 0,035 in)
	600 dpi	2,1 mm ± 1,25 mm (0,08 in ± 0,05 in)	N/D
Dimensione (X) del modulo del codice a barre			
Orientamento orizzontale (non ruotato)	203 dpi	4,9 mil - 49 mil	5 mil - 50 mil
	300 dpi	3,3 mil - 33 mil	3,3 mil - 33 mil
	600 dpi	1,6 mil - 16 mil	N/D
Orientamento verticale (ruotato)	203 dpi	4,9 mil - 49 mil	5 mil - 50 mil
	300 dpi	3,9 mil - 39 mil	3,9 mil - 39 mil
	600 dpi	1,6 mil - 16 mil	N/D
Registrazione verticale	per tutte le velocità di stampa e dpi	± 1,0 mm	± 1,0 mm

Specifiche dei supporti

			ZT411	ZT421
Lunghezza etichetta	Minima	Non RFID		
		Strappo	12,7 mm (0,5 in)	12,7 mm (0,5 in)
		Spellicolatura	12,7 mm (0,5 in)	12,7 mm (0,5 in)
		Riavvolgimento	12,7 mm (0,5 in)	12,7 mm (0,5 in)
		Taglierina	25,4 mm (1,0 in)	25,4 mm (1,0 in)
		RFID	Varia per ogni tipo di transponder*	
	Massima	200 o 300 dpi	991 mm (39 in)	991 mm (39 in)
		600 dpi	508 mm (20 in)	N/D
Lunghezza di stampa massima con supporti continui		200 dpi	3988 mm (157 in)	2590 mm (102 in)
		300 dpi	1854 mm (73 in)	1143 mm (45 in)
		600 dpi	991 mm (39 in)	N/D
Larghezza etichetta	Minima	Non RFID	25,4 mm (1,0 in)	51 mm (2 in)
		RFID	Varia per ogni tipo di transponder*	
	Massima	Strappo/Taglierina	114 mm (4,5 in)	178 mm (7,0 in)
		Spellicolatura/Riavvolgimento	108 mm (4,25 in)	171 mm (6,75 in)
Spessore totale (compresa pellicola di supporto, se presente)		Minima	0,058 mm (0,0023 in)	0,058 mm (0,0023 in)
		Massima	0,25 mm (0,010 in)	
Diametro esterno massimo del rotolo			203 mm (8 in) su una bobina con diametro interno di 76 mm (3 in)	
Intervallo tra etichette		Minima	2 mm (0,079 in)	
		Preferenziale	3 mm (0,118 in)	
		Massima	4 mm (0,157 in)	
Dimensioni tacca etichetta/cartellino (larghezza x lunghezza)			6 mm x 3 mm (0,25 in x 0,12 in)	
Diametro foro			3,18 mm (0,125 in)	
Posizione di tacca o foro (centrato rispetto al bordo interno del supporto)		Minima	3,8 mm (0,15 in)	
		Massima	57 mm (2,25 in)	90 mm (3,5 in)
Densità, in Unità di densità ottica (ODU) (riga nera)			> 1,0 ODU	
Densità massima supporti			≤ 0,5 ODU	
Sensore supporti trasmittente (posizione fissa)			11 mm (7/16 in) dal bordo interno	

Specifiche del nastro

Le stampanti standard utilizzano nastri con rivestimento esterno. È disponibile un perno per nastro opzionale per utilizzare nastri con rivestimento interno. Per informazioni sulle ordinazioni, contattare il rivenditore Zebra autorizzato.

	ZT411	ZT421
Larghezza nastro MINIMA*	51 mm** (2 in**)	51 mm** (2 in**)
Larghezza nastro MASSIMA	110 mm (4,33 in)	174 mm (6,85 in)
Lunghezza nastro MASSIMA	450 m (1476 ft)	
Diametro interno nucleo del nastro	25 mm (1 in)	
Diametro esterno rotolo del nastro MASSIMO	81,3 mm (3,2 in)	

*** Per proteggere la testina di stampa dall'usura, Zebra consiglia di utilizzare un nastro con una larghezza almeno pari a quella del supporto.**
**** A seconda dell'applicazione, potrebbe essere possibile utilizzare un nastro di larghezza minore di 51 mm (2 in), a condizione che la larghezza del nastro sia comunque superiore a quella del supporto utilizzato. Per utilizzare un nastro più stretto, testarne le prestazioni con il supporto in uso per essere certi di ottenere i risultati desiderati.**

Glossario

alfanumerico Si riferisce a lettere, numeri e caratteri quali segni di interpunzione.

calibrazione (di una stampante) Processo in cui la stampante determina alcune informazioni di base necessarie per stampare accuratamente con una particolare combinazione di supporto e nastro. A questo scopo, la stampante fa avanzare una certa lunghezza di supporto e di nastro (se utilizzato) nella stampante e rileva se usare il metodo di stampa termica diretta o la stampa a trasferimento termico e (se si utilizzano supporti non continui) la lunghezza delle singole etichette o cartellini.

cartellini Tipo di supporto privo di adesivo ma con un foro o una tacca che consente di appenderlo. I cartellini in genere sono realizzati in cartoncino o altro materiale resistente e tipicamente presentano dei fori tra l'uno e l'altro. I cartellini possono essere in rotoli o in fogli ripiegati. Vedere supporti con gap/tacche.

codice a barre Un codice con caratteri alfanumerici può essere rappresentato da una serie di strisce adiacenti di diversa larghezza. Esistono molti diversi schemi di codice, ad esempio UPC (Codice di prodotto universale) o Codice 39.

configurazione La configurazione della stampante comprende un gruppo di parametri operativi specifici dell'applicazione della stampante. Alcuni parametri sono selezionabili dall'utente, mentre altri dipendono dalle opzioni installate e dalla modalità operativa. I parametri possono essere selezionabili tramite microinterruttori, pannello di controllo programmabile o scaricati come comandi ZPL II. Come riferimento, è possibile stampare un'etichetta di configurazione con tutti i parametri correnti della stampante.

diagnostica Informazioni sul funzionamento anomalo della stampante utilizzate per la risoluzione dei problemi della stampante.

diametro bobina Diametro interno del nucleo di cartone al centro di un rotolo di supporto o nastro.

diodo a emissione di luce (LED) Indicatori di condizioni di stato specifiche della stampante. Ogni LED è in condizione off, on o lampeggiante, a seconda della funzionalità monitorata.

display a cristalli liquidi (LCD) L'LCD è un display retroilluminato che mostra all'utente lo stato operativo durante il normale funzionamento o le opzioni di menu quando si configura la stampante per una specifica applicazione.

etichetta Pezzo di carta, plastica o altro materiale adesivo sul quale vengono stampate delle informazioni. Un'etichetta non continua ha una lunghezza definita, al contrario di un'etichetta o una ricevuta continua che può avere una lunghezza variabile.

firmware Questo è il termine utilizzato per specificare il programma operativo della stampante. Il programma viene scaricato nella stampante da un computer host e archiviato nella memoria FLASH e viene avviato ogni volta che la stampante viene accesa. Questo programma controlla quando alimentare i supporti in avanti o indietro e quando stampare un punto sulle etichette.

font Set completo di caratteri alfanumerici in uno stile di tipo. Alcuni esempi sono CG Times™, CG Triumvirate Bold Condensed™.

ips (pollici per secondo) Velocità a cui viene stampata un'etichetta o un cartellino. Una stampante Zebra può stampare a una velocità compresa tra 1 e 14 ips.

materiali di consumo Termine generico per indicare supporti e nastro.

memoria FLASH La memoria FLASH non è volatile e, quando viene tolta l'alimentazione, conserva intatte le informazioni archiviate. Quest'area di memoria è utilizzata per archiviare il programma operativo della stampante. Inoltre, può essere utilizzata per archiviare ulteriori font, formati grafici e formati di etichetta completi della stampante.

memoria non volatile Memoria elettronica che conserva i dati anche se la stampante viene spenta.

metodo di raccolta Selezionare un metodo di raccolta supporti compatibile con le opzioni della stampante. Le scelte possibili sono: strappo, spellicolatura, taglierina e riavvolgimento. Le istruzioni di base per caricare supporti e nastro sono identiche per tutti i metodi di raccolta, con alcuni passaggi aggiuntivi necessari per utilizzare le varie opzioni di raccolta.

nastro Il nastro è una sottile pellicola con un lato rivestito di cera, resina o resina paraffinata (generalmente chiamato "inchiostro") che viene fissata sul supporto durante il processo di trasferimento termico. L'inchiostro viene trasferito sul supporto quando viene riscaldato dai piccoli elementi all'interno della testina di stampa.

Il nastro viene utilizzato solamente con il metodo di stampa a trasferimento termico. I supporti per la stampa termica diretta non richiedono il nastro. Quando utilizzato, il nastro deve essere largo almeno quanto il supporto. Se il nastro è più stretto del supporto, alcune aree della testina di stampa non sono protette e quindi maggiormente soggette a usura precoce. I nastri Zebra presentano un rivestimento sul retro che protegge la testina di stampa dall'usura.

piega del nastro Presenza di pieghe sul nastro causata da un allineamento non corretto o dalla pressione non corretta della testina di stampa. Queste pieghe possono produrre dei vuoti nella stampa e/o il riavvolgimento non uniforme del nastro. Correggere questa condizione eseguendo le procedure di regolazione.

RAM dinamica Dispositivi di memoria utilizzati per archiviare i formati delle etichette in forma elettronica mentre vengono stampati. La quantità di memoria DRAM disponibile nella stampante determina le dimensioni massime e il numero di formati di etichette che possono essere stampati. Si tratta di una memoria volatile che perde le informazioni archiviate quando viene tolta l'alimentazione.

registrazione Allineamento della stampa rispetto alla parte superiore (verticale) o ai lati (orizzontale) di un'etichetta o di un cartellino.

retroavanzamento Quando la stampante tira il supporto e il nastro (se utilizzato) indietro nella stampante, in modo che l'inizio dell'etichetta da stampare sia posizionato correttamente dietro la testina di stampa. Il retroavanzamento ha luogo quando si aziona la stampante nelle modalità Strappo e Applicatore.

ricevuta Una ricevuta è una stampa di lunghezza variabile. Un esempio di ricevuta lo si trova nei negozi al dettaglio, dove ogni articolo acquistato occupa una riga separata nella stampa. Quindi, più articoli vengono acquistati, più lunga sarà la ricevuta.

sensore supporti Questo sensore è posto dietro la testina di stampa e ha il compito di rilevare la presenza dei supporti e, nel caso di supporti non continui, la posizione della bobina, del foro o della tacca utilizzata per indicare l'inizio di ogni etichetta.

simbologia Termine usato in genere quando ci si riferisce a un codice a barre.

spellicolatura Modalità operativa in cui la stampante separa l'etichetta stampata dal supporto e consente all'utente di rimuovere l'etichetta prima di stamparne un'altra. La stampa viene sospesa fino alla rimozione dell'etichetta.

staffa di alimentazione supporti Il braccio stazionario che supporta il rotolo di supporti.

strappo Modalità di funzionamento in cui l'utente strappa a mano l'etichetta o il cartellino dal supporto restante.

supporti Materiale sul quale la stampante stampa i dati. Tipi di supporti: cartellini, etichette pretagliate, etichette continue (con e senza pellicola di supporto), supporti non continui, supporti a fogli ripiegati e supporti in rotolo.

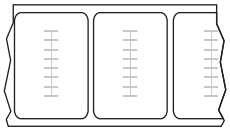

Supporti "smart" RFID (Radio-Frequency Identification)
Ogni etichetta RFID ha un transponder RFID (detto anche "inlay"), costituito da un chip e da un'antenna, inserito tra l'etichetta e la pellicola di supporto. La sagoma del transponder varia da un produttore all'altro ed è visibile attraverso l'etichetta. Tutte le etichette "intelligenti" dispongono di una memoria di lettura e molte sono dotate di memoria codificabile.

I supporti RFID possono essere utilizzati in una stampante dotata di un lettore/encoder RFID. Per le etichette RFID vengono utilizzati gli stessi materiali e adesivi delle etichette non RFID.

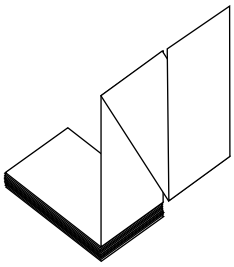

supporti a fogli ripiegati Supporti non continui che si presentano ripiegati in una pila rettangolare. I supporti a fogli ripiegati possono essere di tipo gap/tacca o riga nera. Confronta con supporti in rotolo.

supporti con gap/tacche Supporto che contiene una separazione, una tacca o un foro a indicare il punto in cui termina un'etichetta/formato stampato e inizia il successivo.

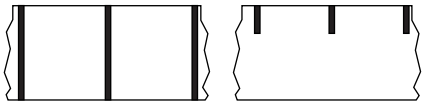

supporti con riga nera Supporti con segni di registrazione sul lato inferiore del supporto di stampa che fungono da indicazione di inizio etichetta per la stampante. Il sensore dei supporti riflettente è normalmente la scelta migliore da utilizzare con supporti con riga nera.

Confrontare con supporto continuo o supporti con gap/tacche.

supporti con segno Vedere supporti con riga nera.

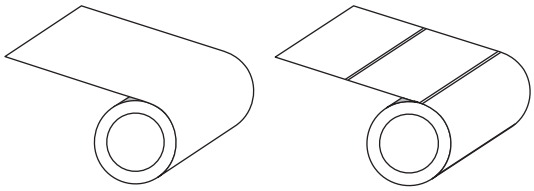

supporti in rotolo Supporto fornito in rotolo avvolto attorno a un nucleo (in genere di cartone). Può essere continuo (nessuna separazione tra le etichette) oppure non continuo (vari tipi di separazione tra le etichette).

Confronta con supporti a fogli ripiegati.

supporti per la stampa termica diretta Supporti rivestiti con una sostanza che reagisce all'applicazione del calore diretto dalla testina di stampa per produrre un'immagine.

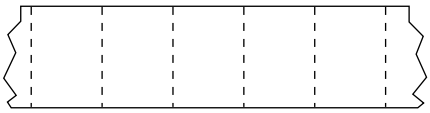

supporti perforati Supporti con perforazioni che consentono di separare facilmente le etichette o i cartellini. Tra le etichette o i cartellini possono essere presenti anche segni neri o altri tipi di separazione.

supporti pretagliati Tipo di etichette in cui le singole etichette sono incollate a una pellicola di supporto. Le etichette possono essere allineate l'una all'altra o leggermente separate. In genere il materiale attorno alle etichette è stato rimosso. (Vedere supporto non continuo.)

supporto con tacche Tipo di cartellini con un'area ritagliata che può essere rilevata come indicatore di inizio etichetta dalla stampante. In genere si tratta di un materiale più pesante, tipo cartoncino, che viene tagliato o strappato dal cartellino successivo. Vedere supporti con gap/tacche.

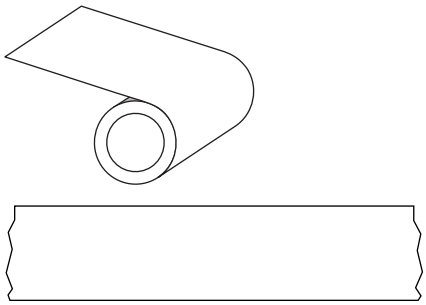

supporto continuo Supporto di etichette o cartellini che non presenta spazi vuoti, fori, tacche o righe nere di separazione delle etichette. Il supporto è una lunga striscia di materiale avvolto intorno a un rotolo. In questo caso, l'immagine può essere stampata in qualsiasi punto dell'etichetta. Per tagliare le etichette o le ricevute può essere utilizzata talvolta una taglierina.

Confrontare con supporti con riga nera o supporti con gap/tacche.

supporto delle etichette (pellicola di supporto) Materiale sul quale vengono attaccate le etichette durante la produzione e che viene gettato o riciclato dagli utenti finali.

supporto non continuo Supporto che contiene un'indicazione del punto in cui termina un'etichetta/formato stampato e inizia il successivo. I supporti con gap/tacca e riga nera sono tipi di supporti non continui. Confronta con supporto continuo.

supporto senza pellicola I supporti senza pellicola non utilizzano pellicole di supporto per evitare che gli strati di etichette su un rotolo si attacchino l'uno all'altro. Viene avvolto come un rotolo di nastro, con il lato adesivo di uno strato a contatto con la superficie non adesiva dello strato sottostante. Le singole etichette possono essere separate da perforazioni o possono venire tagliate. Poiché non è presente la pellicola di supporto, in un rotolo possono potenzialmente trovarsi più etichette, riducendo la necessità di cambiare spesso i supporti. I supporti senza pellicola sono considerati un'opzione ecologica, perché non vi sono scarti e il costo per etichetta può essere notevolmente inferiore a quello delle etichette standard.

termica diretta Metodo di stampa in cui la testina di stampa preme direttamente contro il supporto. Il riscaldamento degli elementi della testina di stampa causa lo scolorimento del rivestimento sensibile al calore del supporto. Riscaldando selettivamente gli elementi della testina di stampa durante lo scorrimento del supporto, l'immagine viene stampata sul supporto. Con questo metodo non viene utilizzato nastro. Confronta con trasferimento termico.

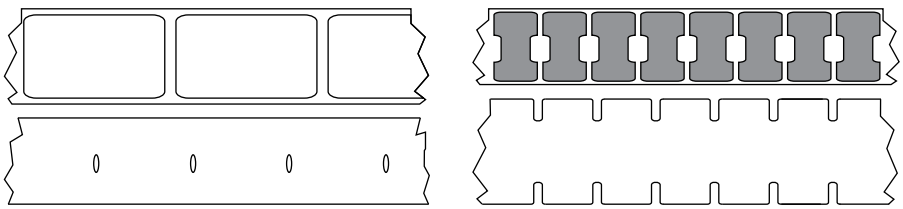

Confrontare con supporti con riga nera o supporto continuo.

tipo di stampa Il tipo di stampa specifica se il tipo di supporti utilizzato richiede un nastro per la stampa. I supporti a trasferimento termico richiedono l'utilizzo di un nastro, che invece non è necessario per la stampa termica diretta.

tipo etichetta La stampante riconosce i seguenti tipi di etichetta.

Continua

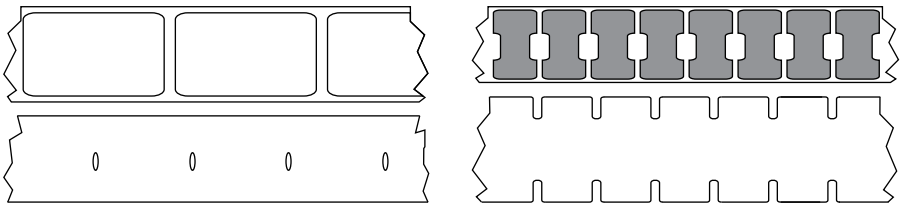

Intervallo/Tacca

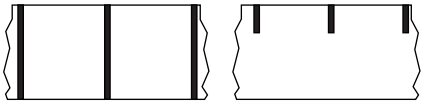

Segno

trasferimento termico Metodo di stampa in cui la testina di stampa preme un nastro rivestito di inchiostro o resina contro il supporto. Il riscaldamento degli elementi della testina di stampa fa sì che l'inchiostro o la resina vengano trasferiti sul supporto. Riscaldando selettivamente gli elementi della testina di stampa durante lo scorrimento del supporto e del nastro, l'immagine viene stampata sul supporto. Confronta con termica diretta.

usura della testina di stampa Deterioramento della superficie della testina di stampa e/o degli elementi di stampa nel tempo. Calore e abrasione possono causare l'usura della testina di stampa. Pertanto, per massimizzarne la durata, è opportuno utilizzare l'impostazione dell'intensità di stampa più bassa possibile (talvolta chiamata temperatura di scrittura o temperatura della testina) e la minima pressione della testina di stampa necessaria per produrre stampe di buona qualità. Nel metodo di stampa a trasferimento termico, usare nastro la cui larghezza sia pari o superiore a quella del supporto per proteggere la testina di stampa dalla superficie ruvida del supporto.

velocità di stampa Velocità a cui hanno luogo le stampe. Nel caso di una stampante a trasferimento termico, tale velocità viene espressa in termini di ips (pollici per secondo).

vuoto Spazio che avrebbe dovuto essere stampato ma sul quale non è presente alcuna stampa a causa di una condizione di errore, quale ad esempio un nastro con pieghe o elementi di stampa difettosi. Un vuoto può causare la lettura errata o la mancata lettura di un simbolo del codice a barre.