FRONTE

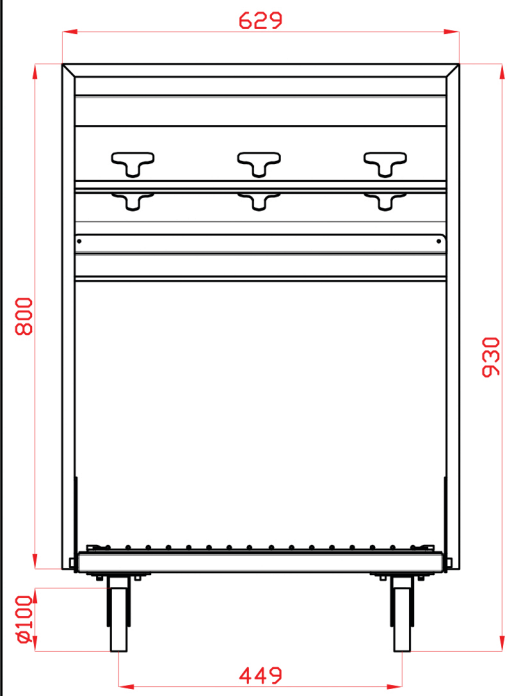

LATERALE SX

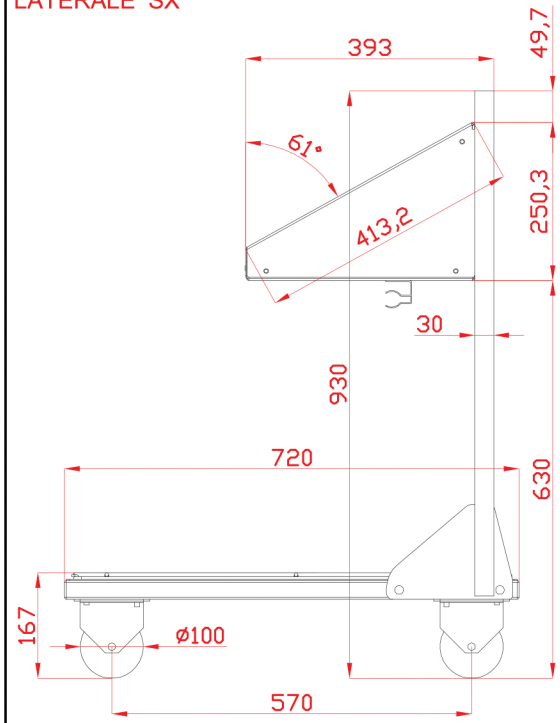

ASSONOMETRIA

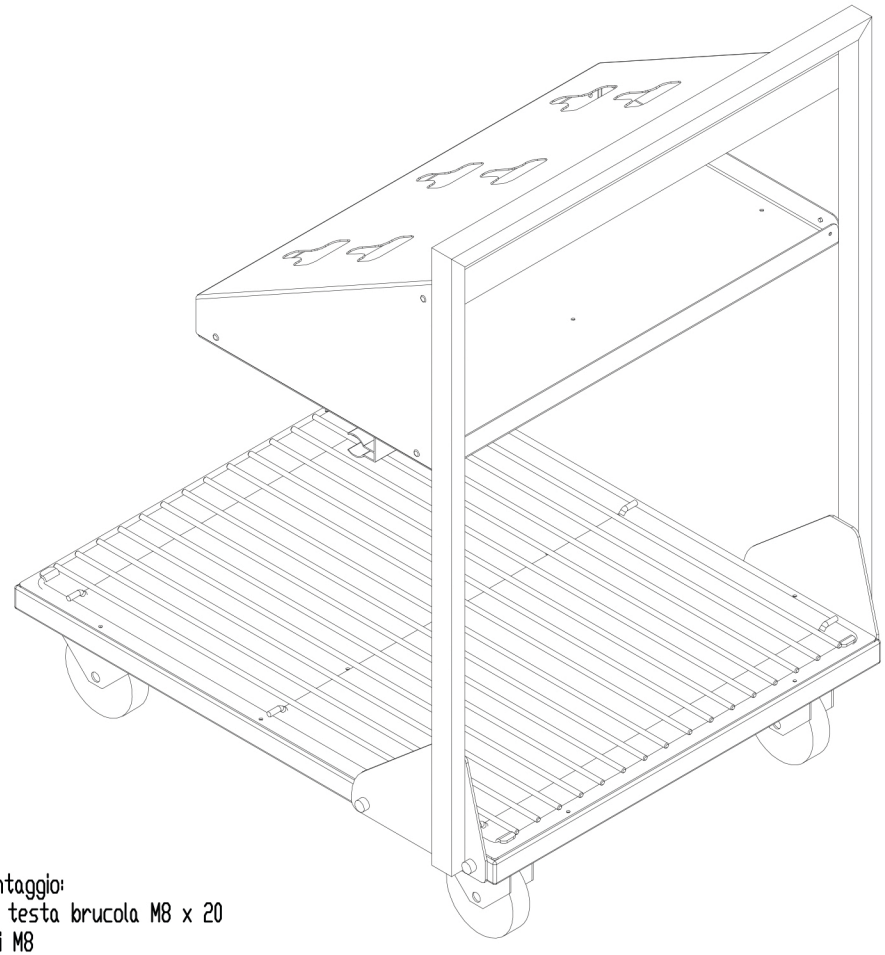

BASSO

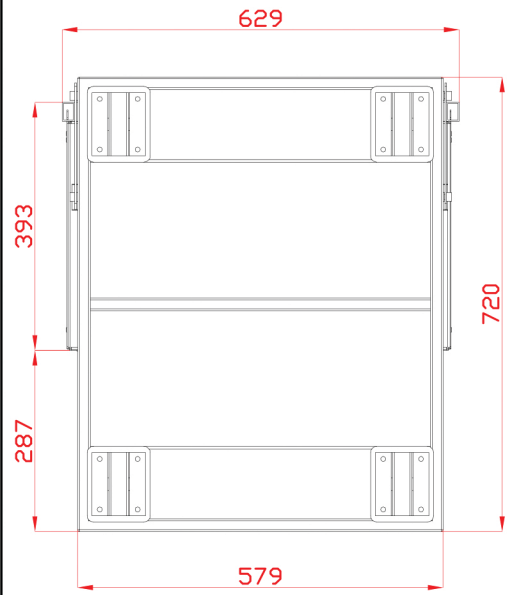

ALTO

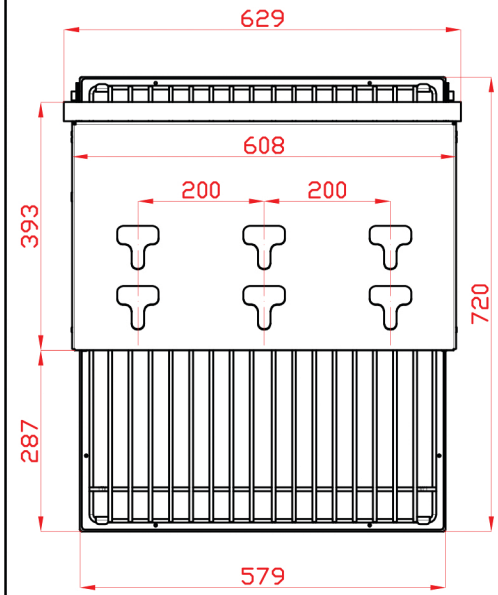

Per il montaggio:
N° 20 viti testa brucola M8 x 20
N° 16 dadi M8
N° 16 rondelle D 8.5

Cliente:				
Descrizione della modifica		Modificato	Data	IND. MOD.
Il presente disegno sostituisce il codice: ----				
Disegnato	Data 27.09.2011	Approvato xxx	Data	Nome File xxx
Materiale Ferro	Colore Grigio	Scala 1:12	Art. Carrello completo	
			Descr. Part. Carrello porta dispenser 'Free'	
			Codice	Disegno: Assonometria, prospetti, piante — 00